LTX L-SB3L-LR/1500-740 2G1 ET

TOC: 7173740

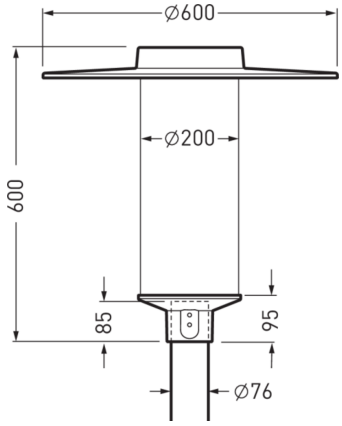

Produktmerkmale und Kenndaten

Anwendungsbereich	Ortsstraßen|Anliegerstraßen|Wege in Park- und Grünanlagen|Wohnanlagen|Treppenaufgänge|Verkehrsplätze	
Leuchtentyp	Dekorative Mastaufsatzleuchte in Zylinderform mit Aufsatzdach.	
Montageart	Mastaufsatz	
Leuchtenoptik	In MLT-Ausführung (Multi-Lens-Technologie), bestehend aus hocheffizienten, UV- und temperaturbeständigen Linsensystemen in Vierfachanordnung.	
Lichtverteilungskurve	sym. breitstrahlend (SB3L)	
Light Engine	CLO-Anfangswert	CLO-Endwert
Farbtemperatur	4000 K	4000 K
Bemessungslichtstrom	1500 lm	1500 lm
Anschlussleistung	13,00 W	13,50 W
Lichtausbeute	115 lm/W	111 lm/W
Bemessungslebensdauer	L80 (35 °C) = 100.000 h	
Farbwiedergabeindex	70	
Farbtoleranz	5 SDCM	
Photobiologische Klasse	Gruppe 2 - mittleres Risiko	
Abstand bis Risk Gruppe 1	840 mm	
Leuchtenfarbe	DB703 Anthrazit	
Leuchtenkörper	Leuchtenkörper aus Aluminium-Druckguss. Leuchtendächer aus korrosionsbeständigem Aluminium.	
Elektrische Ausführung	Mit elektronischem Betriebsgerät, schaltbar.	
Stoßspannungsfestigkeit (Differential Mode)	6 kV	
Stoßspannungsfestigkeit (Common Mode)	10 kV	
Anschlussart	Anschlussleitung	
Bemessungsspannung	230 - 240 V	
Bemessungsfrequenz	50/60 Hz	
Klirrfaktor (THD) < %	10 %	
Schutzart	IP65	
Schutzklasse	II	
Schlagfestigkeit IK	IK10	
Umgebungstemperatur	35 °C	
Max. Leuchten an B10	23	
Max. Leuchten an B16	36	
Max. Leuchten an C10	37	
Max. Leuchten an C16	61	
Höhe-Netto	605 mm	
Außendurchmesser	600 mm	
Gewicht	8,0 kg	

Alle technischen Daten sowie Gewichts- und Maßangaben sind sorgfältig erstellt. Irrtum vorbehalten. Produktabbildungen sind beispielhaft und können vom Original abweichen. Änderungen, die dem Fortschritt dienen, behalten wir uns vor.

Light Engine Daten

Light Engine	Farbtemperatur	Bemessungslichtstrom	Anschlussleistung	Lichtausbeute
CLO-Anfangswert	4000 K	1500 lm	13,00 W	115 lm/W
CLO-Endwert	4000 K	1500 lm	13,50 W	111 lm/W

Lichtverteilungskurven

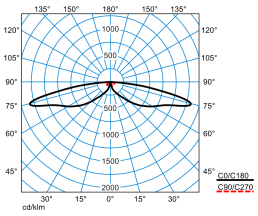

LTX L-SB3L-LR/1500-740 2G1 ET

DIN 5040: A20
UTE: 1.00 J
DLOR: 100 %
ULOR: 0 %
CEN Flux Code: 20 52 85 100 100

Lieferbares Zubehör

Material	Bezeichnung
0980/60 Reduzierstück 2223500	Reduzierstück aus Aluminum-Druckguss.
0802KÜ/2 Kabelübergangskasten 2218100	Kabelübergangskasten.
0802KÜ/3 2218200	Kabelübergangskasten.
MLT ZAH p4 6818500	Rückseitige Abschirmung für MLT IQ Linsensysteme.
MLT ZAS G4 p4 7851000	Seitliche Abschirmung für MLT IQ Linsensysteme. Zubehör zum nachträglichem Einbau in technische und dekorative Außenleuchten mit Linsenoptiken ABxL, AMxL, SB3L, RBxL.
09800/2/76-II Mastaufsatz 26 3032899	Mastaufsatz, 2-fach. Farbe anthrazit, mit Metalleffekt, pulverbeschichtet, hochwetterfest.
09800/3/76-II Mastaufsatz 26 3033799	Mastaufsatz, 3-fach. Farbe anthrazit, mit Metalleffekt, pulverbeschichtet, hochwetterfest.
09800WB Wandbefestigung 26 4089399	Wandbefestigung Stahlrohr, verzinkt. Maße (L x B x H): 125 mm x 580 mm x 310 mm.

Ausschreibungstext

Dekorative Mastaufsatzleuchte in Zylinderform mit Aufsatzdach. Mit intelligentem Label zum schnellen Aufrufen von Leuchten-Informationen mittels QR-Code. Mit Leistungsreduzierung über Steuerphase. Das Abschalten einer Steuerphase bewirkt eine Einstellung des Leuchtenlichtstroms auf 50 %. Passender Mast auf Anfrage. In MLT-Ausführung (Multi-Lens-Technologie), bestehend aus hocheffizienten, UV- und temperaturbeständigen Linsensystemen in Vierfachanordnung. Mit symmetrisch breit strahlender Lichtstärkeverteilung. Zur Beleuchtung von Wegen, insbesondere Radfahrwegen. Zur flexiblen Anpassung an kundenspezifische Beleuchtungsaufgaben stehen weitere Abstrahlcharakteristiken zur Verfügung.Der nachträgliche Einbau einer rückseitigen / seitlichen Abschirmung ist als separat zu bestellendes Zubehör möglich. Leuchtenlichtstrom und Lichtfarbe fest eingestellt, mit Lichtstromkonstanthaltung am Ende der Lebensdauer (CLO). Bemessungslichtstrom 1500 lm, Bemessungsleistung 13 W, maximale Leuchten-Lichtausbeute 115 lm/W. Lichtfarbe neutralweiß, ähnlichste Farbtemperatur (CCT) 4000 K, allgemeiner Farbwiedergabeindex (CRI) R_a > 70. Farborttoleranz (initial MacAdam) ≤ 5 SDCM. Weitere LED-Lichtfarben auf Anfrage verfügbar. Mittlere Bemessungslebensdauer L80 (t_q 35 °C) = 100.000 h. Die Lichtquelle ist entsprechend der Ökodesign-Anforderungen (VO (EU) 2019/2020) austauschbar. Flimmern: Pst LM ≤ 1,0 bei Volllast. Leuchtenkörper aus Aluminium-Druckguss. Leuchtendächer aus korrosionsbeständigem Aluminium. Oberfläche anthrazit beschichtet (ähnlich DB 703). Seewetter geeignete Beschichtung auf Anfrage. Abschlusswannen aus hochschlagzähem PMMA, klar. Leuchtendurchmesser Ø 600 mm, Leuchtenhöhe 605 mm Mast auf Anfrage erhältlich. Schutzklasse (EN 61140): II, Schutzart (DIN EN 60529): IP65, Stoßfestigkeitsgrad nach IEC 62262: IK10. Zulässige Umgebungstemperatur (ta): 35 °C Windangriffsfläche fw 0,120 m^2 . Gewicht: 8,0 kg. Werkseitig angeschlossene Anschlussleitung. Länge der Anschlussleitung: 6,0 m. Mit elektronischem Betriebsgerät, schaltbar. Das Betriebsgerät ist entsprechend der Ökodesign-Anforderungen (VO (EU) 2019/2020) austauschbar. Stoßspannungsfestigkeit Differential Mode / Common Mode: 6 kV / 10 kV. Das Produkt erfüllt die grundlegenden Anforderungen der anwendbaren EU-Richtlinien und des Produktsicherheitsgesetzes und trägt die CE-Kennzeichnung. Zusätzlich ist die Leuchte durch eine unabhängige Prüfstelle ENEC-zertifiziert. Leuchte 10 Jahre, Ersatzteile (LED-Modul, Betriebsgerät, optisches System) 15 Jahre nach Rechnungsdatum unter Vorbehalt vertretbarer Änderungen, die dem Fortschritt dienen, verfügbar.

Alle technischen Daten sowie Gewichts- und Maßangaben sind sorgfältig erstellt. Irrtum vorbehalten. Produktabbildungen sind beispielhaft und können vom Original abweichen. Änderungen, die dem Fortschritt dienen, behalten wir uns vor.

Zusatzinformation

Hinweis zur Planung:
Die Leuchte erfüllt die Anforderungen der EN 60598 und ist ausgelegt für Einwirkungen durch Wind nach EN 1991(Eurocode) mit einer Basiswindgeschwindigkeit von bis zu 30m/s (entspricht Windzone 4 in Deutschland) in der Geländekategorie 1. Berücksichtigt sind dabei eine Schneelast (bis zu 1kN/m ^{2}) und Vereisung (bis zu 2 cm) bei einer Lichtpunkthöhe gemäß Montageanleitung. Nicht berücksichtigt sind exponierte Standorte (z.B. Brücken, Montage auf Gebäuden oder direkt neben Bahngleisen). Anpralllasten sind nicht berücksichtigt.
Demontageanleitung (PDF) zum Produkt verfügbar unter: https://www.trilux.com/EcoDesign

EPREL - Europäische Produktdatenbank für die Energieverbrauchskennzeichnung

Energieeffizienzklasse	Modellkennung
C	86004978-00
C	SL-B7T0200L3EU

Alle technischen Daten sowie Gewichts- und Maßangaben sind sorgfältig erstellt. Irrtum vorbehalten. Produktabbildungen sind beispielhaft und können vom Original abweichen. Änderungen, die dem Fortschritt dienen, behalten wir uns vor.