07750 L-Connector 05

TOC: 7509700

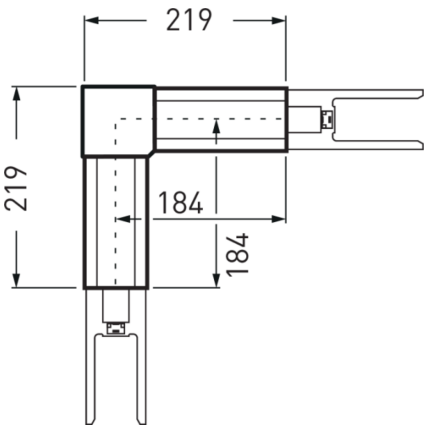

Produktmerkmale und Kenndaten

Leuchtenfarbe	RAL9005 Tiefschwarz
Länge-Netto	370 mm
Breite-Netto	370 mm
Höhe-Netto	55 mm
Gewicht	1,3 kg

Ausschreibungstext

Verbinder für L-förmige Lichtbandanwendungen. Anschlussstecker und -buchsen im Lieferumfang enthalten (4/4). Gerätekörper aus Stahlblech, Abdeckung aus PVC. Oberfläche schwarz beschichtet, Farbe schwarz (ähnlich RAL 9005). Maße (L x B): 370 mm x 370 mm. Mit Einspeisungsmöglichkeit von oben.

Zusatzinformation

Eine Aufhängung am Lichtbandverbinder ist nicht zulässig.

Alle technischen Daten sowie Gewichts- und Maßangaben sind sorgfältig erstellt. Irrtum vorbehalten. Produktabbildungen sind beispielhaft und können vom Original abweichen. Änderungen, die dem Fortschritt dienen, behalten wir uns vor.