Rail Abd T-Verb C 3PH STU9013-R/6-W 01

TOC: 8887100

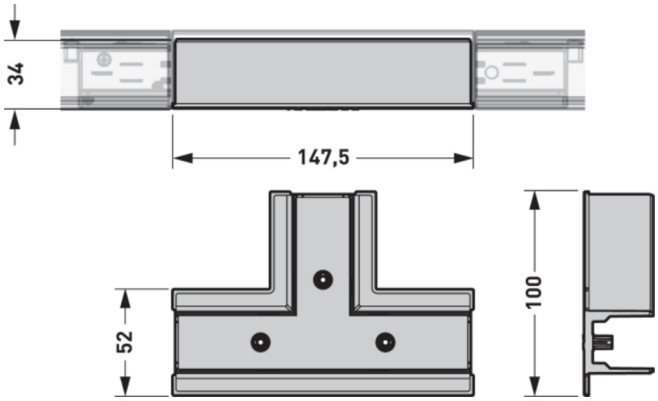

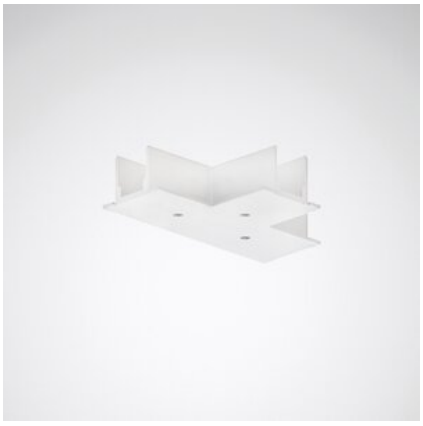

Produktmerkmale und Kenndaten

Leuchtenfarbe	RAL9016 Verkehrsweiß
Länge-Netto	147 mm
Breite-Netto	100 mm
Höhe-Netto	34 mm
Gewicht	0,1 kg

Ausschreibungstext

Abdeckplatte für einen T-Verbinder des 3-Phasen-Stromschienensystems mit DALI-Ausstattung. In Kombination mit 3-Phasen-Stromschienensystem (DALI) - Rail C anzuwenden. Farbe weiß (ähnlich RAL 9016). Maße (L x B x H): 147 mm x 100 mm x 34 mm.

Alle technischen Daten sowie Gewichts- und Maßangaben sind sorgfältig erstellt. Irrtum vorbehalten. Produktabbildungen sind beispielhaft und können vom Original abweichen. Änderungen, die dem Fortschritt dienen, behalten wir uns vor.