078 L300 U 05

TOC: 8458000

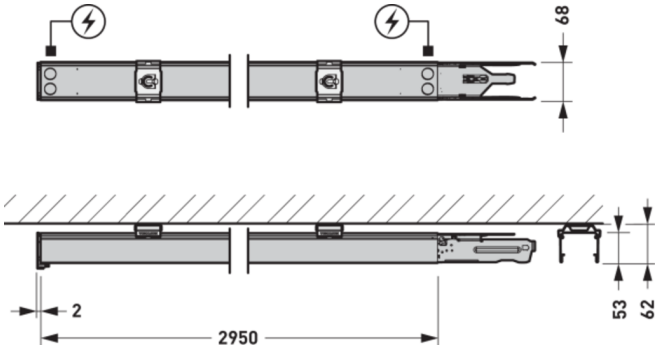

Produktmerkmale und Kenndaten

Leuchtenfarbe	RAL9005 Tiefschwarz
Schutzart	IP20
Schutzart in Kombination	IP50
Schutzklasse	I
Länge-Netto	2.950 mm
Breite-Netto	68,30 mm
Höhe-Netto	53,50 mm
Gewicht	3,5 kg

Lieferbares Zubehör

	Material	Bezeichnung
	078 Ks 05 8497900	Kopfstück zum Abschluss einer E-Line PRO Lichtbandanwendung IP20. Aus Kunststoff, Farbe schwarz.
	078 BL L37 05 8479900	Blindabdeckung für E-Line Pro Lichtbandsystem. Aus PVC. Farbe schwarz (ähnlich RAL 9005). Länge 368,5 mm.
	078 BL L75 05 8480200	Blindabdeckung für E-Line Pro Lichtbandsystem. Aus PVC. Farbe schwarz (ähnlich RAL 9005). Länge 737 mm.
	078 BL L112 05 8480500	Blindabdeckung für E-Line Pro Lichtbandsystem. Aus PVC. Farbe schwarz (ähnlich RAL 9005). Länge 1106 mm.
	078 BL L150 05 8480800	Blindabdeckung für E-Line Pro Lichtbandsystem. Aus PVC. Farbe schwarz (ähnlich RAL 9005). Länge 1475 mm.
	078 BL L187 05 8481100	Blindabdeckung für E-Line Pro Lichtbandsystem. Aus PVC. Farbe schwarz (ähnlich RAL 9005). Länge 1843 mm.
	078 BL L225 05 8481400	Blindabdeckung für E-Line Pro Lichtbandsystem. Aus PVC. Farbe schwarz (ähnlich RAL 9005). Länge 2213 mm.
	078IP50 SB 8912700	Dichtungssteg für Lichtbandanwendungen mit Schutzart IP50 rundum.. Aus Kunststoff, Farbe schwarz.
	078IP50 SC 05 8913000	Schnittstellenabdeckung für Lichtbandanwendungen mit Schutzart IP50 rundum.
	078IP50 BL-M 5-pol L37 05 8338600	Blindabdeckung für E-Line Pro Lichtbandsystem. Aus Stahlblech. Farbe schwarz (ähnlich RAL 9005). Länge 368 mm.

Alle technischen Daten sowie Gewichts- und Maßangaben sind sorgfältig erstellt. Irrtum vorbehalten. Produktabbildungen sind beispielhaft und können vom Original abweichen. Änderungen, die dem Fortschritt dienen, behalten wir uns vor.

078IP50 BL-M 5-pol L75 05 8338700	Blindabdeckung für E-Line Pro Lichtbandsystem. Aus Stahlblech. Farbe schwarz (ähnlich RAL 9005). Länge 737 mm.
078IP50 BL-M 5-pol L112 05 8338800	Blindabdeckung für E-Line Pro Lichtbandsystem. Aus Stahlblech. Farbe schwarz (ähnlich RAL 9005). Länge 1106 mm.
078IP50 BL-M 5-pol L150 05 8338900	Blindabdeckung für E-Line Pro Lichtbandsystem. Aus Stahlblech. Farbe schwarz (ähnlich RAL 9005). Länge 1474 mm.
078IP50 BL-M 5-pol L187 05 8339000	Blindabdeckung für E-Line Pro Lichtbandsystem. Aus Stahlblech. Farbe schwarz (ähnlich RAL 9005). Länge 1843 mm.
078IP50 BL-M 5-pol L225 05 8339100	Blindabdeckung für E-Line Pro Lichtbandsystem. Aus Stahlblech. Farbe schwarz (ähnlich RAL 9005). Länge 2211 mm.
D01X 078 8424000	Befestigungsklammer zur direkten Deckenanbaumontage. Farbe grau .
D01X 078 m Caddy-Clip 8424100	Befestigungsklammer mit Caddy-Clip zur schnellen Montage an geeignetem Profilstahl ohne bohren. Farbe grau .
A01SX/1500 078 8424300	Seilabhängung mit Befestigungsklammer. 1500 mm.
A01SX/3000 078 8424400	Seilabhängung mit Befestigungsklammer. 3000 mm.
A01SX/5000 078 8424500	Seilabhängung mit Befestigungsklammer. 5000 mm.
A01DSX/1500 078 8424600	Dekor-Seilabhängung mit Abhängeklammer. 1500 mm.
A01DSX/3000 078 8424700	Dekor-Seilabhängung mit Abhängeklammer. 3000 mm.
A01DSX/5000 078 8424800	Dekor-Seilabhängung mit Abhängeklammer. 5000 mm.
A01DSXOE/1500 078 8424900	Dekor-Seilabhängung mit Abhängeklammer aus Edelstahl, verzinktem Stahlseil (Ø 1,5 mm) und Öse. 1500 mm.
A01DSXOE/3000 078 8425000	Dekor-Seilabhängung mit Abhängeklammer aus Edelstahl, verzinktem Stahlseil (Ø 1,5 mm) und Öse. 3000 mm.
A01DSXOE/5000 078 8425100	Dekor-Seilabhängung mit Abhängeklammer aus Edelstahl, verzinktem Stahlseil (Ø 1,5 mm) und Öse. 5000 mm.
E03SX 078 8425200	Aufhängeklammer für Montage an Stahlseil.
E03KX 078 8425300	Aufhängeklammer für Kettenmontage.
E03SKX 078 8425400	Aufhängeklammer für Kettenmontage. Höhenverstellbare, flexible Ausführung.
A01SKX/1500 078 8425500	Kettenabhängung bestehend aus Knotenkette, glanzverzinkt, 1500 mm lang, mit Spannschloß und Aufhängeklammer E03KX.

Alle technischen Daten sowie Gewichts- und Maßangaben sind sorgfältig erstellt. Irrtum vorbehalten. Produktabbildungen sind beispielhaft und können vom Original abweichen. Änderungen, die dem Fortschritt dienen, behalten wir uns vor.

A01KX/1500 078 8425600	Kettenabhängung bestehend aus Knotenkette, glanzverzinkt, 1500 mm lang, mit Spannschloß und Aufhängeklammer E03KX. 1500 mm.
078IP50 BL L37 05 8482700	Blindabdeckung für E-Line Pro Lichtbandsystem. Aus PVC. Farbe schwarz (ähnlich RAL 9005). Länge 337 mm.
078IP50 BL L75 05 8482800	Blindabdeckung für E-Line Pro Lichtbandsystem. Aus PVC. Farbe schwarz (ähnlich RAL 9005). Länge 705,5 mm.
078IP50 BL L112 05 8482900	Blindabdeckung für E-Line Pro Lichtbandsystem. Aus PVC. Farbe schwarz (ähnlich RAL 9005). Länge 1074,5 mm.
078IP50 BL L150 05 8483000	Blindabdeckung für E-Line Pro Lichtbandsystem. Aus PVC. Farbe schwarz (ähnlich RAL 9005). Länge 1442,5 mm.
078IP50 BL L187 05 8483100	Blindabdeckung für E-Line Pro Lichtbandsystem. Aus PVC. Farbe schwarz (ähnlich RAL 9005). Länge 1811,5 mm.
078IP50 BL L225 05 8483200	Blindabdeckung für E-Line Pro Lichtbandsystem. Aus PVC. Farbe schwarz (ähnlich RAL 9005). Länge 2180 mm.
D01X 078 05 8486400	Befestigungsklammer zur direkten Deckenanbaumontage. Farbe schwarz (ähnlich RAL 9005).
D01X 078 m Caddy-Clip 05 8486500	Befestigungsklammer mit Caddy-Clip zur schnellen Montage an geeignetem Profilstahl ohne bohren. Farbe schwarz (ähnlich RAL 9005).
A01SX/1500 078 05 8486600	Seilabhängung mit Befestigungsklammer. 1500 mm. Farbe schwarz (ähnlich RAL 9005).
A01SX/3000 078 05 8486700	Seilabhängung mit Befestigungsklammer. 3000 mm. Farbe schwarz (ähnlich RAL 9005).
A01SX/5000 078 05 8486800	Seilabhängung mit Befestigungsklammer. 5000 mm. Farbe schwarz (ähnlich RAL 9005).
A01DSX/1500 078 05 8486900	Dekor-Seilabhängung mit Abhängeklammer. 1500 mm. Farbe schwarz (ähnlich RAL 9005).
A01DSX/3000 078 05 8487000	Dekor-Seilabhängung mit Abhängeklammer. 3000 mm. Farbe grau .
A01DSX/5000 078 05 8487100	Dekor-Seilabhängung mit Abhängeklammer. 5000 mm. Farbe schwarz (ähnlich RAL 9005).
A01DSXOE/1500 078 05 8487200	Dekor-Seilabhängung mit Abhängeklammer aus Edelstahl, verzinktem Stahlseil (Ø 1,5 mm) und Öse. 1500 mm. Farbe schwarz (ähnlich RAL 9005).
A01DSXOE/3000 078 05 8487300	Dekor-Seilabhängung mit Abhängeklammer aus Edelstahl, verzinktem Stahlseil (Ø 1,5 mm) und Öse. 3000 mm. Farbe schwarz (ähnlich RAL 9005).
A01DSXOE/5000 078 05 8487400	Dekor-Seilabhängung mit Abhängeklammer aus Edelstahl, verzinktem Stahlseil (Ø 1,5 mm) und Öse. 5000 mm. Farbe schwarz (ähnlich RAL 9005).
E03SX 078 05 8487500	Aufhängeklammer für Montage an Stahlseil. Farbe schwarz (ähnlich RAL 9005).
E03KX 078 05 8487600	Aufhängeklammer für Kettenmontage. Farbe schwarz (ähnlich RAL 9005).

Alle technischen Daten sowie Gewichts- und Maßangaben sind sorgfältig erstellt. Irrtum vorbehalten. Produktabbildungen sind beispielhaft und können vom Original abweichen. Änderungen, die dem Fortschritt dienen, behalten wir uns vor.

E03SKX 078 05 8487700	Aufhängeklammer für Kettenmontage. Höhenverstellbare, flexible Ausführung. Farbe schwarz (ähnlich RAL 9005).
A01SKX/1500 078 05 8487800	Kettenabhängung bestehend aus Knotenkette, glanzverzinkt, 1500 mm lang, mit Spannschloß und Aufhängeklammer E03KX. Farbe schwarz (ähnlich RAL 9005).
A01KX/1500 078 05 8487900	Kettenabhängung bestehend aus Knotenkette, glanzverzinkt, 1500 mm lang, mit Spannschloß und Aufhängeklammer E03KX. 1500 mm. Farbe schwarz (ähnlich RAL 9005).
078 L-Connector 05 8544600	Verbinder für L-förmige Lichtbandanwendungen. Die Einspeiseelemente (078 VF... für flexible Leitungen oder 078 VS... für starre Leitungen) sind als separat zu bestellendes Zubehör erhältlich. Farbe schwarz (ähnlich RAL 9005). Maße (L x B): 590 mm x 61 mm.
078 T-Connector 05 8544900	Verbinder für T-förmige Lichtbandanwendungen. Die Einspeiseelemente (078 VF... für flexible Leitungen oder 078 VS... für starre Leitungen) sind als separat zu bestellendes Zubehör erhältlich. Farbe schwarz (ähnlich RAL 9005). Maße (L x B): 590 mm x 61 mm.
078 X-Connector 05 8545200	Verbinder für X-förmige Lichtbandanwendungen. Die Einspeiseelemente (078 VF... für flexible Leitungen oder 078 VS... für starre Leitungen) sind als separat zu bestellendes Zubehör erhältlich. Farbe schwarz (ähnlich RAL 9005). Maße (L x B): 590 mm x 61 mm.
078 LHI 8916300	Leitungshalter für die Leitungsführung in Tragprofilen bei Durchgangsverdrahtung.
078 VD 8916400	Verschlussdrücker zur komfortablen Öffnung und Montage. Aus Kunststoff.
E01 Deckenbefestigungsplatte 078 9243100	Deckenbefestigungsplatte aus verzinktem Stahlblech.
E04 Kette glzvz (20m) 078 9243200	Knotenkette glanzverzinkt (20 m).
E05N Spannschloss m Karabiner 078 9243300	Spannschloss für Höhenausgleich in Kettengliedlänge sowie ein Ketten-Schnellverschluss.
E06 Stahlseil (20m) u Sekundenkleber 078 9243400	20 m Stahlseil Ø 1,5 mm, verzinkt. Mit Schnellkleber zur Sicherung der Seilenden gegen Spleißen beim Ablängen.
A01DSXD/1500 078 9652400	Seilabhängung mit Abhängeklammer aus Edelstahl, verzinktem Stahlseil (Ø 1,5 mm), Karabiner und Ösenabhängung. Für Abhängelängen bis 1500 mm.
A01DSXD/1500 078 05 9652700	Seilabhängung mit Abhängeklammer aus Edelstahl, verzinktem Stahlseil (Ø 1,5 mm), Karabiner und Ösenabhängung. Für Abhängelängen bis 1500 mm. Oberfläche der Aufhängeklammer beschichtet, Farbe schwarz (ähnlich RAL 9005).
A01DSXD/3000 078 9652800	Seilabhängung mit Abhängeklammer aus Edelstahl, verzinktem Stahlseil (Ø 1,5 mm), Karabiner und Ösenabhängung. Für Abhängelängen bis 3000 mm.
A01DSXD/3000 078 05 9653100	Seilabhängung mit Abhängeklammer aus Edelstahl, verzinktem Stahlseil (Ø 1,5 mm), Karabiner und Ösenabhängung. Für Abhängelängen bis 3000 mm. Oberfläche der Aufhängeklammer beschichtet, Farbe schwarz (ähnlich RAL 9005).
A01DSXD/5000 078 9653200	Seilabhängung mit Abhängeklammer aus Edelstahl, verzinktem Stahlseil (Ø 1,5 mm), Karabiner und Ösenabhängung. Für Abhängelängen bis 5000 mm.
A01DSXD/5000 078 05 9653500	Seilabhängung mit Abhängeklammer aus Edelstahl, verzinktem Stahlseil (Ø 1,5 mm), Karabiner und Ösenabhängung. Für Abhängelängen bis 5000 mm. Oberfläche der Aufhängeklammer beschichtet, Farbe schwarz (ähnlich RAL 9005).
A01DSXK/1500 078 9653600	Seilabhängung mit Befestigungsklammer aus Edelstahl, verzinktem Stahlseil (Ø 1,5 mm), Seilöse und 2 Karabinern. Für Abhängelängen bis 1500 mm.
A01DSXK/1500 078 05 9653900	Seilabhängung mit Befestigungsklammer aus Edelstahl, verzinktem Stahlseil (Ø 1,5 mm), Seilöse und 2 Karabinern. Für Abhängelängen bis 1500 mm. Oberfläche der Aufhängeklammer beschichtet, Farbe schwarz (ähnlich RAL 9005).

Alle technischen Daten sowie Gewichts- und Maßangaben sind sorgfältig erstellt. Irrtum vorbehalten. Produktabbildungen sind beispielhaft und können vom Original abweichen. Änderungen, die dem Fortschritt dienen, behalten wir uns vor.

A01DSXK/3000 078 9654000	Seilabhängung mit Befestigungsklammer aus Edelstahl, verzinktem Stahlseil (Ø 1,5 mm), Seilöse und 2 Karabinern. Für Abhängelängen bis 3000 mm.
A01DSXK/3000 078 05 9654300	Seilabhängung mit Befestigungsklammer aus Edelstahl, verzinktem Stahlseil (Ø 1,5 mm), Seilöse und 2 Karabinern. Für Abhängelängen bis 3000 mm. Oberfläche der Aufhängeklammer beschichtet, Farbe schwarz (ähnlich RAL 9005).
A01DSXK/5000 078 9654400	Seilabhängung mit Befestigungsklammer aus Edelstahl, verzinktem Stahlseil (Ø 1,5 mm), Seilöse und 2 Karabinern. Für Abhängelängen bis 5000 mm.
A01DSXK/5000 078 05 9654700	Seilabhängung mit Befestigungsklammer aus Edelstahl, verzinktem Stahlseil (Ø 1,5 mm), Seilöse und 2 Karabinern. Für Abhängelängen bis 5000 mm. Oberfläche der Aufhängeklammer beschichtet, Farbe schwarz (ähnlich RAL 9005).
A01DSXT/1500 078 9654800	Seilabhängung mit Befestigungsklammer aus Edelstahl, verzinktem Stahlseil (Ø 1,5 mm), Karabiner und Trapezhakenaufhängung. Für Abhängelängen bis 1500 mm.
A01DSXT/1500 078 05 9655100	Seilabhängung mit Befestigungsklammer aus Edelstahl, verzinktem Stahlseil (Ø 1,5 mm), Karabiner und Trapezhakenaufhängung. Für Abhängelängen bis 1500 mm. Oberfläche der Aufhängeklammer beschichtet, Farbe schwarz (ähnlich RAL 9005).
A01DSXT/3000 078 9655200	Seilabhängung mit Befestigungsklammer aus Edelstahl, verzinktem Stahlseil (Ø 1,5 mm), Karabiner und Trapezhakenaufhängung. Für Abhängelängen bis 3000 mm.
A01DSXT/3000 078 05 9655500	Seilabhängung mit Befestigungsklammer aus Edelstahl, verzinktem Stahlseil (Ø 1,5 mm), Karabiner und Trapezhakenaufhängung. Für Abhängelängen bis 3000 mm. Oberfläche der Aufhängeklammer beschichtet, Farbe schwarz (ähnlich RAL 9005).
A01DSXT/5000 078 9655600	Seilabhängung mit Befestigungsklammer aus Edelstahl, verzinktem Stahlseil (Ø 1,5 mm), Karabiner und Trapezhakenaufhängung. Für Abhängelängen bis 5000 mm.
A01DSXT/5000 078 05 9655900	Seilabhängung mit Befestigungsklammer aus Edelstahl, verzinktem Stahlseil (Ø 1,5 mm), Karabiner und Trapezhakenaufhängung. Für Abhängelängen bis 5000 mm. Oberfläche der Aufhängeklammer beschichtet, Farbe schwarz (ähnlich RAL 9005).
078IP50 BL-M L37 05 9925000	Blindabdeckung für E-Line Pro Lichtbandsystem. Aus Stahlblech. Farbe schwarz (ähnlich RAL 9005). Länge 368 mm.
078IP50 BL-M L75 05 9925100	Blindabdeckung für E-Line Pro Lichtbandsystem. Aus Stahlblech. Farbe schwarz (ähnlich RAL 9005). Länge 737 mm.
078IP50 BL-M L112 05 9925200	Blindabdeckung für E-Line Pro Lichtbandsystem. Aus Stahlblech. Farbe schwarz (ähnlich RAL 9005). Länge 1106 mm.
078IP50 BL-M L150 05 9925300	Blindabdeckung für E-Line Pro Lichtbandsystem. Aus Stahlblech. Farbe schwarz (ähnlich RAL 9005). Länge 1474 mm.
078IP50 BL-M L187 05 9925400	Blindabdeckung für E-Line Pro Lichtbandsystem. Aus Stahlblech. Farbe schwarz (ähnlich RAL 9005). Länge 1843 mm.
078IP50 BL-M L225 05 9925500	Blindabdeckung für E-Line Pro Lichtbandsystem. Aus Stahlblech. Farbe schwarz (ähnlich RAL 9005). Länge 2211 mm.
078IP50 Ks 05 8498200	

Ausschreibungstext

Tragprofil für 78... E-Line Pro Lichtband-Anwendungen mit Lichtband-Kupplung. Unverdrahtetes, sägbares Tragprofil. Zur Verwendung in passgenauen Lichtbändern kann die Tragprofillänge individuell angepasst werden. Das konstruktive Konzept erfüllt die hohen Anforderungen industrieller Anwendungen hinsichtlich Qualität und Langlebigkeit . Die mechanische Verbindung der einzelnen Lichtbandelemente wird gesteckt und erfolgt werkzeuglos. Die Verbindung wird durch eine Rastvorrichtung gesichert und kann werkzeuglos gelöst werden. Die Installationsrichtung wird an beiden Seiten des Tragprofils zur Unterstützung der Montage angezeigt. Das unverdrahtete Tragprofil kann mit einem Geräteträger oder einer Blindabdeckung bestückt werden. Die elektrische Kontaktierung des Geräteträgers erfolgt über ein angrenzendes verdrahtetes Tragprofil. Geeignet für den Einsatz in Umgebungen, die eine Schutzart bis IP64 (IP20/IP50/IP64) erfordern. Die Schutzart des Lichtbands wird durch die Geräteträger und Zubehöre bestimmt. Wird in Kombination mit Geräteträger und Zubehör IP5x erreicht, ist die Leuchte für Einsatz in feuergefährdeten Betriebsstätten gemäß DIN EN 60598-2-24 (D-Kennung) geeignet. Der Tragprofilkörper besteht aus feuerverzinktem, profiliertem Stahlblech. Innenseitig mit Schutzlack, außen mit Polyesterlack beschichtet, Farbe schwarz (ähnlich RAL 9005). Länge des Tragprofils: 2950 mm. Der Befestigungsabstand in einer Lichtbandanwendung kann bis zu 4000 mm betragen.

Alle technischen Daten sowie Gewichts- und Maßangaben sind sorgfältig erstellt. Irrtum vorbehalten. Produktabbildungen sind beispielhaft und können vom Original abweichen. Änderungen, die dem Fortschritt dienen, behalten wir uns vor.