YNS DH ZKS 7x4 03

TOC: 6000001100

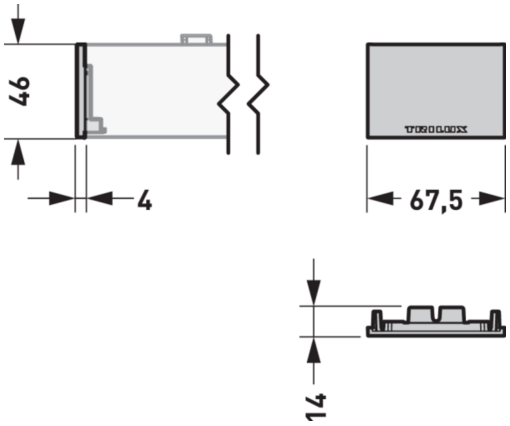

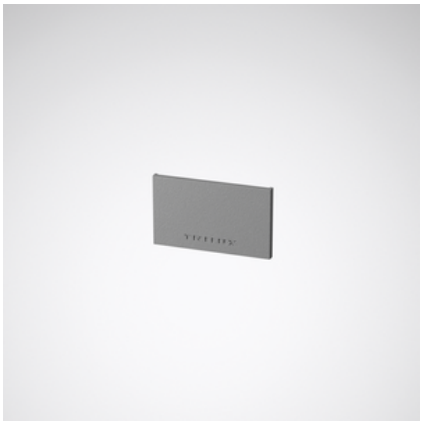

Produktmerkmale und Kenndaten

Leuchtenfarbe	RAL9006 Weißaluminium
Länge-Netto	14 mm
Breite-Netto	67,40 mm
Höhe-Netto	45,90 mm
Gewicht	0,2 kg

Ausschreibungstext

Kopfstück aus Aluminium. Breite 67,4 mm, Höhe 45,9 mm. Farbe silbergrau (ähnlich RAL 9006).

Alle technischen Daten sowie Gewichts- und Maßangaben sind sorgfältig erstellt. Irrtum vorbehalten. Produktabbildungen sind beispielhaft und können vom Original abweichen. Änderungen, die dem Fortschritt dienen, behalten wir uns vor.