# SNS RC07 SP drm 280 01

TOC: 7191200

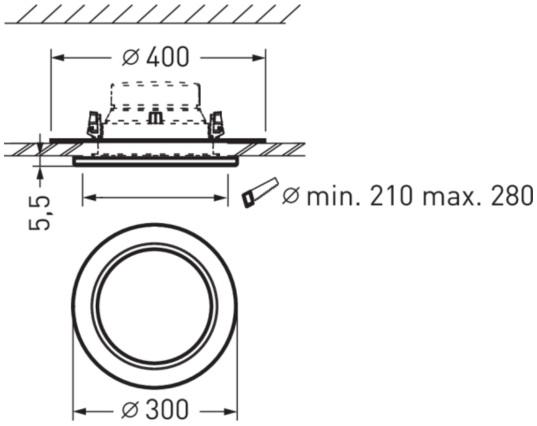

## Produktmerkmale und Kenndaten

| | |
|---|---|
| **Leuchtenfarbe** | RAL9016 Verkehrsweiß |
| **Höhe-Netto** | 5,20 mm |
| **Außendurchmesser** | 300 mm |
| **Gewicht** | 1,1 kg |

## Ausschreibungstext

Sanierungsplatte, zur Abdeckung bereits vorhandener Deckenausschnitte in der Sanierungsanwendung. Für runde Downlights der Baureihe Sonnos in Baugröße C07. Für Deckenausschnitte Ø 215 - 280 mm. Farbe weiß.



Alle technischen Daten sowie Gewichts- und Maßangaben sind sorgfältig erstellt. Irrtum vorbehalten. Produktabbildungen sind beispielhaft und können vom Original abweichen. Änderungen, die dem Fortschritt dienen, behalten wir uns vor.