SNS QC03 KP DA 120x120 01

TOC: 8184500

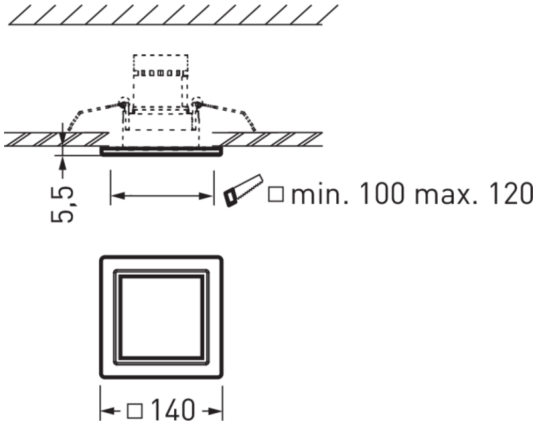

Produktmerkmale und Kenndaten

Leuchtenfarbe	RAL9016 Verkehrsweiß
Länge-Netto	140 mm
Breite-Netto	140 mm
Höhe-Netto	6 mm
Gewicht	0,1 kg

Ausschreibungstext

Kaschierungsplatte zur Abdeckung nicht maßgerechter Einbauöffnungen. Für quadratische Downlights der Baureihe Sonnos in Baugröße C03. Länge 140 mm Breite 140 mm.

Alle technischen Daten sowie Gewichts- und Maßangaben sind sorgfältig erstellt. Irrtum vorbehalten. Produktabbildungen sind beispielhaft und können vom Original abweichen. Änderungen, die dem Fortschritt dienen, behalten wir uns vor.