FidescaSD G3 M57 PW19 75-840 ETDD TWW

TOC: 7741151

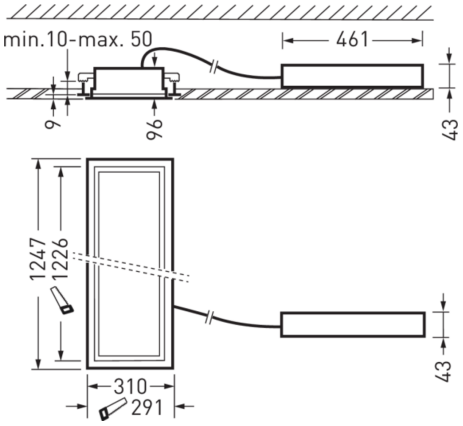

Produktmerkmale und Kenndaten

Leuchtentyp	Rechteckige LED-Einbauleuchte für OP-Bereiche sowie Fertigungsbereiche mit hohen Anforderungen an Hygiene und Luftreinheit.
Montageart	Einbau
Leuchtenoptik	Äußere Leuchtenabdeckung aus einem hochwiderstandsfähigen, klaren Verbund-Sicherheitsglas mit Splitterbindung sowie innen liegender CDP-Mikroprismatik aus PMMA.
Lichtverteilungskurve	Wide reduced glare UGR19 (W19)
Light Engine	Normalprodukt
Farbtemperatur	4000 K
Bemessungslichtstrom	7500 lm
Anschlussleistung	58,00 W
Lichtausbeute	129 lm/W
Farbwiedergabeindex	80
Farbtoleranz	3 SDCM
Photobiologische Klasse	Gruppe 1 - geringes Risiko
Leuchtenfarbe	RAL9016 Verkehrsweiß
Leuchtenkörper	Leuchtenkörper aus Stahlblech, weiß pulverbeschichtet
Elektrische Ausführung	Mit externem Betriebsgerät, digital dimmbar (DALI).
DALI-2-Standard EN 62386	Ja
Anschlussart	Wieland GST/RST (TWW)
Touch-Dim-fähig	Ja
Anzahl Dali Adressen	1
Dimmbereich	1 - 100 %
Monitoring Ready	Ja
Bemessungsspannung	220 - 240 V
Bemessungsfrequenz	50/60 Hz
Klirrfaktor (THD) < %	14 %
IFS-Kennzeichen	Ja
Schutzart	IP54
Schutzart Raumseitig	IP65
Schutzklasse	I
Schlagfestigkeit IK	IK08
Glühdrahtbeständigkeit	960 °C
Umgebungstemperatur	40 °C
Max. Leuchten an B10	13
Max. Leuchten an B16	21
Max. Leuchten an C10	22
Max. Leuchten an C16	35
Länge-Netto	1.247 mm
Breite-Netto	309 mm
Höhe-Netto	94 mm
Einbaulänge	1.226 mm

Alle technischen Daten sowie Gewichts- und Maßangaben sind sorgfältig erstellt. Irrtum vorbehalten. Produktabbildungen sind beispielhaft und können vom Original abweichen. Änderungen, die dem Fortschritt dienen, behalten wir uns vor.

Einbaubreite	291 mm
Einbauhöhe	100 mm
Gewicht	11,4 kg

Lichtverteilungskurven

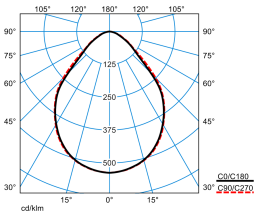

FidescaSD G3 M57 PW19 75-840 ETDD TWW

UGR I = 19,0
UGR q = 18,8
DIN 5040: A50
UTE: 1.00 C
DLOR: 100 %
ULOR: 0 %
CEN Flux Code: 66 91 99 100 100 0 0 0 0

Lieferbares Zubehör

	Material	Bezeichnung
	ZSG 40 Sauger 2930500	Abziehhilfe für Glasabdeckungen oder Abdeckwannen.
	Actison Fit ZOE 7390700	Zubehörwinkel zum leichten und sicheren Öffnen der Leuchtenabdeckung

Ausschreibungstext

Rechteckige LED-Einbauleuchte für OP-Bereiche sowie Fertigungsbereiche mit hohen Anforderungen an Hygiene und Luftreinheit. Ausführung M57 (312,5 mm x 1250 mm). Schnellstecksystem Typ Wieland. Geeignet zur Anwendung in HACCP, IFS und/oder BRC Global Standard Food zertifizierten Unternehmen. Für Feuchträume und Reinräume in Kliniken, Labore, im Gesundheitswesen und in der Industrie. Zertifizierte Reinraumtauglichkeit der Reinheitsklassen DIN EN ISO 14644-1 - Klasse 1 nach Fraunhofer-Institut. Konform zu den Klassen A - D des EG-GMP-Leitfadens. Für Operationsräume, Operationsnebenräume und Intensivstationen. Für Produktionsstätten der Nahrungsmittelindustrie, der Mikroelektronik und der Halbleiterfertigung sowie der Pharmaindustrie. Mit begrenzter Oberflächentemperatur, für den Einsatz in feuergefährdeten Räumen gemäß DIN EN 60598-2-24 geeignet. Einbauleuchte für die Deckenmontage universell einsetzbar in gesägte Einbauöffnungen sowie Systemdecken mit verdeckten oder sichtbaren Tragschienen. Deckenausschnitt 1226 mm x 291 mm, Einbautiefe > 100 mm. Die einfache, nicht deckenbündige Leuchtenbefestigung erfolgt mittels vier im Leuchtenkörper integrierten Schwenkbügeln. Ein deckenbündiger Einbau in gesägte Deckenöffnungen kann mittels optionalem Zubehör erfolgen. Äußere Leuchtenabdeckung aus einem hochwiderstandsfähigen, klaren Verbund-Sicherheitsglas mit Splitterbindung sowie innen liegender CDP-Mikroprismatik aus PMMA. Die Oberfläche im Inneren der Leuchte ist zur Vermeidung unkontrollierter Reflexionen bei einem Einsatz von Lasertechnik fein strukturiert. Beständig gegenüber milden Desinfektionsmittel und UV-Strahlung. Mit symmetrisch begrenzt breit strahlender Lichtstärkeverteilung. Blendungsbewertung nach UGR-Einstufung (EN 12464-1) < 19. Leuchtenlichtstrom und Lichtfarbe fest eingestellt. LED-Module und Betriebsgeräte bilden eine Baugruppe, welche ohne Demontage des Leuchtenkörpers ausgetauscht werden kann. Diese Baugruppe ist austauschbar und steht als Ersatzteil zur Verfügung. Bemessungslichtstrom 7500 lm, Bemessungsleistung 58 W, maximale Leuchten-Lichtausbeute 129 lm/W. Lichtfarbe neutralweiß, ähnlichste Farbtemperatur (CCT) 4000 K, allgemeiner Farbwiedergabeindex (CRI) R_a > 80. Farborttoleranz (initial MacAdam) ≤ 3 SDCM. Die Lichtquelle ist entsprechend der Ökodesign-Anforderungen (VO (EU) 2019/2020) austauschbar. Leuchtenkörper aus Stahlblech, weiß pulverbeschichtet Abdichtung des Deckenraumes durch umlaufende, geschäumte Polyurethandichtung. Innen liegende Schleifkontaktverschlüsse beziehen den Rahmen selbsttätig in die elektrische Schutzmaßnahme ein. Maße (L x B): 1247 mm x 309 mm, Leuchtenhöhe 94 mm. Schutzklasse (EN 61140): I, Schutzart (DIN EN 60529): IP54, Schutzart raumseitig: IP65, Stoßfestigkeitsgrad nach IEC 62262: IK08, Prüftemperatur Glühdrahttest gemäß IEC 60695-2-11: 960 °C. Zulässige Umgebungstemperatur (ta): 40 °C Gewicht: 11,4 kg. Mit integriertem 5-poligem Anschluss-Stecker Typ WIELAND RST 20i5. Mit externem Betriebsgerät, digital dimmbar (DALI). Betriebsgerät gemäß DALI-2- Standard (EN 62386). Leuchte mittels Tastfunktion über DALI-Steuerklemmen schalt- und dimmbar (Touch DIM). Das Betriebsgerät ist entsprechend der Ökodesign-Anforderungen (VO (EU) 2019/2020) austauschbar. Das externe Betriebsgerät ist in einer Box mit Schutzart IP65 integriert und wird mittels Wieland-Steckverbindung mit der Leuchte verbunden. Dadurch ist eine deckenseitige Revisionierbarkeit gegeben. Die Leuchte ist Monitoring ready (MOR) und liefert Leuchtendaten zur Überwachung oder vorausschauenden Wartung. Sie ist damit kompatibel zu den TRILUX Monitoring Services. Das Produkt erfüllt die grundlegenden Anforderungen der anwendbaren EU-Richtlinien und des Produktsicherheitsgesetzes und trägt die CE-Kennzeichnung. Leuchte 10 Jahre, Ersatzteile (LED-Modul, Betriebsgerät, optisches System) 15 Jahre nach Rechnungsdatum unter Vorbehalt vertretbarer Änderungen, die dem Fortschritt dienen, verfügbar.

Zusatzinformation

Demontageanleitung (PDF) zum Produkt verfügbar unter: https://www.trilux.com/EcoDesign

EPREL - Europäische Produktdatenbank für die Energieverbrauchskennzeichnung

Energieeffizienzklasse	Modellkennung
B	85402518-00
B	SI-B8T122560EU

Alle technischen Daten sowie Gewichts- und Maßangaben sind sorgfältig erstellt. Irrtum vorbehalten. Produktabbildungen sind beispielhaft und können vom Original abweichen. Änderungen, die dem Fortschritt dienen, behalten wir uns vor.