9301K AB2L-LR/4200-730 8G1S ET

TOC: 6908740

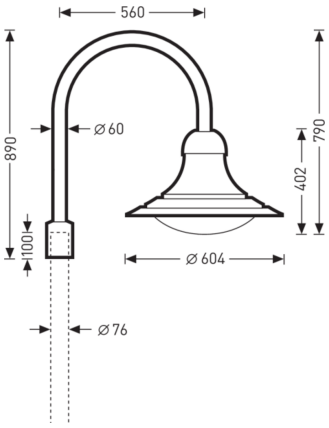

Produktmerkmale und Kenndaten

Anwendungsbereich	Sammelstraßen|Anliegerstraßen|Fußgängerzonen|Arkaden|Passagen|Wege in Park- und Grünanlagen|Wohnanlagen|Zugänge|Parkplätze	
Leuchtentyp	Dekorative, kompakte LED-Mastaufsatzleuchte in Bogenform.	
Leuchtmittel	LED-System bestehend aus 8 LED-Modulen.	
Montageart	Mastaufsatz	
Leuchtenoptik	Optisches System in Multi-Lens-Technologie (MLT) ausgeführt. Leuchtenoptik bestehend aus hocheffizienten, UV- und temperaturbeständigen Linsensystemen.	
Lichtverteilungskurve	asym. breitstrahlend (AB2L)	
FWHM	157 °	
Light Engine	CLO-Anfangswert	CLO-Endwert
Farbtemperatur	3000 K	3000 K
Bemessungslichtstrom	4200 lm	4200 lm
Anschlussleistung	32,00 W	34,00 W
Lichtausbeute	131 lm/W	124 lm/W
Bemessungslebensdauer	L80 (25 °C) = 100.000 h	
Farbwiedergabeindex	70	
Farbtoleranz	5 SDCM	
Photobiologische Klasse	Gruppe 2 - mittleres Risiko	
Leuchtenfarbe	RAL9005 Tiefschwarz	
Leuchtenkörper	Leuchtendächer aus korrosionsbeständigem Aluminium.	
Elektrische Ausführung	Mit elektronischem Betriebsgerät, schaltbar.	
Stoßspannungsfestigkeit (Differential Mode)	6 kV	
Stoßspannungsfestigkeit (Common Mode)	10 kV	
Anschlussart	Anschlussleitung	
Bemessungsspannung	220 - 240 V	
Bemessungsfrequenz	50/60 Hz	
Klirrfaktor (THD) < %	10 %	
Schutzart	IP23	
Schutzart Lampenraum	IP65	
Schutzklasse	II	
Schlagfestigkeit IK	IK10	
Umgebungstemperatur	25 °C	
Max. Leuchten an B10	6	
Max. Leuchten an B16	10	
Max. Leuchten an C10	10	
Max. Leuchten an C16	16	
Höhe-Netto	325 mm	
Außendurchmesser	604 mm	
Gewicht	5,5 kg	

Alle technischen Daten sowie Gewichts- und Maßangaben sind sorgfältig erstellt. Irrtum vorbehalten. Produktabbildungen sind beispielhaft und können vom Original abweichen. Änderungen, die dem Fortschritt dienen, behalten wir uns vor.

Light Engine Daten

Light Engine	Farbtemperatur	Bemessungslichtstrom	Anschlussleistung	Lichtausbeute
CLO-Anfangswert	3000 K	4200 lm	32,00 W	131 lm/W
CLO-Endwert	3000 K	4200 lm	34,00 W	124 lm/W

Lichtverteilungskurven

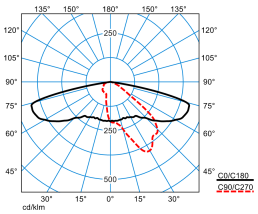

9301K AB2L-LR/4200-730 8G1S ET

DIN 5040: A30
UTE: 1.00 l
DLOR: 100 %
ULOR: 0 %
CEN Flux Code: 32 67 94 100 100

Lieferbares Zubehör

	Material	Bezeichnung
	0802KÜ/2 Kabelübergangskasten 2218100	Kabelübergangskasten.
	0802KÜ/3 2218200	Kabelübergangskasten.
	09300K/2/76-II 6020500	Mastaufsatz, 2-fach. Für Leuchtentyp 9301K... . Mastaufsatz aus Aluminiumrohr und Druckgusskomponenten, Farbe tiefschwarz, ähnlich RAL 9005, pulverbeschichtet, hochwetterfest. Für Leuchtentyp 9301K... .
	09300K-WB 6020600	Wandbefestigung für Mastaufsatzleuchte 9301K···.
	09300K/1/76 fstr 6020400	Mastaufsatz, 1-fach. Für Leuchtentyp 9301K... . Mastaufsatz aus Aluminiumrohr und Druckgusskomponenten, Farbe tiefschwarz, ähnlich RAL 9005, pulverbeschichtet, hochwetterfest. Für Leuchtentyp 9301K... .
	MLT ZAH p4 6818500	Rückseitige Abschirmung für MLT IQ Linsensysteme.
	MLT ZAS G4 p4 7851000	Seitliche Abschirmung für MLT IQ Linsensysteme. Zubehör zum nachträglichem Einbau in technische und dekorative Außenleuchten mit Linsenoptiken ABxL, AMxL, SB3L, RBxL.
	MLT ZAH MF sw p4 8508900	Rückseitige Abschirmung für MLT IQ Linsensysteme.

Ausschreibungstext

Dekorative, kompakte LED-Mastaufsatzleuchte in Bogenform. Mit intelligentem Label zum schnellen Aufrufen von Leuchten-Informationen mittels QR-Code. Mit Leistungsreduzierung über Steuerphase. Das Abschalten einer Steuerphase bewirkt eine Einstellung des Leuchtenlichtstroms auf 50 %. Montage an Mastaufsätzen oder Wandbefestigung. Lichtpunkthöhe max. 5000 mm. Optisches System in Multi-Lens-Technologie (MLT) ausgeführt. Leuchtenoptik bestehend aus hocheffizienten, UV- und temperaturbeständigen Linsensystemen. Mit asymmetrisch breit strahlender Lichtstärkeverteilung. Zur Beleuchtung von Straßen nach P-Beleuchtungsklassen. Zur flexiblen Anpassung an kundenspezifische Beleuchtungsaufgaben stehen weitere Abstrahlcharakteristiken zur Verfügung. Der nachträgliche Einbau einer rückseitigen / seitlichen Abschirmung ist als separat zu bestellendes Zubehör möglich. Leuchtenlichtstrom und Lichtfarbe fest eingestellt, mit Lichtstromkonstanthaltung am Ende der Lebensdauer (CLO). LED-System bestehend aus 8 LED-Modulen. Bemessungslichtstrom 4200 lm, Bemessungsleistung 32 W, maximale Leuchten-Lichtausbeute 131 lm/W. Lichtfarbe warmweiß, ähnlichste Farbtemperatur (CCT) 3000 K. allgemeiner Farbwiedergabeindex (CRI) R_a > 70. Farborttoleranz (initial MacAdam) ≤ 5 SDCM. Weitere LED-Lichtfarben auf Anfrage verfügbar. Mittlere Bemessungslebensdauer L80 (t_q 25 °C) = 100.000 h. Die Lichtquelle ist entsprechend der Ökodesign-Anforderungen (VO (EU) 2019/2020) austauschbar. Ausführungen mit 3-Stufen-Schalter zur Einstellung unterschiedlicher Lichtströme auf Anfrage. Flimmern: Pst LM ≤ 1,0 bei Volllast. Leuchtendächer aus korrosionsbeständigem Aluminium. Oberfläche schwarz beschichtet (ähnlich RAL 9005). Seewetter geeignete Beschichtung auf Anfrage. Abschlusswanne aus hochschlagzähem PMMA, klar. Mit einer Edelstahlschraube sicher befestigt. Mast auf Anfrage erhältlich. Schutzklasse (EN 61140): II, Schutzart (DIN EN 60529): IP23, Schutzart Lampenraum: IP65. Stoßfestigkeitsgrad nach IEC 62262: IK10. Zulässige Umgebungstemperatur (ta): 25 °C Windangriffsfläche F_w = 0,090 m^2. Gewicht: 5,5 kg. Geräteträger durch Steckverbindung leicht herausnehmbar. Elektrischer Anschluss an 3-poligem Buchsenteil der Steckverbindung bis 2,5 mm^2. Mit Zugentlastung. Mit elektronischem Betriebsgerät, schaltbar. Das Betriebsgerät ist entsprechend der Ökodesign-Anforderungen (VO (EU) 2019/2020) austauschbar. Stoßspannungsfestigkeit Differential Mode / Common Mode: 6 kV / 10 kV. Das Produkt erfüllt die grundlegenden Anforderungen der anwendbaren EU-Richtlinien und des Produktsicherheitsgesetzes und trägt die CE-Kennzeichnung. Zusätzlich ist die Leuchte durch eine unabhängige Prüfstelle ENEC-zertifiziert. Leuchte 10 Jahre, Ersatzteile (LED-Modul, Betriebsgerät, optisches System) 15 Jahre nach Rechnungsdatum unter Vorbehalt vertretbarer Änderungen,

Alle technischen Daten sowie Gewichts- und Maßangaben sind sorgfältig erstellt. Irrtum vorbehalten. Produktabbildungen sind beispielhaft und können vom Original abweichen. Änderungen, die dem Fortschritt dienen, behalten wir uns vor.

die dem Fortschritt dienen, verfügbar.

Zusatzinformation

Erforderliches Zubehör:
Mastaufsatz aus Aluminiumrohr und Druckgusskomponenten, Farbe tiefschwarz, ähnlich RAL 9005, pulverbeschichtet, hochwetterfest. Mastzopf Ø 76 mm. Anschlussmodul bei 2-fach- und 3-fach-Anordnung werkzeuglos herausnehmbar. Mit 3-poliger Anschlussklemme bis 2,5 mm ^{2} und Zugentlastung. Verkabelt. Wandbefestigung für 1 Leuchte aus Aluminiumrohr und Druckgusskomponenten, Farbe tiefschwarz, ähnlich RAL 9005, pulverbeschichtet, hochwetterfest. Wandplatte mit vier Befestigungslöchern Ø 10 mm.
Hinweis zur Planung:
Die Leuchte erfüllt die Anforderungen der EN 60598 und ist ausgelegt für Einwirkungen durch Wind nach EN 1991(Eurocode) mit einer Basiswindgeschwindigkeit von bis zu 30m/s (entspricht Windzone 4 in Deutschland) in der Geländekategorie 1. Berücksichtigt sind dabei eine Schneelast (bis zu 1kN/m ^{2}) und Vereisung (bis zu 2 cm) bei einer Lichtpunkthöhe gemäß Montageanleitung. Nicht berücksichtigt sind exponierte Standorte (z.B. Brücken, Montage auf Gebäuden oder direkt neben Bahngleisen). Anpralllasten sind nicht berücksichtigt.
Demontageanleitung (PDF) zum Produkt verfügbar unter: https://www.trilux.com/EcoDesign

EPREL - Europäische Produktdatenbank für die Energieverbrauchskennzeichnung

Energieeffizienzklasse	Modellkennung
C	86005016-00
C	SL-B7V1N60L3EU

Alle technischen Daten sowie Gewichts- und Maßangaben sind sorgfältig erstellt. Irrtum vorbehalten. Produktabbildungen sind beispielhaft und können vom Original abweichen. Änderungen, die dem Fortschritt dienen, behalten wir uns vor.