Creavo M84 LW19-03 42-830 ETBLE-S 01

TOC: 8398163

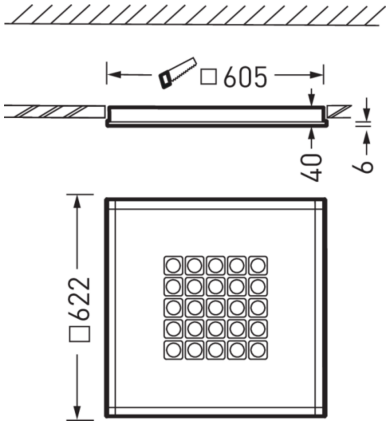

Produktmerkmale und Kenndaten

Leuchtentyp	Quadratische LED-Deckeneinbauleuchte mit Lichtelementen aus Linsensystemen und kubischen Abblendelementen und hoher Effizenz.
Leuchtmittel	Mit 25 Lichtelementen, quadratisch ausgeführt (5 x 5).
Montageart	Einlegen|Einbau
Leuchtenoptik	Das optische System mit einer präzise abgestimmten Kombination aus LED-Linsen und Abblendelementen bewirkt einen sehr hohen Sehkomfort bei sehr hoher lichttechnischer Performance.
Lichtverteilungskurve	Wide reduced glare UGR19 (W19)
FWHM	79,20 °
Light Engine	Normalprodukt
Farbtemperatur	3000 K
Bemessungslichtstrom	4000 lm
Anschlussleistung	25,00 W
Lichtausbeute	160 lm/W
Bemessungslebensdauer	L80 (25 °C) = 100.000 h L90 (25 °C) = 50.000 h
Farbwiedergabeindex	80
Farbtoleranz	3 SDCM
Photobiologische Klasse	Gruppe 0 - kein Risiko
Leuchtenfarbe	RAL9016 Verkehrsweiß
Leuchtenkörper	Leuchtenkörper aus Stahlblech.
Elektrische Ausführung	Mit Bluetooth Low Energy Betriebsgerät (BLE).
Anschlussart	Steckklemme
Dimmbereich	1 - 100 %
Bemessungsspannung	220 - 240 V
Bemessungsfrequenz	50/60 Hz
Klirrfaktor (THD) < %	14 %
Schutzart	IP20
Schutzart Raumseitig	IP40
Schutzklasse	I
Schlagfestigkeit IK	IK03
Glühdrahtbeständigkeit	650 °C
Umgebungstemperatur	25 °C
Max. Leuchten an B10	12
Max. Leuchten an B16	20
Max. Leuchten an C10	20
Max. Leuchten an C16	34
Länge-Netto	622 mm
Breite-Netto	622 mm
Höhe-Netto	45 mm
Einbaulänge	600 mm
Einbaubreite	600 mm
Einbauhöhe	180 mm

Alle technischen Daten sowie Gewichts- und Maßangaben sind sorgfältig erstellt. Irrtum vorbehalten. Produktabbildungen sind beispielhaft und können vom Original abweichen. Änderungen, die dem Fortschritt dienen, behalten wir uns vor.

Gewicht	7,3 kg

Lichtverteilungskurven

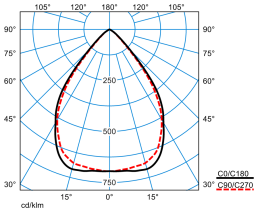

Creavo M84 LW19-03 42-830 ETBLE-S 01

UGR l = 17,4
UGR q = 17,9
DIN 5040: A60
UTE: 1.00 A
DLOR: 100 %
ULOR: 0 %
CEN Flux Code: 85 99 100 100 100

Lieferbares Zubehör

	Material	Bezeichnung
	ArimoS MRX / Creavo ZBB/1 6361000	Montagezubehör für gesägte Deckenöffnungen und Systemdecken mit verdeckten Tragschienen.

Ausschreibungstext

Quadratische LED-Deckeneinbauleuchte mit Lichtelementen aus Linsensystemen und kubischen Abblendelementen und hoher Effizenz. Ausführung M84 (625 mm x 625 mm). Mit CASAMBI-Modul zur Integration in ein leitungslos zu steuerndes Mesh-Netzwerk aus bis zu 250 Teilnehmer. Die Inbetriebnahme des Systems erfolgt mit der Casambi App (iOS und Android). Funkreichweite des Funkmoduls bei idealen Bedingungen: 7,0 m. Die Funkreichweite kann je nach Einflussfaktoren der Umgebung (z. B. Wände, Decken, Böden, Maschinen, Stahlträger, stromführende Leitungen) variieren. Durch ein zusätzliches Funkmodul, das als Repeater eingesetzt wird, kann die Funkreichweite erhöht werden. Für die Verwendung in Systemdecken mit sichtbaren Tragschienen sowie in Verbindung mit einem separat zu bestellenden Zubehör auch zum Einbau in Systemdecken mit verdeckten Tragschienen und gesägten Deckenöffnungen geeignet (ArimoS MRX / Creavo ZBB/1). Die Montage in gesägte Öffnungen mittels Montagezubehör erfordert eine Decken-Materialstärke von > 36 mm. Weiterführende Hinweise zur Leuchtenmontage und deren Befestigung können der Montageanleitung entnommen werden. Das optische System mit einer präzise abgestimmten Kombination aus LED-Linsen und Abblendelementen bewirkt einen sehr hohen Sehkomfort bei sehr hoher lichttechnischer Performance. Mit symmetrisch begrenzt breit strahlender Lichtstärkeverteilung. Blendungsbewertung nach UGR-Einstufung (EN 12464-1) < 19. Bildschirmgerecht gemäß EN 12464-1 durch begrenzte Leuchtdichten L ≤ 3000 cd/m ^{2} für Ausstrahlungswinkel oberhalb 65° rundum. Leuchtenlichtstrom und Lichtfarbe fest eingestellt. Mit 25 Lichtelementen, quadratisch ausgeführt (5 x 5). Bemessungslichtstrom 4000 lm, Bemessungsleistung 25 W, maximale Leuchten-Lichtausbeute 160 lm/W. Lichtfarbe warmweiß, ähnlichste Farbtemperatur (CCT) 3000 K, allgemeiner Farbwiedergabeindex (CRI) R_a > 80. Farborttoleranz (initial MacAdam) ≤ 3 SDCM. Mittlere Bemessungslebensdauer L80 (t_q 25 °C) = 100.000 h., Mittlere Bemessungslebensdauer L90 (t_q 25 °C) = 50.000 h. Die Lichtquelle ist entsprechend der Ökodesign-Anforderungen (VO (EU) 2019/2020) austauschbar. Flimmern: Pst LM ≤ 1,0 bei Volllast. Stroboskop-Effekt: SVM ≤ 0,4 bei Volllast. Leuchtenkörper aus Stahlblech. Oberfläche weiß beschichtet (ähnlich RAL 9016). Abblendkuben silbergrau, mit feiner Oberflächenstruktur (RAL 7001). Maße (L x B): 622 mm x 622 mm, Leuchtenhöhe 45 mm. Die Abblendkuben können auf Anfrage in weiteren RAL-Farbtönen ausgeführt werden. Die Farbe der Abblendkuben hat keinen relevanten Einfluss auf die lichttechnischen Merkmale der Leuchte. Schutzklasse (EN 61140): I, Schutzart (DIN EN 60529): IP20, Stoßfestigkeitsgrad nach IEC 62262: IK03, Prüftemperatur Glühdrahttest gemäß IEC 60695-2-11: 650 °C. Zulässige Umgebungstemperatur (ta): 25 °C . Gewicht: 7,3 kg. Leuchten mit Linect® Leuchtenverbindungssystem ausgestattet. Mit Bluetooth Low Energy Betriebsgerät (BLE). Das Betriebsgerät ist entsprechend der Ökodesign-Anforderungen (VO (EU) 2019/2020) austauschbar. Betriebsgerät leerlauffest und vor Fehlanschluss, Kurzschluss, Überlastung und Übertemperatur geschützt. Output Ripple des Betriebsgerätes ≤ 4 % zur effektiven Ansteuerung des LED-Systems und flickerfreiem Licht. Das Produkt erfüllt die grundlegenden Anforderungen der anwendbaren EU-Richtlinien und des Produktsicherheitsgesetzes und trägt die CE-Kennzeichnung. Die Leuchte ist Bestandteil eines Sortiments von Einbau-, Anbau- und Hängeleuchten, die im Erscheinungsbild aufeinander abgestimmt sind. Projektspezifische Ausführungen mit variierenden Leuchtenmerkmalen sind auf Anfrage möglich. Leuchte 10 Jahre, Ersatzteile (LED-Modul, Betriebsgerät, optisches System) 15 Jahre nach Rechnungsdatum unter Vorbehalt vertretbarer Änderungen, die dem Fortschritt dienen, verfügbar.

Zusatzinformation

Demontageanleitung (PDF) zum Produkt verfügbar unter: https://www.trilux.com/EcoDesign

EPREL - Europäische Produktdatenbank für die Energieverbrauchskennzeichnung

Energieeffizienzklasse	Modellkennung
D	85401294-00
D	SI-B8V053300EU

Alle technischen Daten sowie Gewichts- und Maßangaben sind sorgfältig erstellt. Irrtum vorbehalten. Produktabbildungen sind beispielhaft und können vom Original abweichen. Änderungen, die dem Fortschritt dienen, behalten wir uns vor.