Ly G2 3PID-ST L-MF 01 20-EC M31 ETDD 01

TOC: 9420251

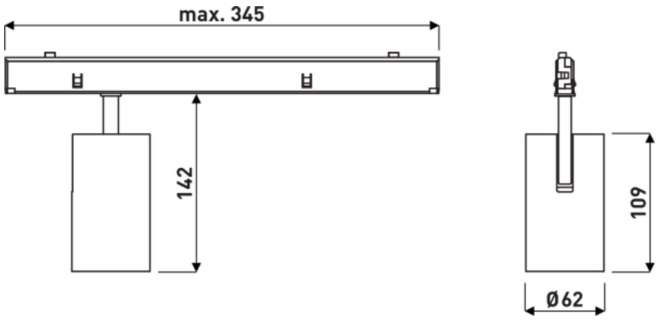

Produktmerkmale und Kenndaten

Leuchtentyp	Eleganter Stromschienenstrahler in kleiner Bauform mit Linse zur Lichtlenkung.
Leuchtenoptik	Optik in ConVision® Technologie mit LED-Linsen und Abblendkuben.
Lichtverteilungskurve	Medium Flood (MF)
FWHM	24 °
Light Engine	Normalprodukt
Farbtemperatur	4000 K
Bemessungslichtstrom	2240 lm
Anschlussleistung	22,00 W
Lichtausbeute	102 lm/W
Bemessungslebensdauer	L80 (25 °C) = 50.000 h
Farbwiedergabeindex	90
Farbtoleranz	2 SDCM
Leuchtenfarbe	RAL9016 Verkehrsweiß
Leuchtenkörper	Leuchtenkörper aus Aluminium-Druckguss.
Elektrische Ausführung	Mit elektronischem Betriebsgerät, digital dimmbar (DALI).
DALI-2-Standard EN 62386	Ja
Anschlussart	3-Ph-Invi-Track-Adapter (STU)
Dimmbereich	1 - 100 %
Bemessungsspannung	220 - 240 V
Bemessungsfrequenz	50/60 Hz
Klirrfaktor (THD) < %	14 %
Schutzart	IP20
Schutzart Raumseitig	IP20
Schutzart Lampenraum	IP20
Schutzklasse	II
Schlagfestigkeit IK	IK00
Umgebungstemperatur	25 °C
Max. Leuchten an B10	31
Max. Leuchten an B16	50
Max. Leuchten an C10	52
Max. Leuchten an C16	85
Länge-Netto	308 mm
Breite-Netto	62 mm
Höhe-Netto	141 mm
Gewicht	0,4 kg

Alle technischen Daten sowie Gewichts- und Maßangaben sind sorgfältig erstellt. Irrtum vorbehalten. Produktabbildungen sind beispielhaft und können vom Original abweichen. Änderungen, die dem Fortschritt dienen, behalten wir uns vor.

Lichtverteilungskurven

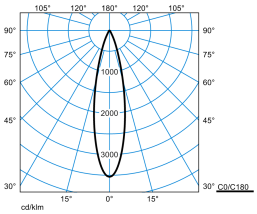

Ly G2 3PID-ST L-MF 01 20-EC M31 ETDD 01

UGR I = 22,2
UGR q = 22,2
DIN 5040: A80
UTE: 0.85 A
DLOR: 85 %
ULOR: 0 %
CEN Flux Code: 93 98 99 100 85

Lieferbares Zubehör

	Material	Bezeichnung
	Rail D DALI 3PH L1 ST 9000-1/W4-ST 01 8900900	3-Phasen Anbau-Stromschiene mit DALI-Ausstattung (6 Leiter). System Rail (Stucchi). Farbe weiß (ähnlich RAL 9016).
	Rail D DALI 3PH L2 ST 9000-2/W4-ST 01 8901000	3-Phasen Anbau-Stromschiene mit DALI-Ausstattung (6 Leiter). System Rail (Stucchi). Farbe weiß (ähnlich RAL 9016).
	Rail D DALI 3PH L3 ST 9000-3/W4-ST 01 8901100	3-Phasen Anbau-Stromschiene mit DALI-Ausstattung (6 Leiter). System Rail (Stucchi). Farbe weiß (ähnlich RAL 9016).
	Rail D DALI 3PH L4 ST 9000-4/W4-ST 01 8901200	3-Phasen Anbau-Stromschiene mit DALI-Ausstattung (6 Leiter). System Rail (Stucchi). Farbe weiß (ähnlich RAL 9016).
	Rail C DALI 3PH L1 ST 9000-1/W4-R 01 8901300	3-Phasen Einbau-Stromschiene mit DALI-Ausstattung (6 Leiter). System Rail (Stucchi). Farbe weiß (ähnlich RAL 9016).
	Rail C DALI 3PH L2 ST 9000-2/W4-R 01 8901400	3-Phasen Einbau-Stromschiene mit DALI-Ausstattung (6 Leiter). System Rail (Stucchi). Farbe weiß (ähnlich RAL 9016).
	Rail C DALI 3PH L3 ST 9000-3/W4-R 01 8901500	3-Phasen Einbau-Stromschiene mit DALI-Ausstattung (6 Leiter). System Rail (Stucchi). Farbe weiß (ähnlich RAL 9016).
	Rail C DALI 3PH L4 ST 9000-4/W4-R 01 8901600	3-Phasen Einbau-Stromschiene mit DALI-Ausstattung (6 Leiter). System Rail (Stucchi). Farbe weiß (ähnlich RAL 9016).
	Rail CT DALI 3PH L1 ST 9000-1/W-TR 01 8901700	3-Phasen Einputz-Stromschiene mit DALI-Ausstattung (6 Leiter). System Rail (Stucchi). Farbe weiß (ähnlich RAL 9016).
	Rail CT DALI 3PH L2 ST 9000-2/W-TR 01 8901800	3-Phasen Einputz-Stromschiene mit DALI-Ausstattung (6 Leiter). System Rail (Stucchi). Farbe weiß (ähnlich RAL 9016).
	Rail CT DALI 3PH L3 ST 9000-3/W-TR 01 8901900	3-Phasen Einputz-Stromschiene mit DALI-Ausstattung (6 Leiter). System Rail (Stucchi). Farbe weiß (ähnlich RAL 9016).
	Rail CT DALI 3PH L4 ST 9000-4/W-TR 01 8902000	3-Phasen Einputz-Stromschiene mit DALI-Ausstattung (6 Leiter). System Rail (Stucchi). Farbe weiß (ähnlich RAL 9016).
	Rail H-S 927 DALI 3PH ST HS15/W48-O-2 01 8903300	3-Phasen Hänge-Stromschiene mit DALI-Ausstattung (6 Leiter). Mit integriertem indirekt strahlendem LED-Einsatz mit opaler Abdeckung. Leuchtenlichtstrom und Lichtfarbe fest eingestellt. Stromschienensegment für den Lichtbandanfang mit Einspeisungsvorrichtung und Zuleitung. Farbe weiß (ähnlich RAL 9016).
	Rail H-S 930 DALI 3PH ST HS15/W45-O-2 01 8903400	3-Phasen Hänge-Stromschiene mit DALI-Ausstattung (6 Leiter). Mit integriertem indirekt strahlendem LED-Einsatz mit opaler Abdeckung. Leuchtenlichtstrom und Lichtfarbe fest eingestellt. Stromschienensegment für den Lichtbandanfang mit Einspeisungsvorrichtung und Zuleitung. Farbe weiß (ähnlich RAL 9016).
	Rail H-S 940 DALI 3PH ST HS15/W46-O-2 01 8903500	3-Phasen Hänge-Stromschiene mit DALI-Ausstattung (6 Leiter). Mit integriertem indirekt strahlendem LED-Einsatz mit opaler Abdeckung. Leuchtenlichtstrom und Lichtfarbe fest eingestellt. Stromschienensegment für den Lichtbandanfang mit Einspeisungsvorrichtung und Zuleitung. Farbe weiß (ähnlich RAL 9016).

Alle technischen Daten sowie Gewichts- und Maßangaben sind sorgfältig erstellt. Irrtum vorbehalten. Produktabbildungen sind beispielhaft und können vom Original abweichen. Änderungen, die dem Fortschritt dienen, behalten wir uns vor.

Rail H-L 927 DALI 3PH ST HC14/W48-O-2 01 8903600	3-Phasen Hänge-Stromschiene mit DALI-Ausstattung (6 Leiter). Mit integriertem indirekt strahlendem LED-Einsatz mit opaler Abdeckung. Leuchtenlichtstrom und Lichtfarbe fest eingestellt. Stromschienensegment zur Lichtbanderweiterung ohne Einspeisungsvorrichtung. Farbe weiß (ähnlich RAL 9016).
Rail H-L 930 DALI 3PH ST HC14/W45-O-2 01 8903700	3-Phasen Hänge-Stromschiene mit DALI-Ausstattung (6 Leiter). Mit integriertem indirekt strahlendem LED-Einsatz mit opaler Abdeckung. Leuchtenlichtstrom und Lichtfarbe fest eingestellt. Stromschienensegment zur Lichtbanderweiterung ohne Einspeisungsvorrichtung. Farbe weiß (ähnlich RAL 9016).
Rail H-L 940 DALI 3PH ST HC14/W46-O-2 01 8903800	3-Phasen Hänge-Stromschiene mit DALI-Ausstattung (6 Leiter). Mit integriertem indirekt strahlendem LED-Einsatz mit opaler Abdeckung. Leuchtenlichtstrom und Lichtfarbe fest eingestellt. Stromschienensegment zur Lichtbanderweiterung ohne Einspeisungsvorrichtung. Farbe weiß (ähnlich RAL 9016).
Rail H-S 927 DALI 3PH ST HS29/W48-O-2 01 8903900	3-Phasen Hänge-Stromschiene mit DALI-Ausstattung (6 Leiter). Mit integriertem indirekt strahlendem LED-Einsatz mit opaler Abdeckung. Leuchtenlichtstrom und Lichtfarbe fest eingestellt. Stromschienensegment für den Lichtbandanfang mit Einspeisungsvorrichtung und Zuleitung. Farbe weiß (ähnlich RAL 9016).
Rail H-S 930 DALI 3PH ST HS29/W45-O-2 01 8904000	3-Phasen Hänge-Stromschiene mit DALI-Ausstattung (6 Leiter). Mit integriertem indirekt strahlendem LED-Einsatz mit opaler Abdeckung. Leuchtenlichtstrom und Lichtfarbe fest eingestellt. Stromschienensegment für den Lichtbandanfang mit Einspeisungsvorrichtung und Zuleitung. Farbe weiß (ähnlich RAL 9016).
Rail H-S 940 DALI 3PH ST HS29/W46-O-2 01 8904100	3-Phasen Hänge-Stromschiene mit DALI-Ausstattung (6 Leiter). Mit integriertem indirekt strahlendem LED-Einsatz mit opaler Abdeckung. Leuchtenlichtstrom und Lichtfarbe fest eingestellt. Stromschienensegment für den Lichtbandanfang mit Einspeisungsvorrichtung und Zuleitung. Farbe weiß (ähnlich RAL 9016).
Rail H-L 927 DALI 3PH ST HC28/W48-O-2 01 8904200	3-Phasen Hänge-Stromschiene mit DALI-Ausstattung (6 Leiter). Mit integriertem indirekt strahlendem LED-Einsatz mit opaler Abdeckung. Leuchtenlichtstrom und Lichtfarbe fest eingestellt. Stromschienensegment zur Lichtbanderweiterung ohne Einspeisungsvorrichtung. Farbe weiß (ähnlich RAL 9016).
Rail H-L 930 DALI 3PH ST HC28/W45-O-2 01 8904300	3-Phasen Hänge-Stromschiene mit DALI-Ausstattung (6 Leiter). Mit integriertem indirekt strahlendem LED-Einsatz mit opaler Abdeckung. Leuchtenlichtstrom und Lichtfarbe fest eingestellt. Stromschienensegment zur Lichtbanderweiterung ohne Einspeisungsvorrichtung. Farbe weiß (ähnlich RAL 9016).
Rail H-L 940 DALI 3PH ST HC28/W46-O-2 01 8904400	3-Phasen Hänge-Stromschiene mit DALI-Ausstattung (6 Leiter). Mit integriertem indirekt strahlendem LED-Einsatz mit opaler Abdeckung. Leuchtenlichtstrom und Lichtfarbe fest eingestellt. Stromschienensegment zur Lichtbanderweiterung ohne Einspeisungsvorrichtung. Farbe weiß (ähnlich RAL 9016).

Ausschreibungstext

Eleganter Stromschienenstrahler in kleiner Bauform mit Linse zur Lichtlenkung. Stromschienen-Leuchte für 3-Phasen-Stromschiene. System Rail (Stucchi). Befestigung an 3-Phasen-Stromschiene gemäß DIN EN 60570 mittels integriertem 3-Phasen-Stromschienenadapter. Der invisible Track Adapter verschwindet flächenbündig in der Stromschiene. Um 90° schwenkbar und 355° drehbar. Optik in ConVision® Technologie mit LED-Linsen und Abblendkuben. Mit weißem Limiter für maximale Effizienz. Ausstrahlcharakteristik Medium-Flood. Abblendkuben weiß. Ausstrahlungswinkel 24°. Leuchtenlichtstrom und Lichtfarbe fest eingestellt. Systemlichtstrom 2240 lm, Systemleistung 22 W, Lichtfarbe neutralweiß, ähnlichste Farbtemperatur (CCT) 4000 K Efficient Cool, allgemeiner Farbwiedergabeindex (CRI) R_a > 90. Mittlere Bemessungslebensdauer L80 (t_q 25 °C) = 50.000 h. Leuchtenkörper aus Aluminium-Druckguss. Leuchtenmaße (L x B x H): 308 mm x 62 mm x 141 mm. Schutzklasse (EN 61140): II, Schutzart (DIN EN 60529): IP20. Zulässige Umgebungstemperatur (ta): 25 °C Gewicht: 0,4 kg. Der Treiber ist im Stromschienenadapter integriert. Die Nennbetriebspannung der Leuchte beträgt 230 V, 50/60 Hz. Mit elektronischem Betriebsgerät, digital dimmbar (DALI). Betriebsgerät gemäß DALI-2-Standard (EN 62386). Das Produkt erfüllt die grundlegenden Anforderungen der anwendbaren EU-Richtlinien und des Produktsicherheitsgesetzes und trägt die CE-Kennzeichnung.

Alle technischen Daten sowie Gewichts- und Maßangaben sind sorgfältig erstellt. Irrtum vorbehalten. Produktabbildungen sind beispielhaft und können vom Original abweichen. Änderungen, die dem Fortschritt dienen, behalten wir uns vor.