Qui155 G3 RF-MF 40-EW C41 ETDD 05

TOC: 9158951

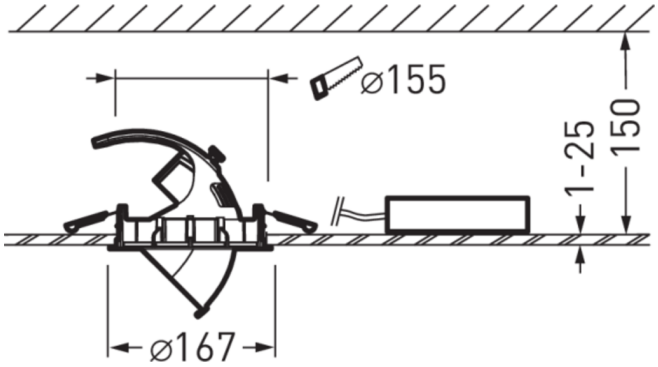

Produktmerkmale und Kenndaten

Leuchtentyp	Einbauleuchte mit flexibler Bauform zum Ein- und Ausschwenken.
Leuchtenoptik	Optisches System mit 3D Facettenreflektor.
Lichtverteilungskurve	Medium Flood (MF)
FWHM	24 °
Light Engine	Normalprodukt
Farbtemperatur	3200 K
Bemessungslichtstrom	3615 lm
Anschlussleistung	29,00 W
Lichtausbeute	125 lm/W
Bemessungslebensdauer	L80 (25 °C) = 50.000 h
Farbwiedergabeindex	90
Farbtoleranz	2 SDCM
Photobiologische Klasse	Gruppe 1 - geringes Risiko
Leuchtenfarbe	RAL9005 Tiefschwarz
Leuchtenkörper	Leuchtenkörper aus Aluminium-Druckguss.
Elektrische Ausführung	Mit elektronischem Betriebsgerät, digital dimmbar (DALI).
DALI-2-Standard EN 62386	Ja
Anschlussart	Wieland GST/RST (TWW)
Anzahl Dali Adressen	1
Dimmbereich	1 - 100 %
Bemessungsspannung	220 - 240 V
Bemessungsfrequenz	50/60 Hz
Klirrfaktor (THD) < %	10 %
Schutzart	IP20
Schutzart Raumseitig	IP20
Schutzart Lampenraum	IP20
Schutzklasse	II
Schlagfestigkeit IK	IK00
Glühdrahtbeständigkeit	960 °C
Umgebungstemperatur	25 °C
Max. Leuchten an C16	60
Höhe-Netto	132 mm
Außendurchmesser	167 mm
Einbauhöhe	150 mm
Gewicht	1,1 kg
Einbaudurchmesser	155 mm

Alle technischen Daten sowie Gewichts- und Maßangaben sind sorgfältig erstellt. Irrtum vorbehalten. Produktabbildungen sind beispielhaft und können vom Original abweichen. Änderungen, die dem Fortschritt dienen, behalten wir uns vor.

Lichtverteilungskurven

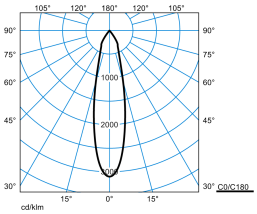

Qui155 G3 RF-MF 40-EW M48 ETDD 05

UGR I = 19,4
UGR q = 19,4
DIN 5040: A80
UTE: 0.88 A
DLOR: 88 %
ULOR: 0 %
CEN Flux Code: 100 100 100 100 88

Lieferbares Zubehör

	Material	Bezeichnung
	Refl-Einh 85 RF-SP-WRA 05 9685300	3D-Aluminium-Austauschreflektor mit Wabenraster.
	Refl-Einh 85 RF-FL-WRA 05 9685400	3D-Aluminium-Austauschreflektor mit Wabenraster.
	Refl-Einh 85 RF-WFL-WRA 05 9685500	3D-Aluminium-Austauschreflektor mit Wabenraster.
	Refl-Einh 85 RF-VFL-WRA 05 9685600	3D-Aluminium-Austauschreflektor mit Wabenraster.
	Refl-Einh 85 RF-MF-WRA 05 9685700	3D-Aluminium-Austauschreflektor mit Wabenraster.
	Verstärkungspl mK 619/300-d155 OWA625 9644100	
	Abdeckring von d210 auf d155 05 9644600	

Ausschreibungstext

Einbauleuchte mit flexibler Bauform zum Ein- und Ausschwenken. Um 85° (15° innen/ 70° außen) schwenkbar und 355° drehbar. Deckeneinbaumontage. Die Befestigung erfolgt mittels Federbefestigung (Oktalite Klappfeder). Deckenausschnitt 155mm, Einbautiefe ≥ 150mm. Deckenstärke 1,00 mm - 25,00 mm. Deckenausschnitt Ø 155 mm, Einbautiefe ≥ 150 mm. Optisches System mit 3D Facettenreflektor. Ausstrahlcharakteristik Medium-Flood. Ausstrahlungswinkel 24°. Leuchtenlichtstrom und Lichtfarbe fest eingestellt. Systemlichtstrom 3615 lm, Systemleistung 29 W, Lichtfarbe warmweiß, ähnlichste Farbtemperatur (CCT) 3200 K Efficient White, allgemeiner Farbwiedergabeindex (CRI) R_a > 90. Mittlere Bemessungslebensdauer L80 (t_q 25 °C) = 50.000 h. Flimmern: Pst LM ≤ 1,0 bei Volllast. Stroboskop-Effekt: SVM ≤ 0,4 bei Volllast. Leuchtenkörper aus Aluminium-Druckguss. Leuchtenmaße (L x B x H): 167 mm x 167 mm x 132 mm. Schutzklasse (EN 61140): II, Schutzart (DIN EN 60529): IP20. Zulässige Umgebungstemperatur (ta): 25 °C Gewicht: 1,1 kg. Anschlussleitung mit Adapter für Schnellstecksystem GST 18i3 Typ Wieland. Die Nennbetriebspannung der Leuchte beträgt 230 V, 50/60 Hz. Mit elektronischem Betriebsgerät, digital dimmbar (DALI). Betriebsgerät gemäß DALI-2-Standard (EN 62386). Das Betriebsgerät ist entsprechend der Ökodesign-Anforderungen (VO (EU) 2019/2020) austauschbar. Das Produkt erfüllt die grundlegenden Anforderungen der anwendbaren EU-Richtlinien und des Produktsicherheitsgesetzes und trägt die CE-Kennzeichnung.

EPREL - Europäische Produktdatenbank für die Energieverbrauchskennzeichnung

Energieeffizienzklasse	Modellkennung
	2479077

Alle technischen Daten sowie Gewichts- und Maßangaben sind sorgfältig erstellt. Irrtum vorbehalten. Produktabbildungen sind beispielhaft und können vom Original abweichen. Änderungen, die dem Fortschritt dienen, behalten wir uns vor.