# Tugra X-Connector Alu C2

TOC: 9830500

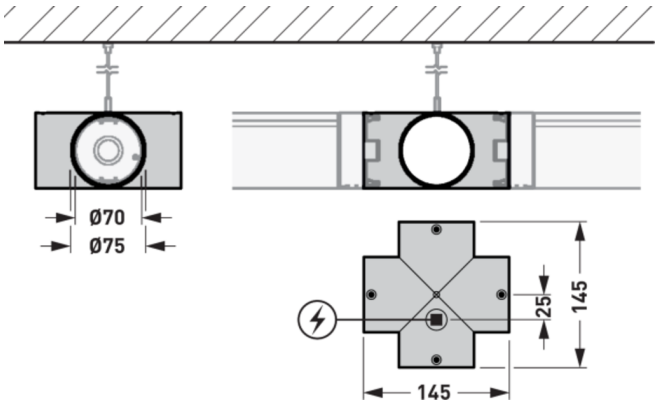




## Produktmerkmale und Kenndaten

| | |
|---|---|
| **Leuchtenfarbe** | RAL7016 Anthrazitgrau |
| **Schutzart** | IP20 |
| **Länge-Netto** | 145 mm |
| **Breite-Netto** | 145 mm |
| **Höhe-Netto** | 82 mm |
| **Außendurchmesser** | 75 mm |
| **Gewicht** | 0,7 kg |

## Ausschreibungstext

X-Verbinder zur mechanischen Verbindung von vier Leuchten einer Lichtbandanwendung. Baureihe: Tugra. Mit rückseitiger, schutzartgerechter Einspeisemöglichkeit (IP66). Die Leuchten können optional durch den Verbinder hindurch elektrisch miteinander verbunden werden. Aus Aluminium, mit matter Oberflächenstruktur. Farbe anthrazit. Maße (L x B x H): 145 mm x 145 mm x 82 mm. Bestehend aus einem Verbindungselement, vier Zwischenkappen und einem Seilabhängungs-Set. Seilabhängungs-Set bestehend aus einem verzinktem Stahlseil Ø 1,5 mm und Dekorhülsen aus Edelstahl. In Kombination mit Verbindern sind individuelle, dekorative Lichtbandfiguren für die architekturinszenierende Beleuchtung umsetzbar.



Alle technischen Daten sowie Gewichts- und Maßangaben sind sorgfältig erstellt. Irrtum vorbehalten. Produktabbildungen sind beispielhaft und können vom Original abweichen. Änderungen, die dem Fortschritt dienen, behalten wir uns vor.