Olisq LWD1 DW 40-840 ETBLE +CAS-S IP54

TOC: 8533763

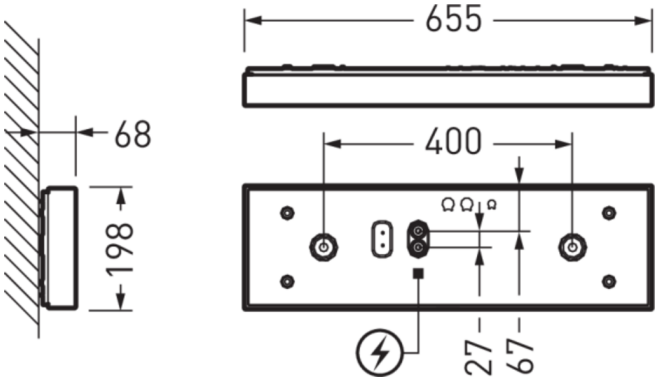

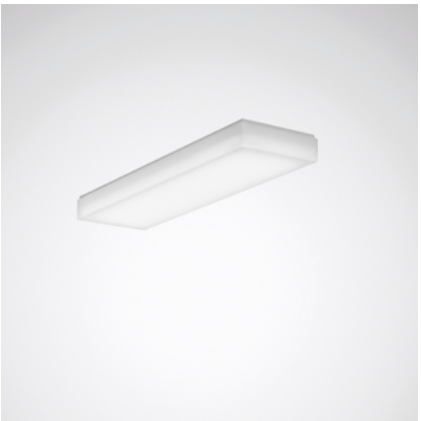

Produktmerkmale und Kenndaten

Leuchtentyp	Rechteckige, flache Anbauleuchte mit einem opalen Diffusor aus PMMA.
Montageart	Anbau
Leuchtenoptik	Material und Struktur des abdeckenden Diffusors bewirken eine gleichmäßige und schattenfreie Ausleuchtung der leicht zu reinigenden Leuchtenoberfläche.
Lichtverteilungskurve	Lambertian (L)
FWHM	124,40 °
Light Engine	Normalprodukt
Farbtemperatur	4000 K
Bemessungslichtstrom	4000 lm
Anschlussleistung	34,00 W
Lichtausbeute	118 lm/W
Bemessungslebensdauer	L80 (25 °C) = 100.000 h L90 (25 °C) = 50.000 h
Farbwiedergabeindex	80
Farbtoleranz	3 SDCM
Photobiologische Klasse	Gruppe 0 - kein Risiko
Leuchtenfarbe	RAL9016 Verkehrsweiß
Leuchtenkörper	Leuchtenkörper aus Stahlblech.
Elektrische Ausführung	Mit Bluetooth Low Energy Betriebsgerät (BLE).
Anschlussart	Steckklemme
Anzahl Dali Adressen	1
Dimmbereich	1 - 100 %
Bemessungsspannung	220 - 240 V
Bemessungsfrequenz	50/60 Hz
Klirrfaktor (THD) < %	14 %
Schutzart	IP54
Schutzklasse	I
Schlagfestigkeit IK	IK03
Glühdrahtbeständigkeit	650 °C
Umgebungstemperatur	25 °C
Max. Leuchten an B10	12
Max. Leuchten an B16	20
Max. Leuchten an C10	20
Max. Leuchten an C16	34
Länge-Netto	655 mm
Breite-Netto	198 mm
Höhe-Netto	62,50 mm
Gewicht	1,9 kg

Alle technischen Daten sowie Gewichts- und Maßangaben sind sorgfältig erstellt. Irrtum vorbehalten. Produktabbildungen sind beispielhaft und können vom Original abweichen. Änderungen, die dem Fortschritt dienen, behalten wir uns vor.

Lichtverteilungskurven

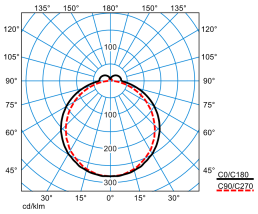

Olisq LWD1 DW 40-840 ETBLE +CAS-S IP54

UGR I = 21,8
UGR q = 22,9
DIN 5040: B30
UTE: 0.89 E + 0.11 T
DLOR: 89 %
ULOR: 11 %
CEN Flux Code: 43 74 92 89 100 17 41 70 11

Lieferbares Zubehör

	Material	Bezeichnung
	Wanne Olisq LWD1 Ersatz 8259900	Ersatzwanne für Wand- und Deckenanbauleuchten Olisq LWD1... . Länge 655 mm, Breite 198 mm, Höhe 58,5 mm.
	LEDM Olisq 440-840-01/LWD1 Ersatz 8284700	LED-Ersatzmodul für Leuchten der Baureihe Olisq LWD1... ...-840.
	Distanzstück Opendo D / 3331 D 01 8443700	Abstandhalter für Anbauleuchten. Aufbauhöhe 18 mm. Farbe weiß.

Ausschreibungstext

Rechteckige, flache Anbauleuchte mit einem opalen Diffusor aus PMMA. Entwickelt und hergestellt in Deutschland. Mit CASAMBI-Modul zur Integration in ein leitungslos zu steuerndes Mesh-Netzwerk aus bis zu 250 Teilnehmer. Die Inbetriebnahme des Systems erfolgt mit der Casambi App (iOS und Android). Funkreichweite des Funkmoduls bei idealen Bedingungen: 7,0 m. Die Funkreichweite kann je nach Einflussfaktoren der Umgebung (z. B. Wände, Decken, Böden, Maschinen, Stahlträger, stromführende Leitungen) variieren. Durch ein zusätzliches Funkmodul, das als Repeater eingesetzt wird, kann die Funkreichweite erhöht werden. Ausführung mit integriertem Präsenz- und Tageslichtsensor. Mit begrenzter Oberflächentemperatur, für den Einsatz in feuergefährdeten Räumen gemäß DIN EN 60598-2-24 geeignet. Für Wand- oder Deckenmontage. Zum Schutz sowie zur Unterstützung einer schnellen Montage sind die Komponenten im Karton in Montagereihenfolge angeordnet. Die Schnellmontage der Abdeckung auf den Montagekörper erfolgt werkzeuglos durch Click-Verschluss. Material und Struktur des abdeckenden Diffusors bewirken eine gleichmäßige und schattenfreie Ausleuchtung der leicht zu reinigenden Leuchtenoberfläche. Mit lambertscher Lichtstärkeverteilung. Mit leichtem Indirektanteil zur Oberflächenaufhellung. Leuchtenlichtstrom und Lichtfarbe fest eingestellt. Bemessungslichtstrom 4000 lm, Bemessungsleistung 34 W, maximale Leuchten-Lichtausbeute 118 lm/W. Lichtfarbe neutralweiß, ähnlichste Farbtemperatur (CCT) 4000 K, allgemeiner Farbwiedergabeindex (CRI) R_a > 80. Farborttoleranz (initial MacAdam) ≤ 3 SDCM. Mittlere Bemessungslebensdauer L80 (t_q 25 °C) = 100.000 h., Mittlere Bemessungslebensdauer L90 (t_q 25 °C) = 50.000 h. Die Lichtquelle ist entsprechend der Ökodesign-Anforderungen (VO (EU) 2019/2020) austauschbar. Der Austausch erfolgt werkzeuglos, die Ersatzlichtquelle kann als Ersatzteil bezogen werden. Flimmern: Pst LM ≤ 1,0 bei Volllast. Stroboskop-Effekt: SVM ≤ 0,4 bei Volllast. Leuchtenkörper aus Stahlblech. Oberfläche weiß beschichtet (ähnlich RAL 9016). Leuchtenmaße (L x B x H): 655 mm x 198 mm x 62,5 mm. Schutzklasse (EN 61140): I, Schutzart (DIN EN 60529): IP54, Stoßfestigkeitsgrad nach IEC 62262: IK03, Prüftemperatur Glühdrahttest gemäß IEC 60695-2-11: 650 °C. Zulässige Umgebungstemperatur (ta): 25 °C Gewicht: 1,9 kg. Mit Bluetooth Low Energy Betriebsgerät (BLE). Das Betriebsgerät ist entsprechend der Ökodesign-Anforderungen (VO (EU) 2019/2020) austauschbar. Das Produkt erfüllt die grundlegenden Anforderungen der anwendbaren EU-Richtlinien und des Produktsicherheitsgesetzes und trägt die CE-Kennzeichnung. Leuchte 10 Jahre, Ersatzteile (LED-Modul, Betriebsgerät, optisches System) 15 Jahre nach Rechnungsdatum unter Vorbehalt vertretbarer Änderungen, die dem Fortschritt dienen, verfügbar.

EPREL - Europäische Produktdatenbank für die Energieverbrauchskennzeichnung

Energieeffizienzklasse	Modellkennung
D	SI-B8T281620EU
D	85401998-00

Alle technischen Daten sowie Gewichts- und Maßangaben sind sorgfältig erstellt. Irrtum vorbehalten. Produktabbildungen sind beispielhaft und können vom Original abweichen. Änderungen, die dem Fortschritt dienen, behalten wir uns vor.