078 L150 13LV 03

TOC: 8451700

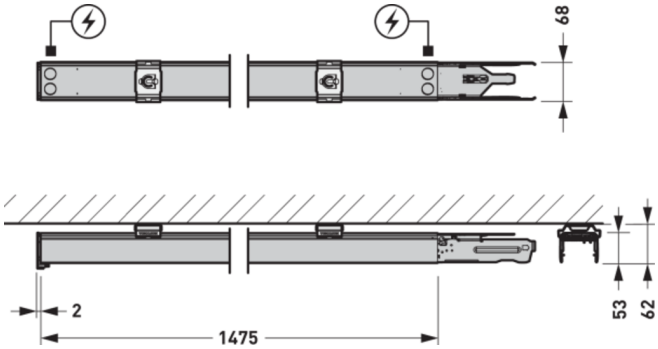

Produktmerkmale und Kenndaten

Leuchtenfarbe	RAL9006 Weißaluminium
Polzahl	13LV
Schutzart	IP20
Schutzart in Kombination	IP50
Schutzklasse	I
Länge-Netto	1.475 mm
Breite-Netto	68,30 mm
Höhe-Netto	53,50 mm
Gewicht	2,7 kg

Lieferbares Zubehör

	Material	Bezeichnung
	078 Ks 03 8497800	Kopfstück zum Abschluss einer E-Line Pro Lichtbandanwendung IP20. Aus Kunststoff, Farbe silbergrau.
	078 BL L37 03 8479800	Blindabdeckung für E-Line Pro Lichtbandsystem. Aus PVC. Farbe silbergrau (ähnlich RAL 9006). Länge 368,5 mm.
	078 BL L75 03 8480100	Blindabdeckung für E-Line Pro Lichtbandsystem. Aus PVC. Farbe silbergrau (ähnlich RAL 9006). Länge 737 mm.
	078 BL L112 03 8480400	Blindabdeckung für E-Line Pro Lichtbandsystem. Aus PVC. Farbe silbergrau (ähnlich RAL 9006). Länge 1106 mm.
	078 BL L150 03 8480700	Blindabdeckung für E-Line Pro Lichtbandsystem. Aus PVC. Farbe silbergrau (ähnlich RAL 9006). Länge 1475 mm.
	078 BL L187 03 8481000	Blindabdeckung für E-Line Pro Lichtbandsystem. Aus PVC. Farbe silbergrau (ähnlich RAL 9006). Länge 1843 mm.
	078 BL L225 03 8481300	Blindabdeckung für E-Line Pro Lichtbandsystem. Aus PVC. Farbe silbergrau (ähnlich RAL 9006). Länge 2213 mm.
	078IP50 SB 8912700	Dichtungssteg für Lichtbandanwendungen mit Schutzart IP50 rundum.. Aus Kunststoff, Farbe schwarz.
	078IP50 SC 03 8912900	Schnittstellenabdeckung für Lichtbandanwendungen mit Schutzart IP50 rundum.

Alle technischen Daten sowie Gewichts- und Maßangaben sind sorgfältig erstellt. Irrtum vorbehalten. Produktabbildungen sind beispielhaft und können vom Original abweichen. Änderungen, die dem Fortschritt dienen, behalten wir uns vor.

078IP50 BL-M 5-pol L37 03 8338000	Blindabdeckung für E-Line Pro Lichtbandsystem. Aus Stahlblech. Farbe silbergrau (ähnlich RAL 9006). Länge 368 mm.
078IP50 BL-M 5-pol L75 03 8338100	Blindabdeckung für E-Line Pro Lichtbandsystem. Aus Stahlblech. Farbe silbergrau (ähnlich RAL 9006). Länge 737 mm.
078IP50 BL-M 5-pol L112 03 8338200	Blindabdeckung für E-Line Pro Lichtbandsystem. Aus Stahlblech. Farbe silbergrau (ähnlich RAL 9006). Länge 1106 mm.
078IP50 BL-M 5-pol L150 03 8338300	Blindabdeckung für E-Line Pro Lichtbandsystem. Aus Stahlblech. Farbe silbergrau (ähnlich RAL 9006). Länge 1474 mm.
078IP50 BL-M 5-pol L187 03 8338400	Blindabdeckung für E-Line Pro Lichtbandsystem. Aus Stahlblech. Farbe silbergrau (ähnlich RAL 9006). Länge 1843 mm.
078IP50 BL-M 5-pol L225 03 8338500	Blindabdeckung für E-Line Pro Lichtbandsystem. Aus Stahlblech. Farbe silbergrau (ähnlich RAL 9006). Länge 2211 mm.
D01X 078 8424000	Befestigungsklammer zur direkten Deckenanbaumontage. Farbe grau .
D01X 078 m Caddy-Clip 8424100	Befestigungsklammer mit Caddy-Clip zur schnellen Montage an geeignetem Profilstahl ohne bohren. Farbe grau .
A01SX/1500 078 8424300	Seilabhängung mit Befestigungsklammer. 1500 mm.
A01SX/3000 078 8424400	Seilabhängung mit Befestigungsklammer. 3000 mm.
A01SX/5000 078 8424500	Seilabhängung mit Befestigungsklammer. 5000 mm.
A01DSX/1500 078 8424600	Dekor-Seilabhängung mit Abhängeklammer. 1500 mm.
A01DSX/3000 078 8424700	Dekor-Seilabhängung mit Abhängeklammer. 3000 mm.
A01DSX/5000 078 8424800	Dekor-Seilabhängung mit Abhängeklammer. 5000 mm.
A01DSXOE/1500 078 8424900	Dekor-Seilabhängung mit Abhängeklammer aus Edelstahl, verzinktem Stahlseil (Ø 1,5 mm) und Öse. 1500 mm.
A01DSXOE/3000 078 8425000	Dekor-Seilabhängung mit Abhängeklammer aus Edelstahl, verzinktem Stahlseil (Ø 1,5 mm) und Öse. 3000 mm.
A01DSXOE/5000 078 8425100	Dekor-Seilabhängung mit Abhängeklammer aus Edelstahl, verzinktem Stahlseil (Ø 1,5 mm) und Öse. 5000 mm.
E03SX 078 8425200	Aufhängeklammer für Montage an Stahlseil.
E03KX 078 8425300	Aufhängeklammer für Kettenmontage.
E03SKX 078 8425400	Aufhängeklammer für Kettenmontage. Höhenverstellbare, flexible Ausführung.

Alle technischen Daten sowie Gewichts- und Maßangaben sind sorgfältig erstellt. Irrtum vorbehalten. Produktabbildungen sind beispielhaft und können vom Original abweichen. Änderungen, die dem Fortschritt dienen, behalten wir uns vor.

A01SKX/1500 078 8425500	Kettenabhängung bestehend aus Knotenkette, glanzverzinkt, 1500 mm lang, mit Spannschloß und Aufhängeklammer E03KX.
A01KX/1500 078 8425600	Kettenabhängung bestehend aus Knotenkette, glanzverzinkt, 1500 mm lang, mit Spannschloß und Aufhängeklammer E03KX. 1500 mm.
078IP50 BL L37 03 8482100	Blindabdeckung für E-Line Pro Lichtbandsystem. Aus PVC. Farbe silbergrau (ähnlich RAL 9006). Länge 337 mm.
078IP50 BL L75 03 8482200	Blindabdeckung für E-Line Pro Lichtbandsystem. Aus PVC. Farbe silbergrau (ähnlich RAL 9006). Länge 705,5 mm.
078IP50 BL L112 03 8482300	Blindabdeckung für E-Line Pro Lichtbandsystem. Aus PVC. Farbe silbergrau (ähnlich RAL 9006). Länge 1074,5 mm.
078IP50 BL L150 03 8482400	Blindabdeckung für E-Line Pro Lichtbandsystem. Aus PVC. Farbe silbergrau (ähnlich RAL 9006). Länge 1442,5 mm.
078IP50 BL L187 03 8482500	Blindabdeckung für E-Line Pro Lichtbandsystem. Aus PVC. Farbe silbergrau (ähnlich RAL 9006). Länge 1811,5 mm.
078IP50 BL L225 03 8482600	Blindabdeckung für E-Line Pro Lichtbandsystem. Aus PVC. Farbe silbergrau (ähnlich RAL 9006). Länge 2180 mm.
D01X 078 03 8484800	Befestigungsklammer zur direkten Deckenanbaumontage. Farbe silbergrau (ähnlich RAL 9006).
D01X 078 m Caddy-Clip 03 8484900	Befestigungsklammer mit Caddy-Clip zur schnellen Montage an geeignetem Profilstahl ohne bohren. Farbe silbergrau (ähnlich RAL 9006).
A01SX/1500 078 03 8485000	Seilabhängung mit Befestigungsklammer. 1500 mm. Farbe silbergrau (ähnlich RAL 9006).
A01SX/3000 078 03 8485100	Seilabhängung mit Befestigungsklammer. 3000 mm. Farbe silbergrau (ähnlich RAL 9006).
A01SX/5000 078 03 8485200	Seilabhängung mit Befestigungsklammer. 5000 mm. Farbe silbergrau (ähnlich RAL 9006).
A01DSX/1500 078 03 8485300	Dekor-Seilabhängung mit Abhängeklammer. 1500 mm. Farbe silbergrau (ähnlich RAL 9006).
A01DSX/3000 078 03 8485400	Dekor-Seilabhängung mit Abhängeklammer. 3000 mm. Farbe silbergrau (ähnlich RAL 9006).
A01DSX/5000 078 03 8485500	Dekor-Seilabhängung mit Abhängeklammer. 5000 mm. Farbe silbergrau (ähnlich RAL 9006).
A01DSXOE/1500 078 03 8485600	Dekor-Seilabhängung mit Abhängeklammer aus Edelstahl, verzinktem Stahlseil (Ø 1,5 mm) und Öse. 1500 mm. Farbe silbergrau (ähnlich RAL 9006).
A01DSXOE/3000 078 03 8485700	Dekor-Seilabhängung mit Abhängeklammer aus Edelstahl, verzinktem Stahlseil (Ø 1,5 mm) und Öse. 3000 mm. Farbe silbergrau (ähnlich RAL 9006).
A01DSXOE/5000 078 03 8485800	Dekor-Seilabhängung mit Abhängeklammer aus Edelstahl, verzinktem Stahlseil (Ø 1,5 mm) und Öse. 5000 mm. Farbe silbergrau (ähnlich RAL 9006).
E03SX 078 03 8485900	Aufhängeklammer für Montage an Stahlseil. Farbe silbergrau (ähnlich RAL 9006).

Alle technischen Daten sowie Gewichts- und Maßangaben sind sorgfältig erstellt. Irrtum vorbehalten. Produktabbildungen sind beispielhaft und können vom Original abweichen. Änderungen, die dem Fortschritt dienen, behalten wir uns vor.

E03KX 078 03 8486000	Aufhängeklammer für Kettenmontage. Farbe silbergrau (ähnlich RAL 9006).
E03SKX 078 03 8486100	Aufhängeklammer für Kettenmontage. Höhenverstellbare, flexible Ausführung. Farbe silbergrau (ähnlich RAL 9006).
A01SKX/1500 078 03 8486200	Kettenabhängung bestehend aus Knotenkette, glanzverzinkt, 1500 mm lang, mit Spannschloß und Aufhängeklammer E03KX. Farbe silbergrau (ähnlich RAL 9006).
A01KX/1500 078 03 8486300	Kettenabhängung bestehend aus Knotenkette, glanzverzinkt, 1500 mm lang, mit Spannschloß und Aufhängeklammer E03KX. 1500 mm. Farbe silbergrau (ähnlich RAL 9006).
078 L-Connector 03 8544500	Verbinder für L-förmige Lichtbandanwendungen. Die Einspeiseelemente (078 VF... für flexible Leitungen oder 078 VS... für starre Leitungen) sind als separat zu bestellendes Zubehör erhältlich. Farbe silbergrau (ähnlich RAL 9006). Maße (L x B): 590 mm x 61 mm.
078 T-Connector 03 8544800	Verbinder für T-förmige Lichtbandanwendungen. Die Einspeiseelemente (078 VF... für flexible Leitungen oder 078 VS... für starre Leitungen) sind als separat zu bestellendes Zubehör erhältlich. Farbe silbergrau (ähnlich RAL 9006). Maße (L x B): 590 mm x 61 mm.
078 X-Connector 03 8545100	Verbinder für X-förmige Lichtbandanwendungen. Die Einspeiseelemente (078 VF... für flexible Leitungen oder 078 VS... für starre Leitungen) sind als separat zu bestellendes Zubehör erhältlich. Farbe silbergrau (ähnlich RAL 9006). Maße (L x B): 590 mm x 61 mm.
078 LHI 8916300	Leitungshalter für die Leitungsführung in Tragprofilen bei Durchgangsverdrahtung.
078 VD 8916400	Verschlussdrücker zur komfortablen Öffnung und Montage. Aus Kunststoff.
E01 Deckenbefestigungsplatte 078 9243100	Deckenbefestigungsplatte aus verzinktem Stahlblech.
E04 Kette glzvz (20m) 078 9243200	Knotenkette glanzverzinkt (20 m).
E05N Spannschloss m Karabiner 078 9243300	Spannschloss für Höhenausgleich in Kettengliedlänge sowie ein Ketten-Schnellverschluss.
E06 Stahlseil (20m) u Sekundenkleber 078 9243400	20 m Stahlseil Ø 1,5 mm, verzinkt. Mit Schnellkleber zur Sicherung der Seilenden gegen Spleißen beim Ablängen.
078 Ks ind 03 9412100	Formschlüssiges Kopfstück zum Abschluss einer E-Line Pro Lichtbandanwendung mit Indirektmodul oder Kabelkanal IP20. Abdeckung aus Kunststoff, Farbe silbergrau (ähnlich RAL 9006).
078 SW L150 03 9244100	Seitenwände für die Anwendung von Kabelführungen in Kombination mit Tragprofilen 078... und Multifunktionsbrücke 078 BM... E-Line Pro. Aus PVC, Farbe silbergrau (ähnlich RAL 9006). Länge 1475 mm.
078 SW-Alu L150 03 9245000	Seitenwände für die Anwendung von Indirektmodulen und Kabelführungen in Kombination mit Tragprofilen 078... und Multifunktionsbrücke 078 BM... E-Line Pro. Aus Aluminium, pulverbeschichtet. Farbe silbergrau (ähnlich RAL 9006). Länge 1457 mm.
078 VS-13 vp 8497400	Einspeiseelement für starre Anschlussleitungen. 13-polige Ausführung, leitungsquerschnitt 2,5 mm ^{2} .
078 VF-13 vp 8497600	Einspeiseelement für flexible Anschlussleitungen. 13-polige Ausführung, leitungsquerschnitt 2,5 mm ^{2} .
A01DSXD/1500 078 9652400	Seilabhängung mit Abhängeklammer aus Edelstahl, verzinktem Stahlseil (Ø 1,5 mm), Karabiner und Ösenabhängung. Für Abhängelängen bis 1500 mm.
A01DSXD/1500 078 03 9652600	Seilabhängung mit Abhängeklammer aus Edelstahl, verzinktem Stahlseil (Ø 1,5 mm), Karabiner und Ösenabhängung. Für Abhängelängen bis 1500 mm. Oberfläche der Aufhängeklammer beschichtet, Farbe silbergrau (ähnlich RAL 9006).

Alle technischen Daten sowie Gewichts- und Maßangaben sind sorgfältig erstellt. Irrtum vorbehalten. Produktabbildungen sind beispielhaft und können vom Original abweichen. Änderungen, die dem Fortschritt dienen, behalten wir uns vor.

A01DSXD/3000 078 9652800	Seilabhängung mit Abhängeklammer aus Edelstahl, verzinktem Stahlseil (Ø 1,5 mm), Karabiner und Ösenabhängung. Für Abhängelängen bis 3000 mm.
A01DSXD/3000 078 03 9653000	Seilabhängung mit Abhängeklammer aus Edelstahl, verzinktem Stahlseil (Ø 1,5 mm), Karabiner und Ösenabhängung. Für Abhängelängen bis 3000 mm. Oberfläche der Aufhängeklammer beschichtet, Farbe silbergrau (ähnlich RAL 9006).
A01DSXD/5000 078 9653200	Seilabhängung mit Abhängeklammer aus Edelstahl, verzinktem Stahlseil (Ø 1,5 mm), Karabiner und Ösenabhängung. Für Abhängelängen bis 5000 mm.
A01DSXD/5000 078 03 9653400	Seilabhängung mit Abhängeklammer aus Edelstahl, verzinktem Stahlseil (Ø 1,5 mm), Karabiner und Ösenabhängung. Für Abhängelängen bis 5000 mm. Oberfläche der Aufhängeklammer beschichtet, Farbe silbergrau (ähnlich RAL 9006).
A01DSXK/1500 078 9653600	Seilabhängung mit Befestigungsklammer aus Edelstahl, verzinktem Stahlseil (Ø 1,5 mm), Seilöse und 2 Karabinern. Für Abhängelängen bis 1500 mm.
A01DSXK/1500 078 03 9653800	Seilabhängung mit Befestigungsklammer aus Edelstahl, verzinktem Stahlseil (Ø 1,5 mm), Seilöse und 2 Karabinern. Für Abhängelängen bis 1500 mm. Oberfläche der Aufhängeklammer beschichtet, Farbe silbergrau (ähnlich RAL 9006).
A01DSXK/3000 078 9654000	Seilabhängung mit Befestigungsklammer aus Edelstahl, verzinktem Stahlseil (Ø 1,5 mm), Seilöse und 2 Karabinern. Für Abhängelängen bis 3000 mm.
A01DSXK/3000 078 03 9654200	Seilabhängung mit Befestigungsklammer aus Edelstahl, verzinktem Stahlseil (Ø 1,5 mm), Seilöse und 2 Karabinern. Für Abhängelängen bis 3000 mm. Oberfläche der Aufhängeklammer beschichtet, Farbe silbergrau (ähnlich RAL 9006).
A01DSXK/5000 078 9654400	Seilabhängung mit Befestigungsklammer aus Edelstahl, verzinktem Stahlseil (Ø 1,5 mm), Seilöse und 2 Karabinern. Für Abhängelängen bis 5000 mm.
A01DSXK/5000 078 03 9654600	Seilabhängung mit Befestigungsklammer aus Edelstahl, verzinktem Stahlseil (Ø 1,5 mm), Seilöse und 2 Karabinern. Für Abhängelängen bis 5000 mm. Oberfläche der Aufhängeklammer beschichtet, Farbe silbergrau (ähnlich RAL 9006).
A01DSXT/1500 078 9654800	Seilabhängung mit Befestigungsklammer aus Edelstahl, verzinktem Stahlseil (Ø 1,5 mm), Karabiner und Trapezhakenaufhängung. Für Abhängelängen bis 1500 mm.
A01DSXT/1500 078 03 9655000	Seilabhängung mit Befestigungsklammer aus Edelstahl, verzinktem Stahlseil (Ø 1,5 mm), Karabiner und Trapezhakenaufhängung. Für Abhängelängen bis 1500 mm. Oberfläche der Aufhängeklammer beschichtet, Farbe silbergrau (ähnlich RAL 9006).
A01DSXT/3000 078 9655200	Seilabhängung mit Befestigungsklammer aus Edelstahl, verzinktem Stahlseil (Ø 1,5 mm), Karabiner und Trapezhakenaufhängung. Für Abhängelängen bis 3000 mm.
A01DSXT/3000 078 03 9655400	Seilabhängung mit Befestigungsklammer aus Edelstahl, verzinktem Stahlseil (Ø 1,5 mm), Karabiner und Trapezhakenaufhängung. Für Abhängelängen bis 3000 mm. Oberfläche der Aufhängeklammer beschichtet, Farbe silbergrau (ähnlich RAL 9006).
A01DSXT/5000 078 9655600	Seilabhängung mit Befestigungsklammer aus Edelstahl, verzinktem Stahlseil (Ø 1,5 mm), Karabiner und Trapezhakenaufhängung. Für Abhängelängen bis 5000 mm.
A01DSXT/5000 078 03 9655800	Seilabhängung mit Befestigungsklammer aus Edelstahl, verzinktem Stahlseil (Ø 1,5 mm), Karabiner und Trapezhakenaufhängung. Für Abhängelängen bis 5000 mm. Oberfläche der Aufhängeklammer beschichtet, Farbe silbergrau (ähnlich RAL 9006).
078IP50 BL-M L37 03 9924400	Blindabdeckung für E-Line Pro Lichtbandsystem. Aus Stahlblech. Farbe silbergrau (ähnlich RAL 9006). Länge 368 mm.
078IP50 BL-M L75 03 9924500	Blindabdeckung für E-Line Pro Lichtbandsystem. Aus Stahlblech. Farbe silbergrau (ähnlich RAL 9006). Länge 737 mm.
078IP50 BL-M L112 03 9924600	Blindabdeckung für E-Line Pro Lichtbandsystem. Aus Stahlblech. Farbe silbergrau (ähnlich RAL 9006). Länge 1106 mm.
078IP50 BL-M L150 03 9924700	Blindabdeckung für E-Line Pro Lichtbandsystem. Aus Stahlblech. Farbe silbergrau (ähnlich RAL 9006). Länge 1474 mm.

Alle technischen Daten sowie Gewichts- und Maßangaben sind sorgfältig erstellt. Irrtum vorbehalten. Produktabbildungen sind beispielhaft und können vom Original abweichen. Änderungen, die dem Fortschritt dienen, behalten wir uns vor.

078IP50 BL-M L187 03 9924800	Blindabdeckung für E-Line Pro Lichtbandsystem. Aus Stahlblech. Farbe silbergrau (ähnlich RAL 9006). Länge 1843 mm.
078IP50 BL-M L225 03 9924900	Blindabdeckung für E-Line Pro Lichtbandsystem. Aus Stahlblech. Farbe silbergrau (ähnlich RAL 9006). Länge 2211 mm.
078IP50 Ks 03 8498100	
078 BM 03 9412000	Multifunktionsbrücke zur Befestigung von Seitenwänden und Leitungsführung an der Oberseite von Tragprofilen 078... E-Line Pro. In Kombination mit Seitenwänden 078 SW... oder 078 SW-Alu... anzuwenden. Verpackungseinheit bestehend aus 1 Stück.
078 Connector 11pol vp 8497000	Stecker für MVM-Abgriff als Ersatz oder als Hilfsmittel zur Lösung individueller Anforderungen im Projekt. 11-polige Ausführung.
078 Connector 9pol vp 8496300	Stecker für MVM-Abgriff als Ersatz oder als Hilfsmittel zur Lösung individueller Anforderungen im Projekt. 9-polige Ausführung.

Ausschreibungstext

Tragprofil für 78... E-Line Pro Lichtband-Anwendungen mit Lichtband-Kupplung. Das konstruktive Konzept erfüllt die hohen Anforderungen industrieller Anwendungen hinsichtlich Qualität und Langlebigkeit . Mit durchlaufendem, 13-poligen Stromführungsprofil zum schnellen, werkzeuglosen Anschluss der frei positionierbaren Geräteträger, Leiterquerschnitt 13 x 2,5 mm ^{2} , halogen- und silikonfrei. Die elektrische und mechanische Verbindung der einzelnen Lichtbandelemente wird gesteckt und erfolgt werkzeuglos. Die Verbindung wird durch eine Rastvorrichtung gesichert und kann werkzeuglos gelöst werden. Der elektrotechnische Schnellsteck-Verbinder kann an den Stoßstellen der Lichtbandsegmente entfernt werden. Die Installationsrichtung wird an beiden Seiten des Tragprofils zur Unterstützung der Montage angezeigt. Geeignet für den Einsatz in Umgebungen, die eine Schutzart bis IP64 (IP20/IP50/IP64) erfordern. Die Schutzart des Lichtbands wird durch die Geräteträger und Zubehöre bestimmt. Wird in Kombination mit Geräteträger und Zubehör IP5x erreicht, ist die Leuchte für Einsatz in feuergefährdeten Betriebsstätten gemäß DIN EN 60598-2-24 (D-Kennung) geeignet. Der Tragprofilkörper besteht aus feuerverzinktem, profiliertem Stahlblech. Innenseitig mit Schutzlack, außen mit Polyesterlack beschichtet, Farbe silbergrau (ähnlich RAL 9006). Länge des Tragprofils: 1475 mm. Der Befestigungsabstand in einer Lichtbandanwendung kann bis zu 4000 mm betragen.

Alle technischen Daten sowie Gewichts- und Maßangaben sind sorgfältig erstellt. Irrtum vorbehalten. Produktabbildungen sind beispielhaft und können vom Original abweichen. Änderungen, die dem Fortschritt dienen, behalten wir uns vor.