# 078 L450 13LV 05

TOC: 8452700

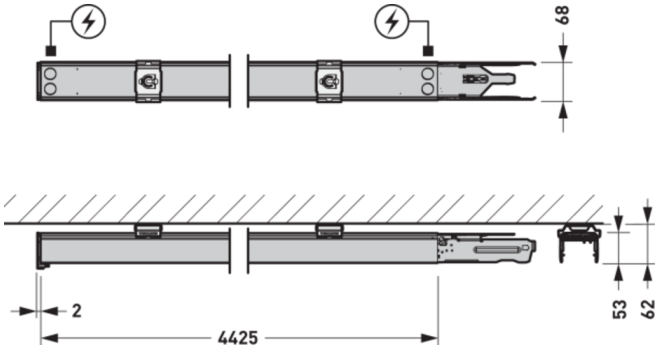

## Produktmerkmale und Kenndaten

| | |
|---|---|
| **Leuchtenfarbe** | RAL9005 Tiefschwarz |
| **Polzahl** | 13LV |
| **Schutzart** | IP20 |
| **Schutzart in Kombination** | IP50 |
| **Schutzklasse** | I |
| **Länge-Netto** | 4.425 mm |
| **Breite-Netto** | 68,30 mm |
| **Höhe-Netto** | 53,50 mm |
| **Gewicht** | 7,4 kg |

## Lieferbares Zubehör

| Material | Bezeichnung |
|---|---|
| **078 Ks 05** 8497900 | Kopfstück zum Abschluss einer E-Line PRO Lichtbandanwendung IP20. Aus Kunststoff, Farbe schwarz. |
| **078 BL L37 05** 8479900 | Blindabdeckung für E-Line Pro Lichtbandsystem. Aus PVC. Farbe schwarz (ähnlich RAL 9005). Länge 368,5 mm. |
| **078 BL L75 05** 8480200 | Blindabdeckung für E-Line Pro Lichtbandsystem. Aus PVC. Farbe schwarz (ähnlich RAL 9005). Länge 737 mm. |
| **078 BL L112 05** 8480500 | Blindabdeckung für E-Line Pro Lichtbandsystem. Aus PVC. Farbe schwarz (ähnlich RAL 9005). Länge 1106 mm. |
| **078 BL L150 05** 8480800 | Blindabdeckung für E-Line Pro Lichtbandsystem. Aus PVC. Farbe schwarz (ähnlich RAL 9005). Länge 1475 mm. |
| **078 BL L187 05** 8481100 | Blindabdeckung für E-Line Pro Lichtbandsystem. Aus PVC. Farbe schwarz (ähnlich RAL 9005). Länge 1843 mm. |
| **078 BL L225 05** 8481400 | Blindabdeckung für E-Line Pro Lichtbandsystem. Aus PVC. Farbe schwarz (ähnlich RAL 9005). Länge 2213 mm. |
| **078IP50 SB** 8912700 | Dichtungssteg für Lichtbandanwendungen mit Schutzart IP50 rundum.. Aus Kunststoff, Farbe schwarz. |
| **078IP50 SC 05** 8913000 | Schnittstellenabdeckung für Lichtbandanwendungen mit Schutzart IP50 rundum. |



Alle technischen Daten sowie Gewichts- und Maßangaben sind sorgfältig erstellt. Irrtum vorbehalten. Produktabbildungen sind beispielhaft und können vom Original abweichen. Änderungen, die dem Fortschritt dienen, behalten wir uns vor.

| | |
|---|---|
| **078IP50 BL-M 5-pol L37 05**<br>8338600 | Blindabdeckung für E-Line Pro Lichtbandsystem. Aus Stahlblech. Farbe schwarz (ähnlich RAL 9005). Länge 368 mm. |
| **078IP50 BL-M 5-pol L75 05**<br>8338700 | Blindabdeckung für E-Line Pro Lichtbandsystem. Aus Stahlblech. Farbe schwarz (ähnlich RAL 9005). Länge 737 mm. |
| **078IP50 BL-M 5-pol L112 05**<br>8338800 | Blindabdeckung für E-Line Pro Lichtbandsystem. Aus Stahlblech. Farbe schwarz (ähnlich RAL 9005). Länge 1106 mm. |
| **078IP50 BL-M 5-pol L150 05**<br>8338900 | Blindabdeckung für E-Line Pro Lichtbandsystem. Aus Stahlblech. Farbe schwarz (ähnlich RAL 9005). Länge 1474 mm. |
| **078IP50 BL-M 5-pol L187 05**<br>8339000 | Blindabdeckung für E-Line Pro Lichtbandsystem. Aus Stahlblech. Farbe schwarz (ähnlich RAL 9005). Länge 1843 mm. |
| **078IP50 BL-M 5-pol L225 05**<br>8339100 | Blindabdeckung für E-Line Pro Lichtbandsystem. Aus Stahlblech. Farbe schwarz (ähnlich RAL 9005). Länge 2211 mm. |
| **D01X 078**<br>8424000 | Befestigungsklammer zur direkten Deckenanbaumontage. Farbe grau . |
| **D01X 078 m Caddy-Clip**<br>8424100 | Befestigungsklammer mit Caddy-Clip zur schnellen Montage an geeignetem Profilstahl ohne bohren. Farbe grau . |
| **A01SX/1500 078**<br>8424300 | Seilabhängung mit Befestigungsklammer. 1500 mm. |
| **A01SX/3000 078**<br>8424400 | Seilabhängung mit Befestigungsklammer. 3000 mm. |
| **A01SX/5000 078**<br>8424500 | Seilabhängung mit Befestigungsklammer. 5000 mm. |
| **A01DSX/1500 078**<br>8424600 | Dekor-Seilabhängung mit Abhängeklammer. 1500 mm. |
| **A01DSX/3000 078**<br>8424700 | Dekor-Seilabhängung mit Abhängeklammer. 3000 mm. |
| **A01DSX/5000 078**<br>8424800 | Dekor-Seilabhängung mit Abhängeklammer. 5000 mm. |
| **A01DSXOE/1500 078**<br>8424900 | Dekor-Seilabhängung mit Abhängeklammer aus Edelstahl, verzinktem Stahlseil (Ø 1,5 mm) und Öse. 1500 mm. |
| **A01DSXOE/3000 078**<br>8425000 | Dekor-Seilabhängung mit Abhängeklammer aus Edelstahl, verzinktem Stahlseil (Ø 1,5 mm) und Öse. 3000 mm. |
| **A01DSXOE/5000 078**<br>8425100 | Dekor-Seilabhängung mit Abhängeklammer aus Edelstahl, verzinktem Stahlseil (Ø 1,5 mm) und Öse. 5000 mm. |
| **E03SX 078**<br>8425200 | Aufhängeklammer für Montage an Stahlseil. |
| **E03KX 078**<br>8425300 | Aufhängeklammer für Kettenmontage. |
| **E03SKX 078**<br>8425400 | Aufhängeklammer für Kettenmontage. Höhenverstellbare, flexible Ausführung. |



Alle technischen Daten sowie Gewichts- und Maßangaben sind sorgfältig erstellt. Irrtum vorbehalten. Produktabbildungen sind beispielhaft und können vom Original abweichen. Änderungen, die dem Fortschritt dienen, behalten wir uns vor.

| | |
|---|---|
| **A01SKX/1500 078**<br>8425500 | Kettenabhängung bestehend aus Knotenkette, glanzverzinkt, 1500 mm lang, mit Spannschloß und Aufhängeklammer E03KX. |
| **A01KX/1500 078**<br>8425600 | Kettenabhängung bestehend aus Knotenkette, glanzverzinkt, 1500 mm lang, mit Spannschloß und Aufhängeklammer E03KX. 1500 mm. |
| **078IP50 BL L37 05**<br>8482700 | Blindabdeckung für E-Line Pro Lichtbandsystem. Aus PVC. Farbe schwarz (ähnlich RAL 9005). Länge 337 mm. |
| **078IP50 BL L75 05**<br>8482800 | Blindabdeckung für E-Line Pro Lichtbandsystem. Aus PVC. Farbe schwarz (ähnlich RAL 9005). Länge 705,5 mm. |
| **078IP50 BL L112 05**<br>8482900 | Blindabdeckung für E-Line Pro Lichtbandsystem. Aus PVC. Farbe schwarz (ähnlich RAL 9005). Länge 1074,5 mm. |
| **078IP50 BL L150 05**<br>8483000 | Blindabdeckung für E-Line Pro Lichtbandsystem. Aus PVC. Farbe schwarz (ähnlich RAL 9005). Länge 1442,5 mm. |
| **078IP50 BL L187 05**<br>8483100 | Blindabdeckung für E-Line Pro Lichtbandsystem. Aus PVC. Farbe schwarz (ähnlich RAL 9005). Länge 1811,5 mm. |
| **078IP50 BL L225 05**<br>8483200 | Blindabdeckung für E-Line Pro Lichtbandsystem. Aus PVC. Farbe schwarz (ähnlich RAL 9005). Länge 2180 mm. |
| **D01X 078 05**<br>8486400 | Befestigungsklammer zur direkten Deckenanbaumontage. Farbe schwarz (ähnlich RAL 9005). |
| **D01X 078 m Caddy-Clip 05**<br>8486500 | Befestigungsklammer mit Caddy-Clip zur schnellen Montage an geeignetem Profilstahl ohne bohren. Farbe schwarz (ähnlich RAL 9005). |
| **A01SX/1500 078 05**<br>8486600 | Seilabhängung mit Befestigungsklammer. 1500 mm. Farbe schwarz (ähnlich RAL 9005). |
| **A01SX/3000 078 05**<br>8486700 | Seilabhängung mit Befestigungsklammer. 3000 mm. Farbe schwarz (ähnlich RAL 9005). |
| **A01SX/5000 078 05**<br>8486800 | Seilabhängung mit Befestigungsklammer. 5000 mm. Farbe schwarz (ähnlich RAL 9005). |
| **A01DSX/1500 078 05**<br>8486900 | Dekor-Seilabhängung mit Abhängeklammer. 1500 mm. Farbe schwarz (ähnlich RAL 9005). |
| **A01DSX/3000 078 05**<br>8487000 | Dekor-Seilabhängung mit Abhängeklammer. 3000 mm. Farbe grau . |
| **A01DSX/5000 078 05**<br>8487100 | Dekor-Seilabhängung mit Abhängeklammer. 5000 mm. Farbe schwarz (ähnlich RAL 9005). |
| **A01DSXOE/1500 078 05**<br>8487200 | Dekor-Seilabhängung mit Abhängeklammer aus Edelstahl, verzinktem Stahlseil (Ø 1,5 mm) und Öse. 1500 mm. Farbe schwarz (ähnlich RAL 9005). |
| **A01DSXOE/3000 078 05**<br>8487300 | Dekor-Seilabhängung mit Abhängeklammer aus Edelstahl, verzinktem Stahlseil (Ø 1,5 mm) und Öse. 3000 mm. Farbe schwarz (ähnlich RAL 9005). |
| **A01DSXOE/5000 078 05**<br>8487400 | Dekor-Seilabhängung mit Abhängeklammer aus Edelstahl, verzinktem Stahlseil (Ø 1,5 mm) und Öse. 5000 mm. Farbe schwarz (ähnlich RAL 9005). |
| **E03SX 078 05**<br>8487500 | Aufhängeklammer für Montage an Stahlseil. Farbe schwarz (ähnlich RAL 9005). |



Alle technischen Daten sowie Gewichts- und Maßangaben sind sorgfältig erstellt. Irrtum vorbehalten. Produktabbildungen sind beispielhaft und können vom Original abweichen. Änderungen, die dem Fortschritt dienen, behalten wir uns vor.

| | |
|---|---|
| **E03KX 078 05**<br>8487600 | Aufhängeklammer für Kettenmontage. Farbe schwarz (ähnlich RAL 9005). |
| **E03SKX 078 05**<br>8487700 | Aufhängeklammer für Kettenmontage. Höhenverstellbare, flexible Ausführung. Farbe schwarz (ähnlich RAL 9005). |
| **A01SKX/1500 078 05**<br>8487800 | Kettenabhängung bestehend aus Knotenkette, glanzverzinkt, 1500 mm lang, mit Spannschloß und Aufhängeklammer E03KX. Farbe schwarz (ähnlich RAL 9005). |
| **A01KX/1500 078 05**<br>8487900 | Kettenabhängung bestehend aus Knotenkette, glanzverzinkt, 1500 mm lang, mit Spannschloß und Aufhängeklammer E03KX. 1500 mm. Farbe schwarz (ähnlich RAL 9005). |
| **078 L-Connector 05**<br>8544600 | Verbinder für L-förmige Lichtbandanwendungen. Die Einspeiseelemente (078 VF... für flexible Leitungen oder 078 VS... für starre Leitungen) sind als separat zu bestellendes Zubehör erhältlich. Farbe schwarz (ähnlich RAL 9005). Maße (L x B): 590 mm x 61 mm. |
| **078 T-Connector 05**<br>8544900 | Verbinder für T-förmige Lichtbandanwendungen. Die Einspeiseelemente (078 VF... für flexible Leitungen oder 078 VS... für starre Leitungen) sind als separat zu bestellendes Zubehör erhältlich. Farbe schwarz (ähnlich RAL 9005). Maße (L x B): 590 mm x 61 mm. |
| **078 X-Connector 05**<br>8545200 | Verbinder für X-förmige Lichtbandanwendungen. Die Einspeiseelemente (078 VF... für flexible Leitungen oder 078 VS... für starre Leitungen) sind als separat zu bestellendes Zubehör erhältlich. Farbe schwarz (ähnlich RAL 9005). Maße (L x B): 590 mm x 61 mm. |
| **078 LHI**<br>8916300 | Leitungshalter für die Leitungsführung in Tragprofilen bei Durchgangsverdrahtung. |
|  **078 VD**<br>8916400 | Verschlussdrücker zur komfortablen Öffnung und Montage. Aus Kunststoff. |
| **E01 Deckenbefestigungsplatte 078**<br>9243100 | Deckenbefestigungsplatte aus verzinktem Stahlblech. |
| **E04 Kette glzvz (20m) 078**<br>9243200 | Knotenkette glanzverzinkt (20 m). |
| **E05N Spannschloss m Karabiner 078**<br>9243300 | Spannschloss für Höhenausgleich in Kettengliedlänge sowie ein Ketten-Schnellverschluss. |
| **E06 Stahlseil (20m) u Sekundenkleber 078**<br>9243400 | 20 m Stahlseil Ø 1,5 mm, verzinkt. Mit Schnellkleber zur Sicherung der Seilenden gegen Spleißen beim Ablängen. |
| **078 VS-13 vp**<br>8497400 | Einspeiseelement für starre Anschlussleitungen. 13-polige Ausführung, leitungsquerschnitt 2,5 mm $^2$ . |
| **078 VF-13 vp**<br>8497600 | Einspeiseelement für flexible Anschlussleitungen. 13-polige Ausführung, leitungsquerschnitt 2,5 mm $^2$ . |
| **A01DSXD/1500 078**<br>9652400 | Seilabhängung mit Abhängeklammer aus Edelstahl, verzinktem Stahlseil (Ø 1,5 mm), Karabiner und Ösenabhängung. Für Abhängelängen bis 1500 mm. |
| **A01DSXD/1500 078 05**<br>9652700 | Seilabhängung mit Abhängeklammer aus Edelstahl, verzinktem Stahlseil (Ø 1,5 mm), Karabiner und Ösenabhängung. Für Abhängelängen bis 1500 mm. Oberfläche der Aufhängeklammer beschichtet, Farbe schwarz (ähnlich RAL 9005). |
| **A01DSXD/3000 078**<br>9652800 | Seilabhängung mit Abhängeklammer aus Edelstahl, verzinktem Stahlseil (Ø 1,5 mm), Karabiner und Ösenabhängung. Für Abhängelängen bis 3000 mm. |
| **A01DSXD/3000 078 05**<br>9653100 | Seilabhängung mit Abhängeklammer aus Edelstahl, verzinktem Stahlseil (Ø 1,5 mm), Karabiner und Ösenabhängung. Für Abhängelängen bis 3000 mm. Oberfläche der Aufhängeklammer beschichtet, Farbe schwarz (ähnlich RAL 9005). |
| **A01DSXD/5000 078**<br>9653200 | Seilabhängung mit Abhängeklammer aus Edelstahl, verzinktem Stahlseil (Ø 1,5 mm), Karabiner und Ösenabhängung. Für Abhängelängen bis 5000 mm. |



Alle technischen Daten sowie Gewichts- und Maßangaben sind sorgfältig erstellt. Irrtum vorbehalten. Produktabbildungen sind beispielhaft und können vom Original abweichen. Änderungen, die dem Fortschritt dienen, behalten wir uns vor.

| | |
|---|---|
| **A01DSXD/5000 078 05**<br>9653500 | Seilabhängung mit Abhängeklammer aus Edelstahl, verzinktem Stahlseil (Ø 1,5 mm), Karabiner und Ösenabhängung. Für Abhängelängen bis 5000 mm. Oberfläche der Aufhängeklammer beschichtet, Farbe schwarz (ähnlich RAL 9005). |
| **A01DSXK/1500 078**<br>9653600 | Seilabhängung mit Befestigungsklammer aus Edelstahl, verzinktem Stahlseil (Ø 1,5 mm), Seilöse und 2 Karabinern. Für Abhängelängen bis 1500 mm. |
| **A01DSXK/1500 078 05**<br>9653900 | Seilabhängung mit Befestigungsklammer aus Edelstahl, verzinktem Stahlseil (Ø 1,5 mm), Seilöse und 2 Karabinern. Für Abhängelängen bis 1500 mm. Oberfläche der Aufhängeklammer beschichtet, Farbe schwarz (ähnlich RAL 9005). |
| **A01DSXK/3000 078**<br>9654000 | Seilabhängung mit Befestigungsklammer aus Edelstahl, verzinktem Stahlseil (Ø 1,5 mm), Seilöse und 2 Karabinern. Für Abhängelängen bis 3000 mm. |
| **A01DSXK/3000 078 05**<br>9654300 | Seilabhängung mit Befestigungsklammer aus Edelstahl, verzinktem Stahlseil (Ø 1,5 mm), Seilöse und 2 Karabinern. Für Abhängelängen bis 3000 mm. Oberfläche der Aufhängeklammer beschichtet, Farbe schwarz (ähnlich RAL 9005). |
| **A01DSXK/5000 078**<br>9654400 | Seilabhängung mit Befestigungsklammer aus Edelstahl, verzinktem Stahlseil (Ø 1,5 mm), Seilöse und 2 Karabinern. Für Abhängelängen bis 5000 mm. |
| **A01DSXK/5000 078 05**<br>9654700 | Seilabhängung mit Befestigungsklammer aus Edelstahl, verzinktem Stahlseil (Ø 1,5 mm), Seilöse und 2 Karabinern. Für Abhängelängen bis 5000 mm. Oberfläche der Aufhängeklammer beschichtet, Farbe schwarz (ähnlich RAL 9005). |
| **A01DSXT/1500 078**<br>9654800 | Seilabhängung mit Befestigungsklammer aus Edelstahl, verzinktem Stahlseil (Ø 1,5 mm), Karabiner und Trapezhakenaufhängung. Für Abhängelängen bis 1500 mm. |
| **A01DSXT/1500 078 05**<br>9655100 | Seilabhängung mit Befestigungsklammer aus Edelstahl, verzinktem Stahlseil (Ø 1,5 mm), Karabiner und Trapezhakenaufhängung. Für Abhängelängen bis 1500 mm. Oberfläche der Aufhängeklammer beschichtet, Farbe schwarz (ähnlich RAL 9005). |
| **A01DSXT/3000 078**<br>9655200 | Seilabhängung mit Befestigungsklammer aus Edelstahl, verzinktem Stahlseil (Ø 1,5 mm), Karabiner und Trapezhakenaufhängung. Für Abhängelängen bis 3000 mm. |
| **A01DSXT/3000 078 05**<br>9655500 | Seilabhängung mit Befestigungsklammer aus Edelstahl, verzinktem Stahlseil (Ø 1,5 mm), Karabiner und Trapezhakenaufhängung. Für Abhängelängen bis 3000 mm. Oberfläche der Aufhängeklammer beschichtet, Farbe schwarz (ähnlich RAL 9005). |
| **A01DSXT/5000 078**<br>9655600 | Seilabhängung mit Befestigungsklammer aus Edelstahl, verzinktem Stahlseil (Ø 1,5 mm), Karabiner und Trapezhakenaufhängung. Für Abhängelängen bis 5000 mm. |
| **A01DSXT/5000 078 05**<br>9655900 | Seilabhängung mit Befestigungsklammer aus Edelstahl, verzinktem Stahlseil (Ø 1,5 mm), Karabiner und Trapezhakenaufhängung. Für Abhängelängen bis 5000 mm. Oberfläche der Aufhängeklammer beschichtet, Farbe schwarz (ähnlich RAL 9005). |
| **078IP50 BL-M L37 05**<br>9925000 | Blindabdeckung für E-Line Pro Lichtbandsystem. Aus Stahlblech. Farbe schwarz (ähnlich RAL 9005). Länge 368 mm. |
| **078IP50 BL-M L75 05**<br>9925100 | Blindabdeckung für E-Line Pro Lichtbandsystem. Aus Stahlblech. Farbe schwarz (ähnlich RAL 9005). Länge 737 mm. |
| **078IP50 BL-M L112 05**<br>9925200 | Blindabdeckung für E-Line Pro Lichtbandsystem. Aus Stahlblech. Farbe schwarz (ähnlich RAL 9005). Länge 1106 mm. |
| **078IP50 BL-M L150 05**<br>9925300 | Blindabdeckung für E-Line Pro Lichtbandsystem. Aus Stahlblech. Farbe schwarz (ähnlich RAL 9005). Länge 1474 mm. |
| **078IP50 BL-M L187 05**<br>9925400 | Blindabdeckung für E-Line Pro Lichtbandsystem. Aus Stahlblech. Farbe schwarz (ähnlich RAL 9005). Länge 1843 mm. |
| **078IP50 BL-M L225 05**<br>9925500 | Blindabdeckung für E-Line Pro Lichtbandsystem. Aus Stahlblech. Farbe schwarz (ähnlich RAL 9005). Länge 2211 mm. |
| **078IP50 Ks 05**<br>8498200 | |



Alle technischen Daten sowie Gewichts- und Maßangaben sind sorgfältig erstellt. Irrtum vorbehalten. Produktabbildungen sind beispielhaft und können vom Original abweichen. Änderungen, die dem Fortschritt dienen, behalten wir uns vor.

**078 Connector 11pol vp**
8497000

Stecker für MVM-Abgriff als Ersatz oder als Hilfsmittel zur Lösung individueller Anforderungen im Projekt. 11-polige Ausführung.

**078 Connector 9pol vp**
8496300

Stecker für MVM-Abgriff als Ersatz oder als Hilfsmittel zur Lösung individueller Anforderungen im Projekt. 9-polige Ausführung.

## Ausschreibungstext

Tragprofil für 78... E-Line Pro Lichtband-Anwendungen mit Lichtband-Kupplung. Das konstruktive Konzept erfüllt die hohen Anforderungen industrieller Anwendungen hinsichtlich Qualität und Langlebigkeit . Mit durchlaufendem, 13-poligen Stromführungsprofil zum schnellen, werkzeuglosen Anschluss der frei positionierbaren Geräteträger, Leiterquerschnitt 13 x 2,5 mm $^2$ , halogen- und silikonfrei. Die elektrische und mechanische Verbindung der einzelnen Lichtbandelemente wird gesteckt und erfolgt werkzeuglos. Die Verbindung wird durch eine Rastvorrichtung gesichert und kann werkzeuglos gelöst werden. Der elektrotechnische Schnellsteck-Verbinder kann an den Stoßstellen der Lichtbandsegmente entfernt werden. Die Installationsrichtung wird an beiden Seiten des Tragprofils zur Unterstützung der Montage angezeigt. Geeignet für den Einsatz in Umgebungen, die eine Schutzart bis IP64 (IP20/IP50/IP64) erfordern. Die Schutzart des Lichtbands wird durch die Geräteträger und Zubehöre bestimmt. Wird in Kombination mit Geräteträger und Zubehör IP5x erreicht, ist die Leuchte für Einsatz in feuergefährdeten Betriebsstätten gemäß DIN EN 60598-2-24 (D-Kennung) geeignet. Der Tragprofilkörper besteht aus feuerverzinktem, profiliertem Stahlblech. Innenseitig mit Schutzlack, außen mit Polyesterlack beschichtet, Farbe schwarz (ähnlich RAL 9005). Länge des Tragprofils: 4425 mm. Der Befestigungsabstand in einer Lichtbandanwendung kann bis zu 4000 mm betragen.



Alle technischen Daten sowie Gewichts- und Maßangaben sind sorgfältig erstellt. Irrtum vorbehalten. Produktabbildungen sind beispielhaft und können vom Original abweichen. Änderungen, die dem Fortschritt dienen, behalten wir uns vor.