0803EMB/100-42 Eck-Mastbefg kpl 26

TOC: 7022700

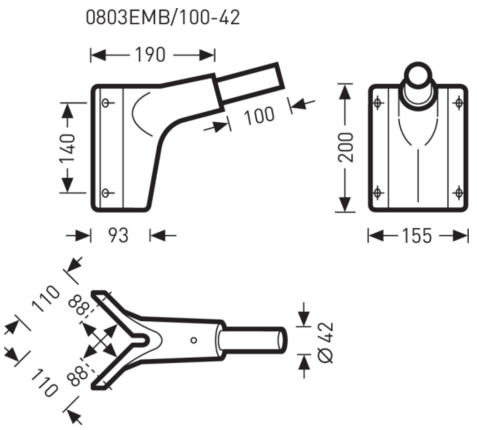

Produktmerkmale und Kenndaten

Leuchtenfarbe	DB703 Anthrazit
Länge-Netto	301 mm
Breite-Netto	237 mm
Höhe-Netto	155 mm
Gewicht	1,4 kg

Ausschreibungstext

Auslegerbefestigungen aus Aluminium-Druckguss zur Montage an Wänden bzw. Gebäudeecken. Mit 4 Befestigungslöchern Ø 10mm. Tragstutzen Ø 42 mm x 100 mm. Neigungswinkel 15°. Reduzierstück 0970/42 zusätzlich erforderlich. Farbe anthrazit, mit Metalleffekt, pulverbeschichtet, hochwetterfest.

Alle technischen Daten sowie Gewichts- und Maßangaben sind sorgfältig erstellt. Irrtum vorbehalten. Produktabbildungen sind beispielhaft und können vom Original abweichen. Änderungen, die dem Fortschritt dienen, behalten wir uns vor.