78 SNP 20m 24V Inotec L37 01

TOC: 8448300

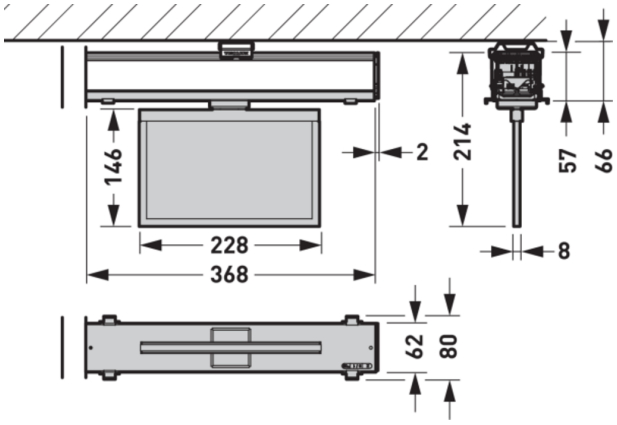

Produktmerkmale und Kenndaten

Leuchtenfarbe	RAL9016 Verkehrsweiß
Schutzart	IP20
Schutzklasse	I
Länge-Netto	368 mm
Breite-Netto	68 mm
Höhe-Netto	210 mm
Gewicht	0,9 kg

Lieferbares Zubehör

	Material	Bezeichnung
	07650/078 Blind SNP 20m, weiß 7955500	Piktogrammscheibe für E-Line Rettungszeichenleuchte SNP 20 m. Ausführung ohne Piktogramm.
	07650/07750/078 Pictogramm SNP 20m, PU 7955600	Piktogrammscheibe für E-Line Rettungszeichenleuchte SNP 20 m. Darstellung Pfeilrichtung: unten.
	07650/07750/078 Pictogramm SNP 20m, PL 7955700	Piktogrammscheibe für E-Line Rettungszeichenleuchte SNP 20 m. Darstellung Pfeilrichtung: links.
	07650/07750/078 Pictogramm SNP 20m, PR 7955800	Piktogrammscheibe für E-Line Rettungszeichenleuchte SNP 20 m. Darstellung Pfeilrichtung: rechts.
	07650/078 Pictogramm SNP 20m, PO 7955900	Piktogrammscheibe für E-Line Rettungszeichenleuchte SNP 20 m. Darstellung Pfeilrichtung: oben.
	07650/078 Pictogramm SNP 20m, PLU 7956000	Piktogrammscheibe für E-Line Rettungszeichenleuchte SNP 20 m. Darstellung Pfeilrichtung: links/ unten.
	07650/078 Pictogramm SNP 20m, PLO 7956100	Piktogrammscheibe für E-Line Rettungszeichenleuchte SNP 20 m. Darstellung Pfeilrichtung: links/ oben.
	07650/078 Pictogramm SNP 20m, PRU 7956200	Piktogrammscheibe für E-Line Rettungszeichenleuchte SNP 20 m. Darstellung Pfeilrichtung: rechts/ unten.
	07650/078 Pictogramm SNP 20m, PRO 7956300	Piktogrammscheibe für E-Line Rettungszeichenleuchte SNP 20 m. Darstellung Pfeilrichtung: rechts/ oben.
	078 L37 7LV 01 8449200	Tragprofil für 78... E-Line Pro Lichtband-Anwendungen mit Lichtband-Kupplung. Mit durchlaufendem, 7-poligen Stromführungsprofil zum schnellen, werkzeuglosen Anschluss der frei positionierbaren Geräteträger, Leiterquerschnitt 7 x 2,5 mm ^{2} , halogenfrei. Innenseitig mit Schutzlack, außen mit Polyesterlack beschichtet, Farbe weiß (ähnlich RAL 9016). Länge des Tragprofils: 369 mm.

Alle technischen Daten sowie Gewichts- und Maßangaben sind sorgfältig erstellt. Irrtum vorbehalten. Produktabbildungen sind beispielhaft und können vom Original abweichen. Änderungen, die dem Fortschritt dienen, behalten wir uns vor.

078 L75 7LV 01
8449500

Tragprofil für 78... E-Line Pro Lichtband-Anwendungen mit Lichtband-Kupplung. Mit durchlaufendem, 7-poligen Stromführungsprofil zum schnellen, werkzeuglosen Anschluss der frei positionierbaren Geräteträger, Leiterquerschnitt 7 x 2,5 mm ^{2} , halogenfrei. Innenseitig mit Schutzlack, außen mit Polyesterlack beschichtet, Farbe weiß (ähnlich RAL 9016). Länge des Tragprofils: 737 mm.

078 L150 7LV 01
8449800

Tragprofil für 78... E-Line Pro Lichtband-Anwendungen mit Lichtband-Kupplung. Mit durchlaufendem, 7-poligen Stromführungsprofil zum schnellen, werkzeuglosen Anschluss der frei positionierbaren Geräteträger, Leiterquerschnitt 7 x 2,5 mm ^{2} , halogenfrei. Innenseitig mit Schutzlack, außen mit Polyesterlack beschichtet, Farbe weiß (ähnlich RAL 9016). Länge des Tragprofils: 1475 mm.

078 L225 7LV 01
8450100

Tragprofil für 78... E-Line Pro Lichtband-Anwendungen mit Lichtband-Kupplung. Mit durchlaufendem, 7-poligen Stromführungsprofil zum schnellen, werkzeuglosen Anschluss der frei positionierbaren Geräteträger, Leiterquerschnitt 7 x 2,5 mm ^{2} , halogenfrei. Innenseitig mit Schutzlack, außen mit Polyesterlack beschichtet, Farbe weiß (ähnlich RAL 9016). Länge des Tragprofils: 2212 mm.

078 L300 7LV 01
8450400

Tragprofil für 78... E-Line Pro Lichtband-Anwendungen mit Lichtband-Kupplung. Mit durchlaufendem, 7-poligen Stromführungsprofil zum schnellen, werkzeuglosen Anschluss der frei positionierbaren Geräteträger, Leiterquerschnitt 7 x 2,5 mm ^{2} , halogenfrei. Innenseitig mit Schutzlack, außen mit Polyesterlack beschichtet, Farbe weiß (ähnlich RAL 9016). Länge des Tragprofils: 2950 mm.

078 L450 7LV 01
8450700

Tragprofil für 78... E-Line Pro Lichtband-Anwendungen mit Lichtband-Kupplung. Mit durchlaufendem, 7-poligen Stromführungsprofil zum schnellen, werkzeuglosen Anschluss der frei positionierbaren Geräteträger, Leiterquerschnitt 7 x 2,5 mm ^{2} , halogenfrei. Innenseitig mit Schutzlack, außen mit Polyesterlack beschichtet, Farbe weiß (ähnlich RAL 9016). Länge des Tragprofils: 4425 mm.

078 L37 13LV 01
8451000

Tragprofil für 78... E-Line Pro Lichtband-Anwendungen mit Lichtband-Kupplung. Mit durchlaufendem, 13-poligen Stromführungsprofil zum schnellen, werkzeuglosen Anschluss der frei positionierbaren Geräteträger, Leiterquerschnitt 13 x 2,5 mm ^{2} , halogen- und silikonfrei. Innenseitig mit Schutzlack, außen mit Polyesterlack beschichtet, Farbe weiß (ähnlich RAL 9016). Länge des Tragprofils: 369 mm.

078 L75 13LV 01
8451300

Tragprofil für 78... E-Line Pro Lichtband-Anwendungen mit Lichtband-Kupplung. Mit durchlaufendem, 13-poligen Stromführungsprofil zum schnellen, werkzeuglosen Anschluss der frei positionierbaren Geräteträger, Leiterquerschnitt 13 x 2,5 mm ^{2} , halogen- und silikonfrei. Innenseitig mit Schutzlack, außen mit Polyesterlack beschichtet, Farbe weiß (ähnlich RAL 9016). Länge des Tragprofils: 737 mm.

078 L150 13LV 01
8451600

Tragprofil für 78... E-Line Pro Lichtband-Anwendungen mit Lichtband-Kupplung. Mit durchlaufendem, 13-poligen Stromführungsprofil zum schnellen, werkzeuglosen Anschluss der frei positionierbaren Geräteträger, Leiterquerschnitt 13 x 2,5 mm ^{2} , halogen- und silikonfrei. Innenseitig mit Schutzlack, außen mit Polyesterlack beschichtet, Farbe weiß (ähnlich RAL 9016). Länge des Tragprofils: 1475 mm.

078 L225 13LV 01
8451900

Tragprofil für 78... E-Line Pro Lichtband-Anwendungen mit Lichtband-Kupplung. Mit durchlaufendem, 13-poligen Stromführungsprofil zum schnellen, werkzeuglosen Anschluss der frei positionierbaren Geräteträger, Leiterquerschnitt 13 x 2,5 mm ^{2} , halogen- und silikonfrei. Innenseitig mit Schutzlack, außen mit Polyesterlack beschichtet, Farbe weiß (ähnlich RAL 9016). Länge des Tragprofils: 2212 mm.

078 L300 13LV 01
8452200

Tragprofil für 78... E-Line Pro Lichtband-Anwendungen mit Lichtband-Kupplung. Mit durchlaufendem, 13-poligen Stromführungsprofil zum schnellen, werkzeuglosen Anschluss der frei positionierbaren Geräteträger, Leiterquerschnitt 13 x 2,5 mm ^{2} , halogen- und silikonfrei. Innenseitig mit Schutzlack, außen mit Polyesterlack beschichtet, Farbe weiß (ähnlich RAL 9016). Länge des Tragprofils: 2950 mm.

078 L450 13LV 01
8452500

Tragprofil für 78... E-Line Pro Lichtband-Anwendungen mit Lichtband-Kupplung. Mit durchlaufendem, 13-poligen Stromführungsprofil zum schnellen, werkzeuglosen Anschluss der frei positionierbaren Geräteträger, Leiterquerschnitt 13 x 2,5 mm ^{2} , halogen- und silikonfrei. Innenseitig mit Schutzlack, außen mit Polyesterlack beschichtet, Farbe weiß (ähnlich RAL 9016). Länge des Tragprofils: 4425 mm.

078 L37 E 7LV 01
8452800

Tragprofil ohne mechanische Lichtband-Kupplung und elektrotechnischem Schnellsteck-Verbinder für 78... E-Line Pro Einzelleuchten-Anwendungen. Mit durchlaufendem, 7-poligen Stromführungsprofil zum schnellen, werkzeuglosen Anschluss der frei positionierbaren Geräteträger, Leiterquerschnitt 7 x 2,5 mm ^{2} , halogenfrei. Innenseitig mit Schutzlack, außen mit Polyesterlack beschichtet, Farbe weiß (ähnlich RAL 9016). Länge des Tragprofils: 369 mm.

078 L75 E 7LV 01
8452900

Tragprofil ohne mechanische Lichtband-Kupplung und elektrotechnischem Schnellsteck-Verbinder für 78... E-Line Pro Einzelleuchten-Anwendungen. Mit durchlaufendem, 7-poligen Stromführungsprofil zum schnellen, werkzeuglosen Anschluss der frei positionierbaren Geräteträger, Leiterquerschnitt 7 x 2,5 mm ^{2} , halogenfrei. Innenseitig mit Schutzlack, außen mit Polyesterlack beschichtet, Farbe weiß (ähnlich RAL 9016). Länge des Tragprofils: 737 mm.

078 L150 E 7LV 01
8453000

Tragprofil ohne mechanische Lichtband-Kupplung und elektrotechnischem Schnellsteck-Verbinder für 78... E-Line Pro Einzelleuchten-Anwendungen. Mit durchlaufendem, 7-poligen Stromführungsprofil zum schnellen, werkzeuglosen Anschluss der frei positionierbaren Geräteträger, Leiterquerschnitt 7 x 2,5 mm ^{2} , halogenfrei. Innenseitig mit Schutzlack, außen mit Polyesterlack beschichtet, Farbe weiß (ähnlich RAL 9016). Länge des Tragprofils: 1475 mm.

078 L225 E 7LV 01
8453100

Tragprofil ohne mechanische Lichtband-Kupplung und elektrotechnischem Schnellsteck-Verbinder für 78... E-Line Pro Einzelleuchten-Anwendungen. Mit durchlaufendem, 7-poligen Stromführungsprofil zum schnellen, werkzeuglosen Anschluss der frei positionierbaren Geräteträger, Leiterquerschnitt 7 x 2,5 mm ^{2} , halogenfrei. Innenseitig mit Schutzlack, außen mit Polyesterlack beschichtet, Farbe weiß (ähnlich RAL 9016). Länge des Tragprofils: 2212 mm.

078 L300 E 7LV 01
8453200

Tragprofil ohne mechanische Lichtband-Kupplung und elektrotechnischem Schnellsteck-Verbinder für 78... E-Line Pro Einzelleuchten-Anwendungen. Mit durchlaufendem, 7-poligen Stromführungsprofil zum schnellen, werkzeuglosen Anschluss der frei positionierbaren Geräteträger, Leiterquerschnitt 7 x 2,5 mm ^{2} , halogenfrei. Innenseitig mit Schutzlack, außen mit Polyesterlack beschichtet, Farbe weiß (ähnlich RAL 9016). Länge des Tragprofils: 2950 mm.

Alle technischen Daten sowie Gewichts- und Maßangaben sind sorgfältig erstellt. Irrtum vorbehalten. Produktabbildungen sind beispielhaft und können vom Original abweichen. Änderungen, die dem Fortschritt dienen, behalten wir uns vor.

078 L450 E 7LV 01
8453300

Tragprofil ohne mechanische Lichtband-Kupplung und elektrotechnischem Schnellsteck-Verbinder für 78... E-Line Pro Einzelleuchten-Anwendungen. Mit durchlaufendem, 7-poligen Stromführungsprofil zum schnellen, werkzeuglosen Anschluss der frei positionierbaren Geräteträger, Leiterquerschnitt 7 x 2,5 mm ^{2} , halogenfrei. Innenseitig mit Schutzlack, außen mit Polyesterlack beschichtet, Farbe weiß (ähnlich RAL 9016). Länge des Tragprofils: 4425 mm.

078 L37 E 13LV 01
8453400

Tragprofil ohne mechanische Lichtband-Kupplung und elektrotechnischem Schnellsteck-Verbinder für 78... E-Line Pro Einzelleuchten-Anwendungen. Mit durchlaufendem, 13-poligen Stromführungsprofil zum schnellen, werkzeuglosen Anschluss der frei positionierbaren Geräteträger, Leiterquerschnitt 13 x 2,5 mm ^{2} , halogen- und silikonfrei. Innenseitig mit Schutzlack, außen mit Polyesterlack beschichtet, Farbe weiß (ähnlich RAL 9016). Länge des Tragprofils: 369 mm.

078 L75 E 13LV 01
8453500

Tragprofil ohne mechanische Lichtband-Kupplung und elektrotechnischem Schnellsteck-Verbinder für 78... E-Line Pro Einzelleuchten-Anwendungen. Mit durchlaufendem, 13-poligen Stromführungsprofil zum schnellen, werkzeuglosen Anschluss der frei positionierbaren Geräteträger, Leiterquerschnitt 13 x 2,5 mm ^{2} , halogen- und silikonfrei. Innenseitig mit Schutzlack, außen mit Polyesterlack beschichtet, Farbe weiß (ähnlich RAL 9016). Länge des Tragprofils: 737 mm.

078 L150 E 13LV 01
8453600

Tragprofil ohne mechanische Lichtband-Kupplung und elektrotechnischem Schnellsteck-Verbinder für 78... E-Line Pro Einzelleuchten-Anwendungen. Mit durchlaufendem, 13-poligen Stromführungsprofil zum schnellen, werkzeuglosen Anschluss der frei positionierbaren Geräteträger, Leiterquerschnitt 13 x 2,5 mm ^{2} , halogen- und silikonfrei. Innenseitig mit Schutzlack, außen mit Polyesterlack beschichtet, Farbe weiß (ähnlich RAL 9016). Länge des Tragprofils: 1475 mm.

078 L225 E 13LV 01
8453700

Tragprofil ohne mechanische Lichtband-Kupplung und elektrotechnischem Schnellsteck-Verbinder für 78... E-Line Pro Einzelleuchten-Anwendungen. Mit durchlaufendem, 13-poligen Stromführungsprofil zum schnellen, werkzeuglosen Anschluss der frei positionierbaren Geräteträger, Leiterquerschnitt 13 x 2,5 mm ^{2} , halogen- und silikonfrei. Innenseitig mit Schutzlack, außen mit Polyesterlack beschichtet, Farbe weiß (ähnlich RAL 9016). Länge des Tragprofils: 2212 mm.

078 L300 E 13LV 01
8453800

Tragprofil ohne mechanische Lichtband-Kupplung und elektrotechnischem Schnellsteck-Verbinder für 78... E-Line Pro Einzelleuchten-Anwendungen. Mit durchlaufendem, 13-poligen Stromführungsprofil zum schnellen, werkzeuglosen Anschluss der frei positionierbaren Geräteträger, Leiterquerschnitt 13 x 2,5 mm ^{2} , halogen- und silikonfrei. Innenseitig mit Schutzlack, außen mit Polyesterlack beschichtet, Farbe weiß (ähnlich RAL 9016). Länge des Tragprofils: 2950 mm.

078 L450 E 13LV 01
8453900

Tragprofil ohne mechanische Lichtband-Kupplung und elektrotechnischem Schnellsteck-Verbinder für 78... E-Line Pro Einzelleuchten-Anwendungen. Mit durchlaufendem, 13-poligen Stromführungsprofil zum schnellen, werkzeuglosen Anschluss der frei positionierbaren Geräteträger, Leiterquerschnitt 13 x 2,5 mm ^{2} , halogen- und silikonfrei. Innenseitig mit Schutzlack, außen mit Polyesterlack beschichtet, Farbe weiß (ähnlich RAL 9016). Länge des Tragprofils: 4425 mm.

078 L37 U 01
8456400

Tragprofil für 78... E-Line Pro Lichtband-Anwendungen mit Lichtband-Kupplung. Unverdrahtetes, sägbares Tragprofil. Zur Verwendung in passgenauen Lichtbändern kann die Tragprofillänge individuell angepasst werden. Innenseitig mit Schutzlack, außen mit Polyesterlack beschichtet, Farbe weiß (ähnlich RAL 9016). Länge des Tragprofils: 369 mm.

078 L75 U 01
8456500

Tragprofil für 78... E-Line Pro Lichtband-Anwendungen mit Lichtband-Kupplung. Unverdrahtetes, sägbares Tragprofil. Zur Verwendung in passgenauen Lichtbändern kann die Tragprofillänge individuell angepasst werden. Innenseitig mit Schutzlack, außen mit Polyesterlack beschichtet, Farbe weiß (ähnlich RAL 9016). Länge des Tragprofils: 737 mm.

078 L150 U 01
8456600

Tragprofil für 78... E-Line Pro Lichtband-Anwendungen mit Lichtband-Kupplung. Unverdrahtetes, sägbares Tragprofil. Zur Verwendung in passgenauen Lichtbändern kann die Tragprofillänge individuell angepasst werden. Innenseitig mit Schutzlack, außen mit Polyesterlack beschichtet, Farbe weiß (ähnlich RAL 9016). Länge des Tragprofils: 1475 mm.

078 L225 U 01
8456700

Tragprofil für 78... E-Line Pro Lichtband-Anwendungen mit Lichtband-Kupplung. Unverdrahtetes, sägbares Tragprofil. Zur Verwendung in passgenauen Lichtbändern kann die Tragprofillänge individuell angepasst werden. Innenseitig mit Schutzlack, außen mit Polyesterlack beschichtet, Farbe weiß (ähnlich RAL 9016). Länge des Tragprofils: 2212 mm.

078 L300 U 01
8456800

Tragprofil für 78... E-Line Pro Lichtband-Anwendungen mit Lichtband-Kupplung. Unverdrahtetes, sägbares Tragprofil. Zur Verwendung in passgenauen Lichtbändern kann die Tragprofillänge individuell angepasst werden. Innenseitig mit Schutzlack, außen mit Polyesterlack beschichtet, Farbe weiß (ähnlich RAL 9016). Länge des Tragprofils: 2950 mm.

078 L450 U 01
8456900

Tragprofil für 78... E-Line Pro Lichtband-Anwendungen mit Lichtband-Kupplung. Unverdrahtetes, sägbares Tragprofil. Zur Verwendung in passgenauen Lichtbändern kann die Tragprofillänge individuell angepasst werden. Innenseitig mit Schutzlack, außen mit Polyesterlack beschichtet, Farbe weiß (ähnlich RAL 9016). Länge des Tragprofils: 4425 mm.

078 Connector 11pol vp
8497000

Stecker für MVM-Abgriff als Ersatz oder als Hilfsmittel zur Lösung individueller Anforderungen im Projekt. 11-polige Ausführung.

078 Connector 3pol vp
8496900

Stecker für MVM-Abgriff als Ersatz oder als Hilfsmittel zur Lösung individueller Anforderungen im Projekt. 3-polige Ausführungen.

078 Connector 5pol vp
8496100

Stecker für MVM-Abgriff als Ersatz oder als Hilfsmittel zur Lösung individueller Anforderungen im Projekt. 5-polige Ausführung.

Alle technischen Daten sowie Gewichts- und Maßangaben sind sorgfältig erstellt. Irrtum vorbehalten. Produktabbildungen sind beispielhaft und können vom Original abweichen. Änderungen, die dem Fortschritt dienen, behalten wir uns vor.

078 Connector 7pol vp 8496200	Stecker für MVM-Abgriff als Ersatz oder als Hilfsmittel zur Lösung individueller Anforderungen im Projekt. 7-polige Ausführung.
078 Connector 9pol vp 8496300	Stecker für MVM-Abgriff als Ersatz oder als Hilfsmittel zur Lösung individueller Anforderungen im Projekt. 9-polige Ausführung.
078 Connector Single Adapt 1-pol vp 8496600	Stecker zur Phasenwahl, 1-polig. Ersatzteil, 1 Stück. Farbe schwarz.
078 Connector Twin Adapt N'/L' green vp 8496800	Doppelstecker für Ladephase EB3/EB1*. Als Ersatzteil oder zur Erweiterung. Farbe grün.
078 Connector Twin Adapt S1/S2 grey vp 8496700	Doppelstecker für zwei Zusatzleitungen. Flexibel bestückbar, z. B. für einen zweiten DALI-Anschluss oder Zusatzmodule. Farbe hellgrau.

Ausschreibungstext

Geräteträger für Lichtbandsystem 78 E-Line Pro. Die Scheibenleuchte ist mit einem separat zu bestellenden Piktogramm zur Darstellung der Fluchtrichtung auszustatten. Geeignet zur Anwendung in HACCP, IFS und/oder BRC Global Standard Food zertifizierten Unternehmen. Als Einzel- oder Lichtbandleuchte für die direkte Deckenmontage sowie abgehängte Montage mittels separat zu bestellendem Zubehör. Geräteträger im Lichtband frei positionierbar. Befestigung am Tragprofil durch werkzeuglos zu betätigende Edelstahl-Rastverschlüsse. Mit mechanischem Fehlmontageschutz. Die sachgerechte Montage des Geräteträgers mit dem Tragprofil wird durch ein Einrastgeräusch bestätigt. Mit einem LED-Modul 12 x 0,1 W für eine Erkennungsreichweite von bis zu 20 m. allgemeiner Farbwiedergabeindex (CRI) R_a > 70. Farborttoleranz (initial MacAdam) ≤ 3 SDCM. Die Lichtquelle ist entsprechend der Ökodesign-Anforderungen (VO (EU) 2019/2020) austauschbar. Geräteträger aus Stahlblech. Oberfläche weiß beschichtet (ähnlich RAL 9016). Gehäuse Scheibenleuchte aus weißem UV-beständigem Polycarbonat. Länge des Geräteträgers 368 mm. Schutzklasse (EN 61140): I, Schutzart (DIN EN 60529): IP20, Stoßfestigkeitsgrad nach IEC 62262: , Prüftemperatur Glühdrahttest gemäß IEC 60695-2-11: 650 °C. . Gewicht: 0,9 kg. . Das Betriebsgerät ist entsprechend der Ökodesign-Anforderungen (VO (EU) 2019/2020) austauschbar. Die Leuchte ist Monitoring ready (MOR) und liefert Leuchtendaten zur Überwachung oder vorausschauenden Wartung. Sie ist damit kompatibel zu den TRILUX Monitoring Services. Das Produkt erfüllt die grundlegenden Anforderungen der anwendbaren EU-Richtlinien und des Produktsicherheitsgesetzes und trägt die CE-Kennzeichnung. Leuchte 10 Jahre, Ersatzteile (LED-Modul, Betriebsgerät, optisches System) 15 Jahre nach Rechnungsdatum unter Vorbehalt vertretbarer Änderungen, die dem Fortschritt dienen, verfügbar.

Alle technischen Daten sowie Gewichts- und Maßangaben sind sorgfältig erstellt. Irrtum vorbehalten. Produktabbildungen sind beispielhaft und können vom Original abweichen. Änderungen, die dem Fortschritt dienen, behalten wir uns vor.