LnPlus 40-AM19L/18000-740 12G1 ETDD

TOC: 8157051

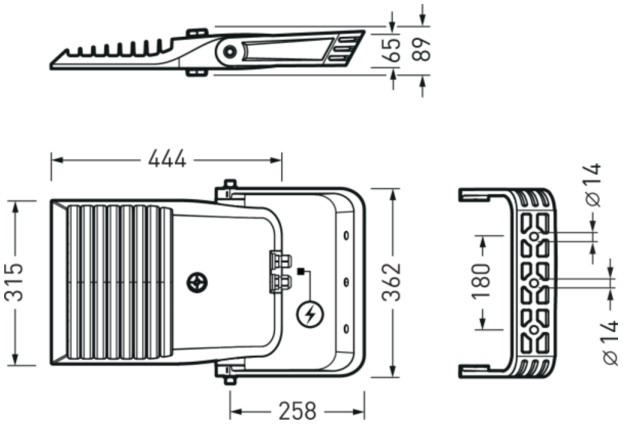

Produktmerkmale und Kenndaten

Anwendungsbereich	Akzentbeleuchtung|Baustellen|Containerplätze|Lagerplätze|Parkanlagen|Sportplätze|Tennisplätze	
Leuchtentyp	LED-Flutlichtstrahler für Flächenbeleuchtung.	
Leuchtmittel	LED-System bestehend aus 12 MLT-LED-Modulen mit jeweils 4 LED.	
Montageart	Mastaufsatz|Richtmontage|Anbau	
Leuchtenoptik	In MLT-Ausführung (Multi-Lens-Technologie), bestehend aus hocheffizienten, UV- und temperaturbeständigen Linsensystemen in Vierfachanordnung.	
Lichtverteilungskurve	asym. mittelbreitstr. (AM19L)	
FWHM	31 °	
Light Engine	CLO-Anfangswert	CLO-Endwert
Farbtemperatur	4000 K	4000 K
Bemessungslichtstrom	18000 lm	18000 lm
Anschlussleistung	123,00 W	130,00 W
Lichtausbeute	146 lm/W	138 lm/W
Bemessungslebensdauer	L80 (25 °C) = 100.000 h	
Farbwiedergabeindex	70	
Farbtoleranz	5 SDCM	
Photobiologische Klasse	Gruppe 2 - mittleres Risiko	
Abstand bis Risk Gruppe 1	460 mm	
Leuchtenfarbe	DB703 / RAL9006	
Leuchtenkörper	Leuchtenkörper und Abschlussscheibenträger aus Aluminiumdruckguss. Abschlussscheibe aus planem Einscheibensicherheitsglas im Trägerrahmen befestigt.	
Elektrische Ausführung	Mit elektronischem Betriebsgerät, digital dimmbar (DALI).	
DALI-2-Standard EN 62386	Ja	
Stoßspannungsfestigkeit (Differential Mode)	6 kV	
Stoßspannungsfestigkeit (Common Mode)	10 kV	
Anschlussart	Steckklemme	
Anzahl Dali Adressen	1	
Dimmbereich	20 - 100 %	
Monitoring Ready	Ja	
Bemessungsspannung	220 - 240 V	
Bemessungsfrequenz	50/60 Hz	
Klirrfaktor (THD) < %	10 %	
Schutzart	IP66	
Schutzklasse	I	
Schlagfestigkeit IK	IK09	
Glühdrahtbeständigkeit	960 °C	
Umgebungstemperatur	-40 - 25 °C	
Max. Leuchten an B10	5	
Max. Leuchten an B16	9	
Max. Leuchten an C10	9	
Max. Leuchten an C16	15	

Alle technischen Daten sowie Gewichts- und Maßangaben sind sorgfältig erstellt. Irrtum vorbehalten. Produktabbildungen sind beispielhaft und können vom Original abweichen. Änderungen, die dem Fortschritt dienen, behalten wir uns vor.

Länge-Netto	503 mm
Breite-Netto	390 mm
Höhe-Netto	240 mm
Gewicht	8,0 kg

Light Engine Daten

Light Engine	Farbtemperatur	Bemessungslichtstrom	Anschlussleistung	Lichtausbeute
CLO-Anfangswert	4000 K	18000 lm	123,00 W	146 lm/W
CLO-Endwert	4000 K	18000 lm	130,00 W	138 lm/W

Lichtverteilungskurven

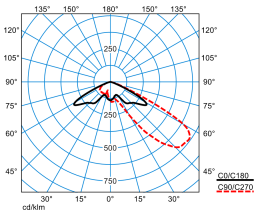

LnPlus 40-AM19L/18000-740 12G1 ETDD (CLO initial value)

DIN 5040: A30
UTE: 1.00 J
DLOR: 100 %
ULOR: 0 %
CEN Flux Code: 26 78 99 100 100

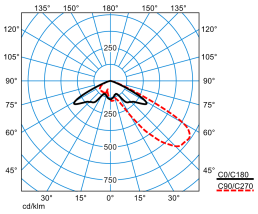

LnPlus 40-AM19L/18000-740 12G1 ETDD (CLO end value)

DIN 5040: A30
UTE: 1.00 J
DLOR: 100 %
ULOR: 0 %
CEN Flux Code: 26 78 99 100 100

Lieferbares Zubehör

Material	Bezeichnung
MLT ZAH p4 6818500	Rückseitige Abschirmung für MLT IQ Linsensysteme.
0805 Traverse A 1/76 1xLnPlus 40 8287700	Traverse zur Befestigung von einem LED-Scheinwerfer LnPlus 40. Mastansatzmontage für Maste mit einem Mastzopfdurchmesser Ø 76 mm.
0805 Traverse A 1/89 1xLnPlus 40 8287800	Traverse zur Befestigung von einem LED-Scheinwerfer LnPlus 40. Mastansatzmontage für Maste mit einem Mastzopfdurchmesser Ø 89 mm.
0805 Traverse A 3/76 3xLnPlus 40/60 8288100	Traverse zur Befestigung von drei LED-Scheinwerfern LnPlus 40/60. Mastansatzmontage für Maste mit einem Mastzopfdurchmesser Ø 76 mm.
0805 Traverse A 3/89 3xLnPlus 40/60 8288200	Traverse zur Befestigung von drei LED-Scheinwerfern. Mastansatzmontage für Maste mit einem Mastzopfdurchmesser Ø 89 mm.
0805 Traverse A 3/108 3xLnPlus 40/60 8288300	Traverse zur Befestigung von drei LED-Scheinwerfern. Mastansatzmontage für Maste mit einem Mastzopfdurchmesser Ø 108 mm.
0805 Traverse A 2/76/180° 2xLnPlus 40/60 8288400	Traverse zur Befestigung von zwei LED-Scheinwerfern LnPlus 40/60. Mastansatzmontage für Maste mit einem Mastzopfdurchmesser Ø 76 mm.
0805 Traverse A 2/89/180° 2xLnPlus 40/60 8288500	Traverse zur Befestigung von zwei LED-Scheinwerfern LnPlus 40/60. Mastansatzmontage für Maste mit einem Mastzopfdurchmesser Ø 89 mm.

Alle technischen Daten sowie Gewichts- und Maßangaben sind sorgfältig erstellt. Irrtum vorbehalten. Produktabbildungen sind beispielhaft und können vom Original abweichen. Änderungen, die dem Fortschritt dienen, behalten wir uns vor.

0805 Traverse A 4/76 4x LnPlus 40/60 8288700	Traverse zur Befestigung von vier LED-Scheinwerfern LnPlus 40/60. Mastansatzmontage für Maste mit einem Mastzopfdurchmesser Ø 76 mm.
0805 Traverse A 4/89 4x LnPlus 40/60 8288800	Traverse zur Befestigung von vier LED-Scheinwerfern LnPlus 40/60. Mastansatzmontage für Maste mit einem Mastzopfdurchmesser Ø 89 mm.
0805 Traverse A 4/108 4x LnPlus 40/60 8288900	Traverse zur Befestigung von vier LED-Scheinwerfern LnPlus 40/60. Mastansatzmontage für Maste mit einem Mastzopfdurchmesser Ø 108 mm.
0805 Traverse S2 2/89 2x LnPlus 40 8289000	Traverse zur Befestigung von zwei LED-Scheinwerfern LnPlus 40. Mastaufsatzmontage für Maste mit Mastzopfdurchmesser Ø 89 mm.
0805 Traverse S2 2/108 2x LnPlus 40 8289100	Traverse zur Befestigung von zwei LED-Scheinwerfern LnPlus 40. Mastaufsatzmontage für Maste mit Mastzopfdurchmesser Ø 108 mm.
0805 Traverse S1 1/76 1x LnPlus 40/60 8289400	Traverse zur Befestigung von einem LED-Scheinwerfer LnPlus 40/60. Mastaufsatzmontage für Maste mit Mastzopfdurchmesser Ø 76 mm.
0805 Traverse S1 1/89 1x LnPlus 40/60 8289500	Traverse zur Befestigung von einem LED-Scheinwerfer LnPlus 40/60. Mastaufsatzmontage für Maste mit Mastzopfdurchmesser Ø 89 mm.
MLT ZAH MF sw p4 8508900	Rückseitige Abschirmung für MLT IQ Linsensysteme.

Ausschreibungstext

LED-Flutlichtstrahler für Flächenbeleuchtung. Die Leuchte erfüllt die Anforderungen der EN 60598 und ist ausgelegt für Einwirkungen durch Wind nach EN 1991(Eurocode) mit einer Basiswindgeschwindigkeit von bis zu 30m/s (entspricht Windzone 4 in Deutschland) in der Geländekategorie 1. Montagebügel aus Aluminiumdruckguss. Der stabile Montagebügel mit 3 Bohrungen ermöglicht neben einer 2-Punkt-Befestigung auch eine zentrale 1-Punkt-Befestigung. Scheinwerferkopf durch Einpunktmontage am Montagebügel schwenkbar. Sicherung der Schwenkposition durch verzahnte Arretierungen. Scheinwerferkopf und Montagebügel sind bei Auslieferung fertig montiert. Mastmontage für Einzel- und Mehrfachanwendung mittels Zubehör möglich. In MLT-Ausführung (Multi-Lens-Technologie), bestehend aus hocheffizienten, UV- und temperaturbeständigen Linsensystemen in Vierfachanordnung. Mit asymmetrisch mittelbreit strahlender Lichtstärkeverteilung. Zur flexiblen Anpassung an kundenspezifische Beleuchtungsaufgaben stehen weitere Abstrahlcharakteristiken zur Verfügung. Leuchtenlichtstrom und Lichtfarbe fest eingestellt, mit Lichtstromkonstanthaltung am Ende der Lebensdauer (CLO). LED-System bestehend aus 12 MLT-LED-Modulen mit jeweils 4 LED. Bemessungslichtstrom 18000 lm, Bemessungsleistung 123 W, maximale Leuchten-Lichtausbeute 146 lm/W. Lichtfarbe neutralweiß, ähnlichste Farbtemperatur (CCT) 4000 K, allgemeiner Farbwiedergabeindex (CRI) R_a > 70. Farborttoleranz (initial MacAdam) ≤ 5 SDCM. Mittlere Bemessungslebensdauer L80 (t_q 25 °C) = 100.000 h. Die Lichtquelle ist entsprechend der Ökodesign-Anforderungen (VO (EU) 2019/2020) austauschbar. Leuchtenkörper und Abschlussscheibenträger aus Aluminiumdruckguss. Abschlussscheibe aus planem Einscheibensicherheitsglas im Trägerrahmen befestigt. Leuchtenkörper (Primärfarbe) und Haltebügel (Zusatzfarbe) farblich abgesetzt. Primärfarbe anthrazit (ähnlich DB 703), Zusatzfarbe silbergrau (ähnlich RAL 9006). Leuchtengehäuse hochwetterfest pulverbeschichtet. Weitere Farbvarianten nach RAL oder DB Farbcode möglich. Maße (L x B): 503 mm x 390 mm, Höhe 240 mm. Ballwurfsicher gemäß DIN 18032-3. Schutzklasse (EN 61140): I, Schutzart (DIN EN 60529): IP66, Stoßfestigkeitsgrad nach IEC 62262: IK09. Zulässige Umgebungstemperatur (ta): -40 °C bis 25 °C. Windangriffsfläche fw . Gewicht: 8,0 kg. Mit elektronischem Betriebsgerät, digital dimmbar (DALI). Betriebsgerät gemäß DALI-2-Standard (EN 62386). Das Betriebsgerät ist entsprechend der Ökodesign-Anforderungen (VO (EU) 2019/2020) austauschbar. Stoßspannungsfestigkeit Differential Mode / Common Mode: 6 kV / 10 kV. Das Produkt erfüllt die grundlegenden Anforderungen der anwendbaren EU-Richtlinien und des Produktsicherheitsgesetzes und trägt die CE-Kennzeichnung. Zusätzlich ist die Leuchte durch eine unabhängige Prüfstelle ENEC-zertifiziert. Leuchte 10 Jahre, Ersatzteile (LED-Modul, Betriebsgerät, optisches System) 15 Jahre nach Rechnungsdatum unter Vorbehalt vertretbarer Änderungen, die dem Fortschritt dienen, verfügbar.

Zusatzinformation

Demontageanleitung (PDF) zum Produkt verfügbar unter: https://www.trilux.com/EcoDesign

EPREL - Europäische Produktdatenbank für die Energieverbrauchskennzeichnung

Energieeffizienzklasse	Modellkennung
C	86005038-00
C	SL-B7T2N80L3EU

Alle technischen Daten sowie Gewichts- und Maßangaben sind sorgfältig erstellt. Irrtum vorbehalten. Produktabbildungen sind beispielhaft und können vom Original abweichen. Änderungen, die dem Fortschritt dienen, behalten wir uns vor.