SENSOR IR QUATTRO HD DA2 IPD UP 01

TOC: 6565500

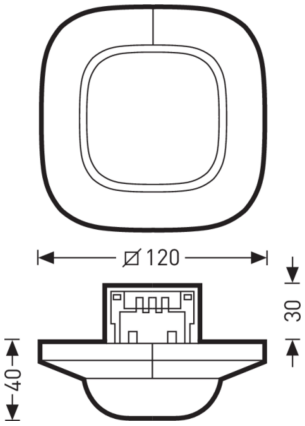

Produktmerkmale und Kenndaten

Produktkategorie	Lichtmanagement
Produktsegment LMS	LiveLink
Sensor	Ja
Application Controller	Nein
Bediengeräte	Nein
Gateway	Nein
Länge-Netto	120 mm
Breite-Netto	120 mm
Höhe-Netto	70 mm
Schutzart	IP20
Umgebungstemperatur	-25 - 50 °C
Werkstoff des Gehäuses	Kunststoff
Sensor Hersteller	Steinel
Sensortyp	PIR
Bewegung Sensor	Ja
Licht Sensor	Ja
Präsenz Sensor	Ja
Echte Präsenz Sensor	Nein
Audio Sensor	Nein
Luftdruck Sensor	Nein
Temperatur Sensor	Nein
CO2 Sensor	Nein
VOC Sensor	Nein
Anbau - Aufputz Sensor	Ja, mit Zubehör
Einbau - Unterputz Sensor	Ja
Sensorart	DALI-2 IPD
Maximale DALI Stromaufnahme	12 mA
Licht Sensor	Ja
Lichtsensorfunktion	Lichtregelung
Minimale Installationshöhe Lichtsensor	2,5 m
Maximale Installationshöhe Lichtsensor	10,0 m
Optimale Montagehöhe Lichtsensor	4,0 m
Dämmerung min	10,0 lx
Dämmerung max	1.000,0 lx
Präsenz Sensor	Ja
Minimale Installationshöhe echte Präsenz	2,5 m
Maximale Installationshöhe echte Präsenz	10,0 m
Erfassungsb. Präs. max L	8,0 m
Erfassungswinkel	360,0 °
Mechanische Skalierbarkeit	Ja

Alle technischen Daten sowie Gewichts- und Maßangaben sind sorgfältig erstellt. Irrtum vorbehalten. Produktabbildungen sind beispielhaft und können vom Original abweichen. Änderungen, die dem Fortschritt dienen, behalten wir uns vor.

Elektronische Skalierbarkeit	Nein
Bewegung Sensor	Ja
Minimale Installationshöhe Bewegungserkennung	2,5 m
Maximale Installationshöhe Bewegungserkennung	10,0 m
Erfassungswinkel	360,0 °
Maximaler Erfassungsbereich Bewegungserkennung tangential (Länge)	20,0 m
Maximaler Erfassungsbereich Bewegungserkennung radial (Länge)	8,0 m
Lichtsensorfunktion	Lichtregelung
Minimale Installationshöhe Lichtsensor	2,5 m
Mechanische Skalierbarkeit	Ja
Elektronische Skalierbarkeit	Nein
Echte Präsenz Sensor	Nein
Erfassungswinkel	360,0 °
Mechanische Skalierbarkeit	Ja
Elektronische Skalierbarkeit	Nein

Lieferbares Zubehör

	Material	Bezeichnung
	SENSOR ZUBEHÖR AP BOX CP1 IP54 01 6565700	Anbau-Adapter für LiveLink Sensoren IR Quattro HD und Dual HF.
	SENSOR ZUBEHÖR BALLSCHUTZKORB CP1 6565800	Schutzkorb für LiveLink Sensoren IR Quattro HD und Dual HF.

Ausschreibungstext

LiveLink Sensoreinheit mit integriertem PIR-Anwesenheitssensor und Lichtsensor zum Anschluss an ein LiveLink Steuergerät, zur tageslichtabhängigen Regelung und zur hochauflösenden Anwesenheitserfassung. Anschluss und elektrische Versorgung über die DALI-Schnittstelle des LiveLink-Steuergerätes. Konstantlichtregelung mit Abschaltfunktion bei ausreichendem Tageslicht. Passiv-Infrarot-Anwesenheitssensor, mit 4 Digital-Pyrosensoren und 4800 Schaltzonen, mit einstellbarer Ausschaltverzögerungszeit, wahlweise im Automatik Betrieb (automatisch Ein, automatisch Aus) oder Halbautomatik Betrieb (automatisch Aus, manuell Ein). Spezieller IQ-Modus zur automatischen Anpassung der Nachlaufzeit an die Raumnutzung. Stufenlos skalierbare Reichweiteneinstellung ermöglicht hochpräzise Planbarkeit. Temperaturbereich: -25 °C - +55 °C. 4 Digital-Pyrosensoren und 4800 Schaltzonen sorgen für höchste Erfassungsqualität. Ein Präsenzbereich von 64 m^2 ermöglicht die Detektion kleinster Bewegungen. Quadratische Erfassung, Erfassungsquadrate Präsenz max. 8 m x 8 m (64 m^2) / Radial max. 8 m x 8 m (64 m^2) / Tangential max. 20 m x 20 m (400 m^2) bei einer empfohlenen Montagehöhe von 2,8 m, zulässige Montagehöhe 2, 5 m bis 10 m. Schutzart IP20. Sensor geeignet zur Deckeneinbau-Montage in Verbindung mit Standard Hohlwanddosen. Mit gesondertem Zubehör auch für Deckenanbau-Montage geeignet. Elektrische Versorgung über die DALI Schnittstelle des LiveLink Steuergerätes. Anzahl der belegten DALI-Teilnehmer: 4. Kein weiterer Netzanschluss erforderlich. Inbetriebnahme in Verbindung mit dem LiveLink Steuergerät via LiveLink App mit Hilfe einer graphischen Benutzeroberfläche. Einstellbare Parameter: Sollwert zur Konstantlichtregelung, Ausschaltverzögerungszeit, Halb-/Vollautomatik, Aktivierung IQ-Mode, Reichweitentest. Reichweiteneinstellung des Sensors über Potentiometer am Sensor. DALI-2-zertifiziert.

Alle technischen Daten sowie Gewichts- und Maßangaben sind sorgfältig erstellt. Irrtum vorbehalten. Produktabbildungen sind beispielhaft und können vom Original abweichen. Änderungen, die dem Fortschritt dienen, behalten wir uns vor.