Olisq RWD2 C 01

TOC: 8225500

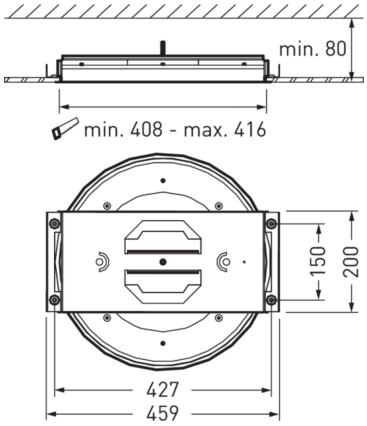

Produktmerkmale und Kenndaten

Länge-Netto	459 mm
Breite-Netto	425 mm
Höhe-Netto	53 mm
Außendurchmesser	425 mm
Gewicht	0,9 kg

Ausschreibungstext

Halbeinbaugehäuse für runde Anbauleuchte Olisq RWD2... . Für den Einbau in gesägte Deckenöffnungen.

Alle technischen Daten sowie Gewichts- und Maßangaben sind sorgfältig erstellt. Irrtum vorbehalten. Produktabbildungen sind beispielhaft und können vom Original abweichen. Änderungen, die dem Fortschritt dienen, behalten wir uns vor.