Rail L-Verb-R D/C/CT 3PH STU9012/W 01

TOC: 8882900

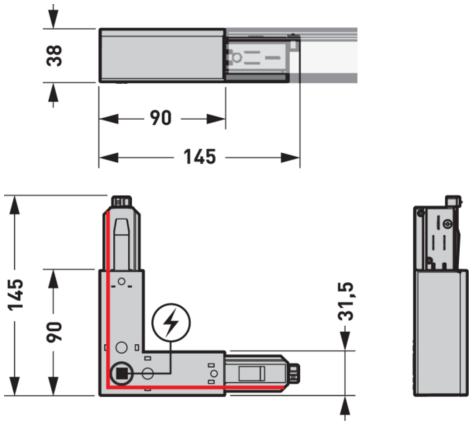



Produktmerkmale und Kenndaten

Leuchtenfarbe	RAL9016 Verkehrsweiß
Polzahl	5LV
Länge-Netto	145 mm
Breite-Netto	145 mm
Höhe-Netto	38 mm
Gewicht	0,2 kg

Lieferbares Zubehör

	Material	Bezeichnung
	**Rail Abd L-Verb C 3PH STU9011-R/6-W 01** 8886900	Abdeckplatte für einen L-Verbinder des 3-Phasen-Stromschienensystems mit DALI-Ausstattung. Farbe weiß (ähnlich RAL 9016). Maße (L x B x H): 120 mm x 120 mm x 45 mm.

Ausschreibungstext

L-Verbinder für zwei 3-Phasen-Stromschienensegmente mit DALI-Ausstattung. Mit rückseitiger Einspeisemöglichkeit. Geeignet für Einbau-, Anbau- und Einputz-Stromschienen. In Kombination mit 3-Phasen-Stromschienensystem (DALI) - Rail anzuwenden. Farbe weiß (ähnlich RAL 9016). Maße (L x B x H): 145 mm x 145 mm x 38 mm. Lage der Polarität, siehe rote Markierung in der Maßskizze. Abdeckung als separat zu bestellendes Zubehör erhältlich.

Alle technischen Daten sowie Gewichts- und Maßangaben sind sorgfältig erstellt. Irrtum vorbehalten. Produktabbildungen sind beispielhaft und können vom Original abweichen. Änderungen, die dem Fortschritt dienen, behalten wir uns vor.