SENSOR DUAL HF DA2 IPD UP 01

TOC: 6565600

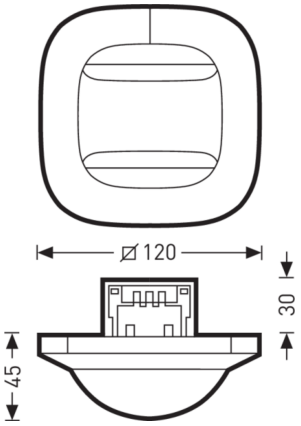

Produktmerkmale und Kenndaten

Produktkategorie	Lichtmanagement
Produktsegment LMS	LiveLink
Sensor	Ja
Application Controller	Nein
Bediengeräte	Nein
Gateway	Nein
Länge-Netto	120 mm
Breite-Netto	120 mm
Höhe-Netto	74 mm
Schutzart	IP20
Umgebungstemperatur	-20 - 55 °C
Werkstoff des Gehäuses	Kunststoff
Sensor Hersteller	Steinel
Sensortyp	HF
Bewegung Sensor	Ja
Licht Sensor	Ja
Echte Präsenz Sensor	Nein
Audio Sensor	Nein
Luftdruck Sensor	Nein
Temperatur Sensor	Nein
CO2 Sensor	Nein
VOC Sensor	Nein
Anbau - Aufputz Sensor	Ja, mit Zubehör
Einbau - Unterputz Sensor	Ja
Sensorart	DALI-2 IPD
Maximale DALI Stromaufnahme	24 mA
Licht Sensor	Ja
Lichtsensorfunktion	Lichtregelung
Minimale Installationshöhe Lichtsensor	2,5 m
Maximale Installationshöhe Lichtsensor	3,5 m
Dämmerung min	10,0 lx
Dämmerung max	1.000,0 lx
Erfassungswinkel	360,0 °
Mechanische Skalierbarkeit	Nein
Elektronische Skalierbarkeit	Ja
Bewegung Sensor	Ja
Minimale Installationshöhe Bewegungserkennung	2,5 m
Maximale Installationshöhe Bewegungserkennung	3,5 m
Erfassungswinkel	360,0 °
Maximaler Erfassungsbereich Bewegungserkennung tangential (Länge)	20,0 m

Alle technischen Daten sowie Gewichts- und Maßangaben sind sorgfältig erstellt. Irrtum vorbehalten. Produktabbildungen sind beispielhaft und können vom Original abweichen. Änderungen, die dem Fortschritt dienen, behalten wir uns vor.

Maximaler Erfassungsbereich Bewegungserkennung radial (Länge)	20,0 m
Lichtsensorfunktion	Lichtregelung
Minimale Installationshöhe Lichtsensor	2,5 m
Mechanische Skalierbarkeit	Nein
Elektronische Skalierbarkeit	Ja
Echte Präsenz Sensor	Nein
Erfassungswinkel	360,0 °
Mechanische Skalierbarkeit	Nein
Elektronische Skalierbarkeit	Ja

Lieferbares Zubehör

	Material	Bezeichnung
	SENSOR ZUBEHÖR AP BOX CP1 IP54 01 6565700	Anbau-Adapter für LiveLink Sensoren IR Quattro HD und Dual HF.
	SENSOR ZUBEHÖR BALLSCHUTZKORB CP1 6565800	Schutzkorb für LiveLink Sensoren IR Quattro HD und Dual HF.

Ausschreibungstext

LiveLink Gangsensor mit DUAL HF-Technologie mit doppelter Richtcharakteristik und DALI Schnittstelle zum Anschluss an ein LiveLink Steuergerät zur tageslichtabhängigen Regelung und Anwesenheitserfassung. Mit integriertem Lichtsensor für die tageslichtabhängige Regelung sowie 2 integrierten Sensoren zur Anwesenheitserfassung. Konstantlichtregelung mit Abschaltfunktion bei ausreichendem Tageslicht. Anwesenheitserfassung temperaturunabhängig, Reichweite bis zu 10 m jeweils in zwei Richtungen auf einer Achse. Elektrische Versorgung über die DALI Schnittstelle des Steuergerätes. Wählbare Ausschaltverzögerungszeit, wahlweise im Automatik Betrieb (automatisch Ein, automatisch Aus) oder Halbautomatik Betrieb (automatisch Aus, manuell Ein). Spezieller IQ-Modus zur automatischen Anpassung der Nachlaufzeit an die Raumnutzung. Stufenlose Reichweiteneinstellung. Temperaturbereich: -25°C - +55 °C. Anwesenheitssensor ideal geeignet für die Erfassung radialer Bewegung auf den Sensor zu. Erfassungswinkel: 360° mit 140° Öffnungswinkel ggf. durch Glas, Holz, Leichtbauwände. Erfassungsbereich: max. 10m x 3m in jede Richtung, stufenlos elektronisch einstellbar bei einer empfohlenen Montagehöhe von 2,5m bis 3,5m Deckenhöhe. Frequenzbereich: 5,8 GHz. Sendeleistung: < 1 mW. Schutzart IP20. Sensor geeignet zur Deckeneinbau-Montage in Verbindung mit Standard Hohlwanddosen. Mit gesondertem Zubehör auch für Deckenanbau-Montage geeignet. Elektrische Versorgung über die DALI Schnittstelle des LiveLink Steuergerätes. Anzahl der belegten DALI-Teilnehmer: 7. Kein weiterer Netzanschluss erforderlich. Inbetriebnahme in Verbindung mit dem LiveLink Steuergerät via LiveLink App mit Hilfe einer graphischen Benutzeroberfläche. Einstellbare Parameter: Sollwert zur Konstantlichtregelung, Ausschaltverzögerungszeit, Halb-/Vollautomatik, Aktivierung IQ-Mode, Reichweiteneinstellung und Reichweitentest. DALI-2-zertifiziert.

Alle technischen Daten sowie Gewichts- und Maßangaben sind sorgfältig erstellt. Irrtum vorbehalten. Produktabbildungen sind beispielhaft und können vom Original abweichen. Änderungen, die dem Fortschritt dienen, behalten wir uns vor.