# LTX L-AB2L-LRA/15/18/26-740 4G1 ETDD

TOC: 7175551

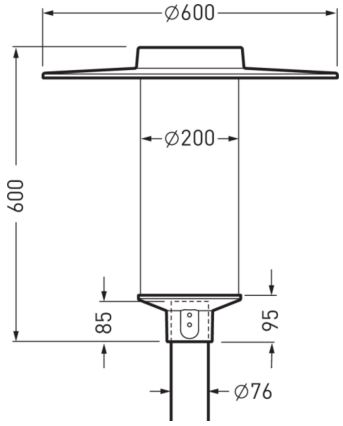

## Produktmerkmale und Kenndaten

| | | |
|---|---|---|
| **Anwendungsbereich** | Ortsstraßen\|Anliegerstraßen\|Wege in Park- und Grünanlagen\|Wohnanlagen\|Treppenaufgänge\|Verkehrsplätze | |
| **Leuchtentyp** | Dekorative Mastaufsatzleuchte in Zylinderform mit Aufsatzdach. | |
| **Montageart** | Mastaufsatz | |
| **Leuchtenoptik** | In MLT-Ausführung (Multi-Lens-Technologie), bestehend aus hocheffizienten, UV- und temperaturbeständigen Linsensystemen in Vierfachanordnung. | |
| **Lichtverteilungskurve** | asym. breitstrahlend (AB2L) | |
| **Light Engine** | CLO-Anfangswert 0 | CLO-Endwert II |
| **Farbtemperatur** | 4000 K | 4000 K |
| **Bemessungslichtstrom** | 1500 lm | 2600 lm |
| **Anschlussleistung** | 11,50 W | 21,00 W |
| **Lichtausbeute** | 130 lm/W | 124 lm/W |
| **Bemessungslebensdauer** | L80 (35 °C) = 100.000 h | |
| **Farbwiedergabeindex** | 70 | |
| **Farbtoleranz** | 5 SDCM | |
| **Photobiologische Klasse** | Gruppe 2 - mittleres Risiko | |
| **Abstand bis Risk Gruppe 1** | 840 mm | |
| **Leuchtenfarbe** | DB703 Anthrazit | |
| **Leuchtenkörper** | Leuchtenkörper aus Aluminium-Druckguss. Leuchtendächer aus korrosionsbeständigem Aluminium. | |
| **Elektrische Ausführung** | Mit elektronischem Betriebsgerät, digital dimmbar (DALI). | |
| **DALI-2-Standard EN 62386** | Ja | |
| **Stoßspannungsfestigkeit (Differential Mode)** | 6 kV | |
| **Stoßspannungsfestigkeit (Common Mode)** | 10 kV | |
| **Anschlussart** | Anschlussleitung | |
| **Anzahl Dali Adressen** | 1 | |
| **Dimmbereich** | 20 - 100 % | |
| **Monitoring Ready** | Ja | |
| **Bemessungsspannung** | 220 - 240 V | |
| **Bemessungsfrequenz** | 50/60 Hz | |
| **Klirrfaktor (THD) < %** | 10 % | |
| **Schutzart** | IP65 | |
| **Schutzklasse** | II | |
| **Schlagfestigkeit IK** | IK10 | |
| **Umgebungstemperatur** | 35 °C | |
| **Max. Leuchten an B10** | 17 | |
| **Max. Leuchten an B16** | 28 | |
| **Max. Leuchten an C10** | 29 | |
| **Max. Leuchten an C16** | 48 | |
| **Höhe-Netto** | 605 mm | |
| **Außendurchmesser** | 600 mm | |
| **Gewicht** | 8,0 kg | |



Alle technischen Daten sowie Gewichts- und Maßangaben sind sorgfältig erstellt. Irrtum vorbehalten. Produktabbildungen sind beispielhaft und können vom Original abweichen. Änderungen, die dem Fortschritt dienen, behalten wir uns vor.

## Light Engine Daten

| Light Engine | Farbtemperatur | Bemessungslichtstrom | Anschlussleistung | Lichtausbeute |
|---|---|---|---|---|
| CLO-Anfangswert 0 | 4000 K | 1500 lm | 11,50 W | 130 lm/W |
| CLO-Endwert 0 | 4000 K | 1500 lm | 12,00 W | 125 lm/W |
| CLO-Anfangswert I | 4000 K | 1800 lm | 13,50 W | 133 lm/W |
| CLO-Endwert I | 4000 K | 1800 lm | 14,00 W | 129 lm/W |
| CLO-Anfangswert II | 4000 K | 2600 lm | 20,00 W | 130 lm/W |
| CLO-Endwert II | 4000 K | 2600 lm | 21,00 W | 124 lm/W |

## Lichtverteilungskurven

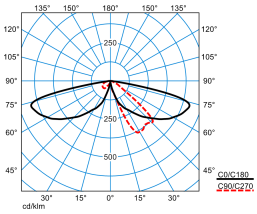


**LTX L-AB2L-LRA/15/18/26-740 4G1 (1800 lm)**

DIN 5040: A20
UTE: 1.00 I
DLOR: 100 %
ULOR: 0 %
CEN Flux Code: 24 61 92 100 100 0 0 0 0

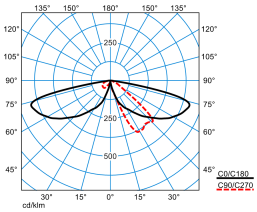


**LTX L-AB2L-LRA/15/18/26-740 4G1 (2600 lm)**

DIN 5040: A20
UTE: 1.00 I
DLOR: 100 %
ULOR: 0 %
CEN Flux Code: 24 61 92 100 100 0 0 0 0

## Lieferbares Zubehör

| | Material | Bezeichnung |
|---|---|---|
| | **0980/60 Reduzierstück**<br>2223500 | Reduzierstück aus Aluminum-Druckguss. |
| | **MLT ZAH p4**<br>6818500 | Rückseitige Abschirmung für MLT IQ Linsensysteme. |
| | **MLT ZAS G4 p4**<br>7851000 | Seitliche Abschirmung für MLT IQ Linsensysteme. Zubehör zum nachträglichem Einbau in technische und dekorative Außenleuchten mit Linsenoptiken ABxL, AMxL, SB3L, RBxL. |
| | **0802KÜ/4 DALI**<br>7918600 | Kabelübergangskasten aus glasfaserverstärktem Polycarbonat. Länge 180 mm, Breite 82 mm, Höhe 66 mm. |
| | **09800/2/76-II Mastaufsatz 26**<br>3032899 | Mastaufsatz, 2-fach. Farbe anthrazit, mit Metalleffekt, pulverbeschichtet, hochwetterfest. |
| | **09800/3/76-II Mastaufsatz 26**<br>3033799 | Mastaufsatz, 3-fach. Farbe anthrazit, mit Metalleffekt, pulverbeschichtet, hochwetterfest. |
| | **09800WB Wandbefestigung 26**<br>4089399 | Wandbefestigung Stahlrohr, verzinkt. Maße (L x B x H): 125 mm x 580 mm x 310 mm. |

## Ausschreibungstext

Dekorative Mastaufsatzleuchte in Zylinderform mit Aufsatzdach. Mit intelligentem Label zum schnellen Aufrufen von Leuchten-Informationen mittels QR-Code. Mit autarker Leistungsreduzierung über integrierte Auswerteelektronik. Reduzierung des Leuchtenlichtstroms auf 50 % für einen Zeitraum von 7 Stunden (-2h/+5h), verteilt um einen täglich neu bestimmten Mittelpunkt der Einschaltdauer. Passender Mast auf Anfrage. In MLT-Ausführung (Multi-Lens-Technologie), bestehend aus hocheffizienten, UV- und temperaturbeständigen Linsensystemen in Vierfachanordnung. Mit asymmetrisch breit strahlender Lichtstärkeverteilung. Zur



Alle technischen Daten sowie Gewichts- und Maßangaben sind sorgfältig erstellt. Irrtum vorbehalten. Produktabbildungen sind beispielhaft und können vom Original abweichen. Änderungen, die dem Fortschritt dienen, behalten wir uns vor.

Beleuchtung von Straßen nach P-Beleuchtungsklassen. Zur flexiblen Anpassung an kundenspezifische Beleuchtungsaufgaben stehen weitere Abstrahlcharakteristiken zur Verfügung.Der nachträgliche Einbau einer rückseitigen / seitlichen Abschirmung ist als separat zu bestellendes Zubehör möglich. Leuchtenlichtstrom in 3 Stufen einstellbar (Multilumen), mit Lichtstromkonstanthaltung am Ende der Lebensdauer (CLO). Bemessungslichtstrom 1500 lm, Bemessungsleistung 11,5 W, maximale Leuchten-Lichtausbeute 133 lm/W. Lichtfarbe neutralweiß, ähnlichste Farbtemperatur (CCT) 4000 K, allgemeiner Farbwiedergabeindex (CRI) $R_a$ > 70. Farborttoleranz (initial MacAdam) ≤ 5 SDCM. Weitere LED-Lichtfarben auf Anfrage verfügbar. Mittlere Bemessungslebensdauer L80 ($t_q$ 35 °C) = 100.000 h. Die Lichtquelle ist entsprechend der Ökodesign-Anforderungen (VO (EU) 2019/2020) austauschbar. Flimmern: Pst LM ≤ 1,0 bei Volllast. Leuchtenkörper aus Aluminium-Druckguss. Leuchtendächer aus korrosionsbeständigem Aluminium. Oberfläche anthrazit beschichtet (ähnlich DB 703). Seewetter geeignete Beschichtung auf Anfrage. Abschlusswannen aus hochschlagzähem PMMA, klar. Leuchtendurchmesser Ø 600 mm, Leuchtenhöhe 605 mm Mast auf Anfrage erhältlich. Schutzklasse (EN 61140): II, Schutzart (DIN EN 60529): IP65, Stoßfestigkeitsgrad nach IEC 62262: IK10. Zulässige Umgebungstemperatur (ta): 35 °C Windangriffsfläche fw 0,120 $m^2$ . Gewicht: 8,0 kg. Werkseitig angeschlossene Anschlussleitung. Länge der Anschlussleitung: 6,0 m. Mit elektronischem Betriebsgerät, digital dimmbar (DALI). Betriebsgerät gemäß DALI-2-Standard (EN 62386). Das Betriebsgerät ist entsprechend der Ökodesign-Anforderungen (VO (EU) 2019/2020) austauschbar. Stoßspannungsfestigkeit Differential Mode / Common Mode: 6 kV / 10 kV. Das Produkt erfüllt die grundlegenden Anforderungen der anwendbaren EU-Richtlinien und des Produktsicherheitsgesetzes und trägt die CE-Kennzeichnung. Zusätzlich ist die Leuchte durch eine unabhängige Prüfstelle ENEC-zertifiziert. Leuchte 10 Jahre, Ersatzteile (LED-Modul, Betriebsgerät, optisches System) 15 Jahre nach Rechnungsdatum unter Vorbehalt vertretbarer Änderungen, die dem Fortschritt dienen, verfügbar.

## Zusatzinformation

**Hinweis zur Planung:**
Die Leuchte erfüllt die Anforderungen der EN 60598 und ist ausgelegt für Einwirkungen durch Wind nach EN 1991(Eurocode) mit einer Basiswindgeschwindigkeit von bis zu 30m/s (entspricht Windzone 4 in Deutschland) in der Geländekategorie 1. Berücksichtigt sind dabei eine Schneelast (bis zu 1kN/$m^2$ ) und Vereisung (bis zu 2 cm) bei einer Lichtpunkthöhe gemäß Montageanleitung. Nicht berücksichtigt sind exponierte Standorte (z.B. Brücken, Montage auf Gebäuden oder direkt neben Bahngleisen). Anpralllasten sind nicht berücksichtigt.
Demontageanleitung (PDF) zum Produkt verfügbar unter: https://www.trilux.com/EcoDesign

## EPREL - Europäische Produktdatenbank für die Energieverbrauchskennzeichnung

| Energieeffizienzklasse | Modellkennung |
|---|---|
| C | 86004978-00 |
| C | SL-B7T0200L3EU |



Alle technischen Daten sowie Gewichts- und Maßangaben sind sorgfältig erstellt. Irrtum vorbehalten. Produktabbildungen sind beispielhaft und können vom Original abweichen. Änderungen, die dem Fortschritt dienen, behalten wir uns vor.