LentyEB L-MF 20-935 M30 ETBLE 05

TOC: 9938663

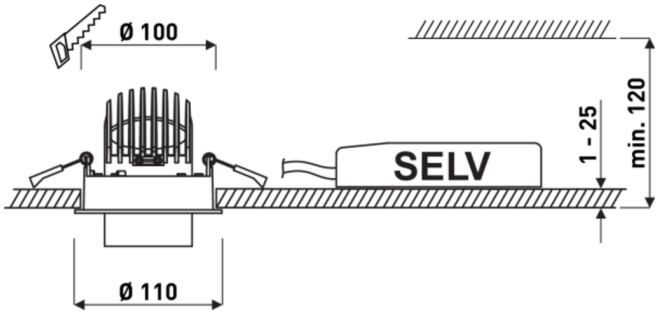

Produktmerkmale und Kenndaten

Leuchtentyp	Einbauleuchte mit elegantem Leuchtendesign in kleiner Bauform.
Montageart	Einbau
Leuchtenoptik	Optik in ConVision® Technologie mit LED-Linsen und Abblendkuben.
Lichtverteilungskurve	Medium Flood (MF)
FWHM	24 °
Light Engine	Normalprodukt
Farbtemperatur	3500 K
Bemessungslichtstrom	1925 lm
Anschlussleistung	22,00 W
Lichtausbeute	88 lm/W
Bemessungslebensdauer	L80 (25 °C) = 50.000 h
Farbwiedergabeindex	90
Farbtoleranz	2 SDCM
Photobiologische Klasse	Gruppe 1 - geringes Risiko
Leuchtenfarbe	RAL9005 Tiefschwarz
Leuchtenkörper	Leuchtenkörper aus Aluminium-Druckguss.
Anschlussart	Wieland GST/RST (TWW)
Bemessungsspannung	220 - 240 V
Bemessungsfrequenz	50/60 Hz
Klirrfaktor (THD) < %	14 %
Schutzart	IP20
Schutzart Raumseitig	IP20
Schutzart Lampenraum	IP20
Schutzklasse	II
Schlagfestigkeit IK	IK00
Umgebungstemperatur	25 °C
Max. Leuchten an B10	32
Max. Leuchten an B16	50
Max. Leuchten an C10	52
Max. Leuchten an C16	85
Höhe-Netto	117 mm
Außendurchmesser	110 mm
Einbauhöhe	120 mm
Gewicht	0,8 kg
Einbaudurchmesser	100 mm

Ausschreibungstext

Einbauleuchte mit elegantem Leuchtendesign in kleiner Bauform. Um 355° drehbar und 50° schwenkbar. Mit CASAMBI-Modul zur Integration in ein leitungslos zu steuerndes Mesh-Netzwerk aus bis zu 250 Teilnehmer. Die Inbetriebnahme des Systems erfolgt mit der Casambi App (iOS und Android). Funkreichweite des Funkmoduls bei idealen Bedingungen: 25,0 m. Die Funkreichweite kann je nach Einflussfaktoren der Umgebung (z. B. Wände, Decken, Böden, Maschinen, Stahlträger, stromführende Leitungen) variieren. Durch ein zusätzliches Funkmodul, das als Repeater eingesetzt wird, kann die Funkreichweite erhöht werden. Einbauleuchte für die Deckenmontage. Die Befestigung erfolgt mittels Federbefestigung. Deckenstärke 1,00 mm - 25,00 mm. Deckenausschnitt Ø 100 mm,

Alle technischen Daten sowie Gewichts- und Maßangaben sind sorgfältig erstellt. Irrtum vorbehalten. Produktabbildungen sind beispielhaft und können vom Original abweichen. Änderungen, die dem Fortschritt dienen, behalten wir uns vor.

Einbautiefe ≥ 120 mm. Optik in ConVision® Technologie mit LED-Linsen und Abblendkuben. Ausstrahlcharakteristik Medium-Flood. Ausstrahlungswinkel 24°. Leuchtenlichtstrom und Lichtfarbe fest eingestellt. Bemessungslichtstrom 1925 lm, Bemessungsleistung 22 W, Lichtfarbe neutralweiß, ähnlichste Farbtemperatur (CCT) 3500 K, allgemeiner Farbwiedergabeindex (CRI) R_a > 90. Farborttoleranz (initial MacAdam) ≤ 2 SDCM. Mittlere Bemessungslebensdauer L80 (t_q 25 °C) = 50.000 h. Leuchtenkörper aus Aluminium-Druckguss. Oberfläche schwarz beschichtet (ähnlich RAL 9005). Höhe: 117 mm, Außendurchmesser: 110 mm. Zulässige Umgebungstemperatur (ta): 25 °C Gewicht: 0,8 kg. Anschlussleitung mit Adapter für Schnellstecksystem GST 18i3 Typ Wieland. Die Nennbetriebspannung der Leuchte beträgt 230 V, 50/60 Hz. Das Betriebsgerät ist entsprechend der Ökodesign-Anforderungen (VO (EU) 2019/2020) austauschbar. Das Produkt erfüllt die grundlegenden Anforderungen der anwendbaren EU-Richtlinien und des Produktsicherheitsgesetzes und trägt die CE-Kennzeichnung.

EPREL - Europäische Produktdatenbank für die Energieverbrauchskennzeichnung

Energieeffizienzklasse	Modellkennung
E	1280761

Alle technischen Daten sowie Gewichts- und Maßangaben sind sorgfältig erstellt. Irrtum vorbehalten. Produktabbildungen sind beispielhaft und können vom Original abweichen. Änderungen, die dem Fortschritt dienen, behalten wir uns vor.