0803/2/76-200-60/180° N5°

TOC: 6824500

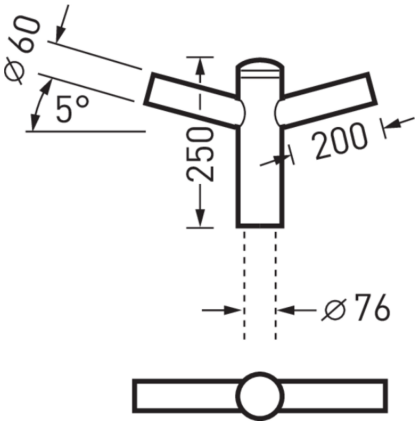



Produktmerkmale und Kenndaten

Länge-Netto	487 mm
Breite-Netto	89 mm
Höhe-Netto	300 mm
Gewicht	4,0 kg

Ausschreibungstext

Mastaufsatz aus geschweißtem, feuerverzinktem Stahlrohr zur Montage von 2 Ansatzleuchten. Für Maste mit Mastzopf Ø 76 mm. Tragstutzen Ø 60 x 200 mm, Neigungswinkel 5°. Mit Kunststoffabdeckung ähnlich RAL 7032, kieselgrau . Befestigung am Mast mittels 2 x 3 montierten Innensechskantschrauben M 8x12 (SW 4 mm) aus Edelstahl. Bei den Baureihen Cuvia, Lumega IQ, Lumega ist je Leuchte ein Reduzierstück 0970/60 zusätzlich erforderlich.

Alle technischen Daten sowie Gewichts- und Maßangaben sind sorgfältig erstellt. Irrtum vorbehalten. Produktabbildungen sind beispielhaft und können vom Original abweichen. Änderungen, die dem Fortschritt dienen, behalten wir uns vor.