074R WD2 DA Curve T0

TOC: 6912400

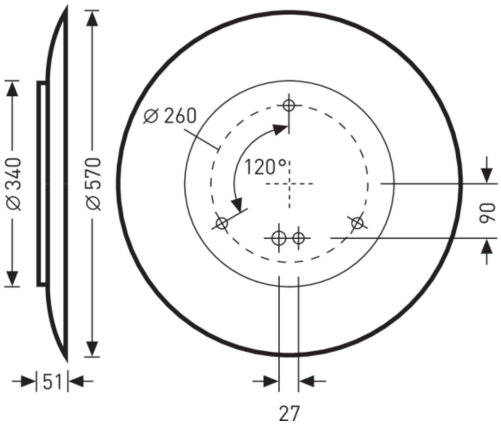

Produktmerkmale und Kenndaten

Leuchtenfarbe	Scala 06.06.12 5744 Beige
Höhe-Netto	51 mm
Gewicht	1,0 kg

Ausschreibungstext

Designzubehör für LED-Anbauleuchte mit opaler Abdeckwanne 74R/74RS WD2. Geschwungene Dekorankleidung aus PMMA. Oberfläche strukturlackiert. Farbe beige.

Alle technischen Daten sowie Gewichts- und Maßangaben sind sorgfältig erstellt. Irrtum vorbehalten. Produktabbildungen sind beispielhaft und können vom Original abweichen. Änderungen, die dem Fortschritt dienen, behalten wir uns vor.