RP Fid-SD G3 M84 36-72/3ML-940 ETDD

TOC: 6000501051

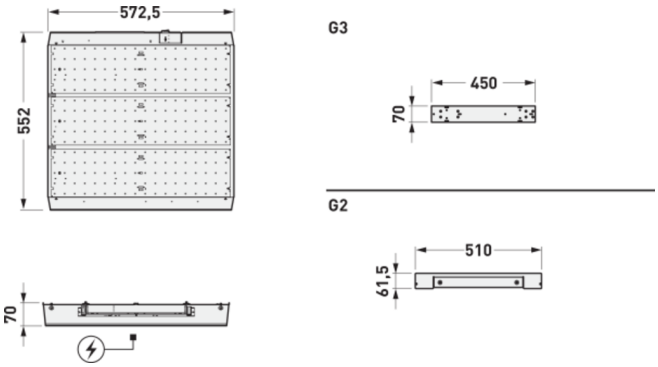

Produktmerkmale und Kenndaten

Leuchtentyp	LEDkit zur Sanierung von in oder an der Decke verbleibenden Bestandsleuchten.	
Montageart	Einbau in Bestandsleuchte	
Light Engine	Stufe 1	Stufe 3
Farbtemperatur	4000 K	4000 K
Bemessungslichtstrom	3500 lm	7200 lm
Anschlussleistung	30,00 W	54,00 W
Lichtausbeute	117 lm/W	133 lm/W
Bemessungslebensdauer	L70 (25 °C) = 100.000 h L80 (25 °C) = 100.000 h	
Farbwiedergabeindex	90	
Farbtoleranz	3 SDCM	
Photobiologische Klasse	Gruppe 1 - geringes Risiko	
Leuchtenfarbe	RAL9016 Verkehrsweiß	
Leuchtenkörper	Leuchtenkörper aus Aluminium, pulverbeschichtet.	
Elektrische Ausführung	Mit elektronischem Betriebsgerät, digital dimmbar (DALI).	
DALI-2-Standard EN 62386	Ja	
Anschlussart	Steckklemme	
Anzahl Dali Adressen	1	
Dimmbereich	1 - 100 %	
Bemessungsspannung	220 - 240 V	
Bemessungsfrequenz	50/60 Hz	
Klirrfaktor (THD) < %	14 %	
Schutzart	IP20	
Schutzklasse	I	
Glühdrahtbeständigkeit	850 °C	
Umgebungstemperatur	25 °C	
Max. Leuchten an B10	9	
Max. Leuchten an B16	15	
Max. Leuchten an C10	15	
Max. Leuchten an C16	25	
Länge-Netto	573 mm	
Breite-Netto	546 mm	
Höhe-Netto	70 mm	
Gewicht	4,1 kg	

Alle technischen Daten sowie Gewichts- und Maßangaben sind sorgfältig erstellt. Irrtum vorbehalten. Produktabbildungen sind beispielhaft und können vom Original abweichen. Änderungen, die dem Fortschritt dienen, behalten wir uns vor.

Light Engine Daten

Light Engine	Farbtemperatur	Bemessungslichtstrom	Anschlussleistung	Lichtausbeute
Stufe 1	4000 K	3500 lm	30,00 W	117 lm/W
Stufe 2	4000 K	5400 lm	46,00 W	117 lm/W
Stufe 3	4000 K	7200 lm	54,00 W	133 lm/W

Ausschreibungstext

LEDkit zur Sanierung von in oder an der Decke verbleibenden Bestandsleuchten. LEDkit für die Baureihe Fidesca-SD G3... . Die konventionelle Lampe sowie das bisherige Betriebsgerät wird dabei entfernt und durch das LEDkit ersetzt. Der Leuchtenkörper verbleibt am Installationsort, das bisherige, raumseitig abschließende, optische System (Wanne / Diffusor) wird weiterhin genutzt.
Der Systemlichtstrom der sanierten Bestandsleuchte ist abhängig von den Alterungseinflüssen des verbauten, optischen Systems sowie dem Verschmutzungsgrad. Über DIP-Switch sind Systemlichtströme analog zu den eingesetzten Lampentypen des Altsystems einstellbar.
Zum Einbau in eine passende Bestandsleuchte. Leuchtenlichtstrom in 3 Stufen einstellbar (Multilumen). Bemessungslichtstrom 3500 lm - 7200 lm, Bemessungsleistung 30 W - 54 W, maximale Leuchten-Lichtausbeute 133 lm/W. Lichtfarbe neutralweiß, ähnlichste Farbtemperatur (CCT) 4000 K, allgemeiner Farbwiedergabeindex (CRI) R_a > 90. Farborttoleranz (initial MacAdam) ≤ 3 SDCM. Mittlere Bemessungslebensdauer L70 (t_q 25 °C) = 100.000 h., Mittlere Bemessungslebensdauer L80 (t_q 25 °C) = 100.000 h. Die Lichtquelle ist entsprechend der Ökodesign-Anforderungen (VO (EU) 2019/2020) austauschbar.
Leuchtenkörper aus Aluminium, pulverbeschichtet. Farbe weiß (ähnlich RAL 9016). Maße (L x B x H): 573 mm x 546 mm x 70 mm. Schutzklasse (EN 61140): I, Schutzart (DIN EN 60529): IP20, Stoßfestigkeitsgrad nach IEC 62262: , Prüftemperatur Glühdrahttest gemäß IEC 60695-2-11: 850 °C. Zulässige Umgebungstemperatur (ta): 25 °C Gewicht: 4,1 kg. Mit elektronischem Betriebsgerät, digital dimmbar (DALI). Betriebsgerät gemäß DALI-2-Standard (EN 62386). Das Betriebsgerät ist entsprechend der Ökodesign-Anforderungen (VO (EU) 2019/2020) austauschbar. Das Produkt erfüllt die grundlegenden Anforderungen der anwendbaren EU-Richtlinien und des Produktsicherheitsgesetzes und trägt die CE-Kennzeichnung. Leuchte 10 Jahre, Ersatzteile (LED-Modul, Betriebsgerät, optisches System) 15 Jahre nach Rechnungsdatum unter Vorbehalt vertretbarer Änderungen, die dem Fortschritt dienen, verfügbar.

EPREL - Europäische Produktdatenbank für die Energieverbrauchskennzeichnung

Energieeffizienzklasse	Modellkennung
C	85402026-00
C	131470/940DB

Alle technischen Daten sowie Gewichts- und Maßangaben sind sorgfältig erstellt. Irrtum vorbehalten. Produktabbildungen sind beispielhaft und können vom Original abweichen. Änderungen, die dem Fortschritt dienen, behalten wir uns vor.