# ArimoFit G2 M52 PW 20-840 ETDD

TOC: 8170551

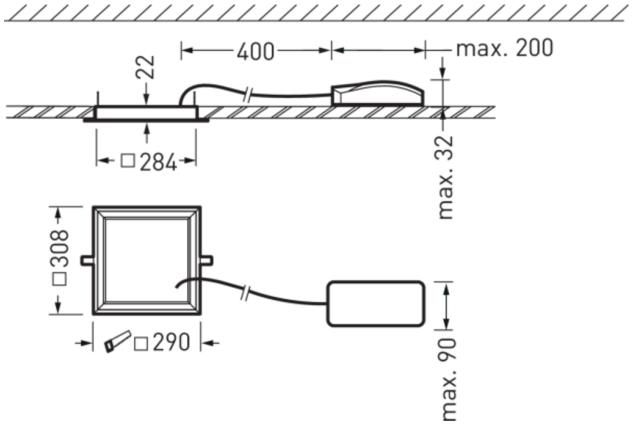


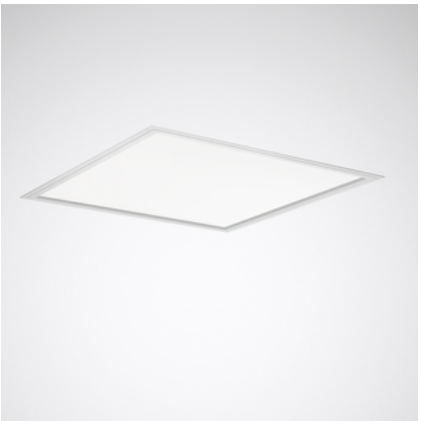

## Produktmerkmale und Kenndaten

| | |
|---|---|
| **Anwendungsbereich** | Büros\|Banken\|Foyers\|Verkaufsräume\|Schalterhallen\|Ausstellungsräume\|Unterrichtsräume |
| **Leuchtentyp** | Quadratische LED-Einbauleuchte mit mikroprismatischer Abdeckung PW. |
| **Montageart** | Einbau |
| **Leuchtenoptik** | Das optische System besteht aus einer hocheffizienten PMMA-Abdeckung mit Mikroprismatik. |
| **Lichtverteilungskurve** | Wide (W) |
| **FWHM** | 88,60 ° |
| **Light Engine** | Normalprodukt |
| **Farbtemperatur** | 4000 K |
| **Bemessungslichtstrom** | 2100 lm |
| **Anschlussleistung** | 15,60 W |
| **Lichtausbeute** | 135 lm/W |
| **Bemessungslebensdauer** | L80 (25 °C) = 100.000 h<br>L90 (25 °C) = 50.000 h |
| **Farbwiedergabeindex** | 80 |
| **Farbtoleranz** | 3 SDCM |
| **Photobiologische Klasse** | Gruppe 0 - kein Risiko |
| **Leuchtenfarbe** | RAL9016 Verkehrsweiß |
| **Leuchtenkörper** | Leuchtenkörper aus Aluminium-Strangpressprofil. |
| **Elektrische Ausführung** | Mit externem Betriebsgerät, digital dimmbar (DALI). |
| **Anschlussart** | Steckklemme |
| **Touch-Dim-fähig** | Ja |
| **Anzahl Dali Adressen** | 1 |
| **Dimmbereich** | 1 - 100 % |
| **Monitoring Ready** | Ja |
| **Bemessungsspannung** | 220 - 240 V |
| **Bemessungsfrequenz** | 50/60 Hz |
| **Klirrfaktor (THD) < %** | 14 % |
| **Schutzart** | IP20 |
| **Schutzart Raumseitig** | IP40 |
| **Schutzklasse** | II |
| **Schlagfestigkeit IK** | IK03 |
| **Glühdrahtbeständigkeit** | 650 °C |
| **Umgebungstemperatur** | 25 °C |
| **Max. Leuchten an B10** | 12 |
| **Max. Leuchten an B16** | 20 |
| **Max. Leuchten an C10** | 20 |
| **Max. Leuchten an C16** | 34 |
| **Länge-Netto** | 308 mm |
| **Breite-Netto** | 308 mm |
| **Höhe-Netto** | 22 mm |
| **Einbaulänge** | 287 mm |



Alle technischen Daten sowie Gewichts- und Maßangaben sind sorgfältig erstellt. Irrtum vorbehalten. Produktabbildungen sind beispielhaft und können vom Original abweichen. Änderungen, die dem Fortschritt dienen, behalten wir uns vor.

| | |
|---|---|
| **Einbaubreite** | 287 mm |
| **Einbauhöhe** | 100 mm |
| **Gewicht** | 1,3 kg |

## Lichtverteilungskurven

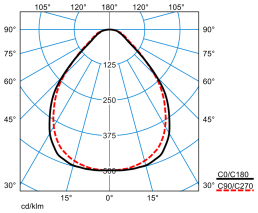


**ArimoFit G2 M52 PW 20-840 ETDD**

UGR I = 21,3
UGR q = 21,3
DIN 5040: A50
UTE: 1.00 C
DLOR: 100 %
ULOR: 0 %
CEN Flux Code: 64 89 97 100 100 0 0 0 0

## Lieferbares Zubehör

| | Material | Bezeichnung |
|---|---|---|
| | **ArimoFit Kit EB3 round**<br>7714550 | Notlichtsystem für den Deckeneinbau mit einer Notlichtbetriebsdauer von 3 Stunden. |
| | **ArimoFit Kit EB3 square**<br>7714650 | Notlichtsystem für den Deckeneinbau mit einer Notlichtbetriebsdauer von 3 Stunden. |

## Ausschreibungstext

Quadratische LED-Einbauleuchte mit mikroprismatischer Abdeckung PW. Ausführung M52 (312,5 mm x 312,5 mm). Optional kann die Leuchte mit einem Notlichtsystem für den Deckeneinbau mit einer Notlichtbetriebsdauer von 3 Stunden ausgestattet werden. In der Betriebsart Notlicht beträgt der Leuchtenlichtstrom 475 lm. Erzeugung einer tieferen Raumwirkung. Leuchten nur für gesägte Decken geeignet, Montagezubehör im Lieferumfang enthalten. Das optische System besteht aus einer hocheffizienten PMMA-Abdeckung mit Mikroprismatik. Die mikrostrukturierte PMMA-Prismen-Oberfläche des optischen Systems wirkt entblendend, ist vergilbungsfrei und trübt nicht ein. Mit symmetrisch breit strahlender Lichtstärkeverteilung. Harmonische Lichtwirkung durch gleichmäßig ausgeleuchteten Lichtaustritt. Individuelle Gestaltung der Lichtaustrittsfläche (z.B. durch Druck) und weitere Sonderlösungen auf Anfrage möglich. Leuchtenlichtstrom und Lichtfarbe fest eingestellt. Bemessungslichtstrom 2100 lm, Bemessungsleistung 15,6 W, maximale Leuchten-Lichtausbeute 135 lm/W. Lichtfarbe neutralweiß, ähnlichste Farbtemperatur (CCT) 4000 K, allgemeiner Farbwiedergabeindex (CRI) $R_a$ > 80. Farborttoleranz (initial MacAdam) ≤ 3 SDCM. Mittlere Bemessungslebensdauer L80 ($t_q$ 25 °C) = 100.000 h., Mittlere Bemessungslebensdauer L90 ($t_q$ 25 °C) = 50.000 h. Die Lichtquelle ist entsprechend der Ökodesign-Anforderungen (VO (EU) 2019/2020) austauschbar. Flimmern: Pst LM ≤ 1,0 bei Volllast. Stroboskop-Effekt: SVM ≤ 0,4 bei Volllast. Leuchtenkörper aus Aluminium-Strangpressprofil. Oberfläche weiß beschichtet (ähnlich RAL 9016). Leuchtenmaße (L x B x H): 308 mm, 308 mm, 22 mm. Der umlaufende Rand des Rahmenprofils erleichtert die Montage. Zur Erzeugung eines Tiefeneffektes in der Decke ist der Leuchtenrahmen 3-dimensional profiliert. Leuchte mit Dämmmaterial bei ta 25°C abdeckbar, ta35 °C ohne Dämmmaterial ebenfalls nutzbar. Schutzklasse (EN 61140): II, Schutzart (DIN EN 60529): IP20, Schutzart raumseitig: IP40, Stoßfestigkeitsgrad nach IEC 62262: IK03, Prüftemperatur Glühdrahttest gemäß IEC 60695-2-11: 650 °C. Zulässige Umgebungstemperatur (ta): 25 °C . Gewicht: 1,3 kg. Verpolungssicher Schnellanschluss mit Netzweiterleitung bis Ø 2,5 $mm^2$ . Anschluss des Vorschaltgerätes an Leuchte mittels Steckverbindung (Plug and Play). Das Verpackungskonzept der Leuchte ermöglicht die separate Entnahme des Betriebsgeräts zur Vormontage, die weiteren Bestandteile der Leuchte bleiben bis zur Endmontage geschützt. Mit externem Betriebsgerät, digital dimmbar (DALI). Leuchte mittels Tastfunktion über DALI-Steuerklemmen schalt- und dimmbar (Touch DIM). Das Betriebsgerät ist entsprechend der Ökodesign-Anforderungen (VO (EU) 2019/2020) austauschbar. Betriebsgerät leerlauffest und vor Fehlanschluss, Kurzschluss, Überlastung und Übertemperatur geschützt. Output Ripple des Betriebsgerätes ≤ 4 % zur effektiven Ansteuerung des LED-Systems und flickerfreiem Licht. Die ENEC-Zertifizierung durch eine unabhängige Prüfstelle ist in Vorbereitung. Die Leuchte ist Monitoring ready (MOR) und liefert Leuchtendaten zur Überwachung oder vorausschauenden Wartung. Sie ist damit kompatibel zu den TRILUX Monitoring Services. Das Produkt erfüllt die grundlegenden Anforderungen der anwendbaren EU-Richtlinien und des Produktsicherheitsgesetzes und trägt die CE-Kennzeichnung. Leuchte 10 Jahre, Ersatzteile (LED-Modul, Betriebsgerät, optisches System) 15 Jahre nach Rechnungsdatum unter Vorbehalt vertretbarer Änderungen, die dem Fortschritt dienen, verfügbar.

## Zusatzinformation

Demontageanleitung (PDF) zum Produkt verfügbar unter: https://www.trilux.com/EcoDesign

## EPREL - Europäische Produktdatenbank für die Energieverbrauchskennzeichnung

| Energieeffizienzklasse | Modellkennung |
|---|---|
| B | L-PL-C29-01-B-V2.0-4000K |
| B | 85402787 |
| B | L-PL-C29-01-B-V2.0-4000K |
| B | 85402788 |



Alle technischen Daten sowie Gewichts- und Maßangaben sind sorgfältig erstellt. Irrtum vorbehalten. Produktabbildungen sind beispielhaft und können vom Original abweichen. Änderungen, die dem Fortschritt dienen, behalten wir uns vor.