SFlow D2-L CDP-I 4300-8TW ETDD8 03

TOC: 7428662

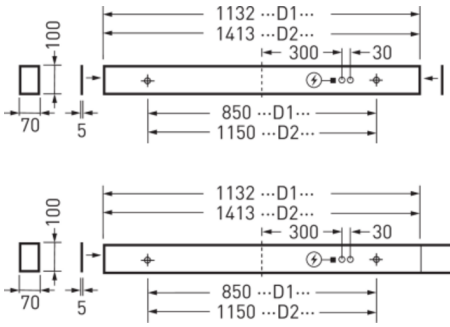



Produktmerkmale und Kenndaten

Anwendungsbereich	Ausstellungsräume|Büros|Konferenzräume|Flure|Foyers|Verkaufsräume	
Leuchtentyp	LED-Anbauleuchte für Einzel- oder Lichtbandanwendungen.	
Leuchtmittel	LED-Paneele bestückt mit LED der Lichtfarbe warmweiß und tageslichtweiß.	
Montageart	Anbau|Einbau	
Leuchtenoptik	Mit hocheffizienter Mikroprismatik CDP. Die mikrostrukturierte PMMA-Prismen-Oberfläche des optischen Systems wirkt entblendend, ist vergilbungsfrei und trübt nicht ein. Prismenstruktur innen liegend, Oberfläche der Abdeckung raumseitig glatt.	
Lichtverteilungskurve	Wide reduced glare UGR19 (W19)	
FWHM	60,40 °	
Light Engine	CH 1 ww	CH 2 cw
Farbtemperatur	2700 K	6500 K
Bemessungslichtstrom	4400 lm	4400 lm
Anschlussleistung	37,00 W	32,00 W
Lichtausbeute	119 lm/W	138 lm/W
Bemessungslebensdauer	L80 (25 °C) = 50.000 h	
Farbwiedergabeindex	80	
Farbtoleranz	3 SDCM	
Photobiologische Klasse	Gruppe 1 - geringes Risiko	
Leuchtenfarbe	RAL9006 Weißaluminium	
Leuchtenkörper	Leuchtenkörper aus Stahlblech.	
Elektrische Ausführung	Mit elektronischem Betriebsgerät zum schalten, dimmen und steuern der Lichtfarbe mittels DALI Device Type 8 fähigem Steuergerät.	
DALI-2-Standard EN 62386	Ja	
Polzahl	5LV	
Anschlussart	Steckklemme	
Anzahl Dali Adressen	1	
Dimmbereich	1 - 100 %	
Bemessungsspannung	220 - 240 V	
Bemessungsfrequenz	50/60 Hz	
Klirrfaktor (THD) < %	14 %	
Schutzart	IP20	
Schutzklasse	I	
Schlagfestigkeit IK	IK03	
Glühdrahtbeständigkeit	650 °C	
Umgebungstemperatur	-20 - 25 °C	
Max. Leuchten an B10	11	
Max. Leuchten an B16	19	
Max. Leuchten an C10	19	
Max. Leuchten an C16	32	
Länge-Netto	1.413 mm	
Breite-Netto	100 mm	

Alle technischen Daten sowie Gewichts- und Maßangaben sind sorgfältig erstellt. Irrtum vorbehalten. Produktabbildungen sind beispielhaft und können vom Original abweichen. Änderungen, die dem Fortschritt dienen, behalten wir uns vor.

Höhe-Netto	70 mm
Gewicht	4,6 kg

Light Engine Daten

Light Engine	Farbtemperatur	Bemessungslichtstrom	Anschlussleistung	Lichtausbeute
CH 1 ww	2700 K	4400 lm	37,00 W	119 lm/W
ww + cw	4000 K	4500 lm	33,00 W	136 lm/W
CH 2 cw	6500 K	4400 lm	32,00 W	138 lm/W

Lichtverteilungskurven

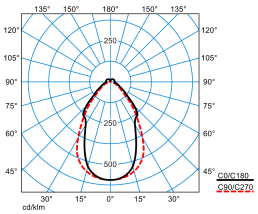

SFlow D2-L CDP-I 4300-8TW ETDD8 03 (DWW)

UGR I = 17,0
UGR q = 18,4
DIN 5040: A50
UTE: 0.90 C + 0.10 T
DLOR: 90 %
ULOR: 10 %
CEN Flux Code: 66 88 96 90 100 21 47 74 10

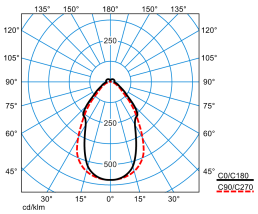

SFlow D2-L CDP-I 4300-8TW ETDD8 03 (DSU)

UGR I = 17,0
UGR q = 18,4
DIN 5040: A50
UTE: 0.90 C + 0.10 T
DLOR: 90 %
ULOR: 10 %
CEN Flux Code: 66 88 96 90 100 21 47 74 10

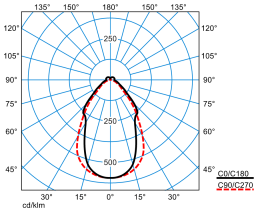

SFlow D2-L CDP-I 4300-8TW ETDD8 03 (DCW)

UGR I = 17,0
UGR q = 18,4
DIN 5040: A50
UTE: 0.90 C + 0.10 T
DLOR: 90 %
ULOR: 10 %
CEN Flux Code: 66 88 96 90 100 21 47 74 10

Lieferbares Zubehör

	Material	Bezeichnung
	**ZAE/01 515** 4691700	Deckenbaldachin zum Anschluss der 5-poligen Netzzuleitung bei Deckenauslässen. Eckig, weiß.
	**ZAE/03 515** 4691800	Deckenbaldachin zum Anschluss der 5-poligen Netzzuleitung bei Deckenauslässen. Eckig, silbergrau.
	**ZS1P 2000 Seilaufhängung** 5638900	1-Punkt Seilabhängung. Für Abhängelängen bis 2000 mm.
	**SFlow C/D ZLK** 6892600	Lichtbandkupplung zur Verbindung zweier Leuchten zur Lichtbandmontage.
	**SFlow ZDV 515 L2** 6822900	Durchgangsverdrahtung aus wärmebeständigen Einzelleitungen, 5 x 1,5 mm ^{2} .

Alle technischen Daten sowie Gewichts- und Maßangaben sind sorgfältig erstellt. Irrtum vorbehalten. Produktabbildungen sind beispielhaft und können vom Original abweichen. Änderungen, die dem Fortschritt dienen, behalten wir uns vor.

	**SFlow H ZZT direkt 315/1000** 6921000	Anschlussleitung (Deckenanbauleuchte). Bei abgehängter Montage.
	**SFlow H ZZT direkt 515/1000** 6921200	Anschlussleitung (Deckenanbauleuchte). Bei abgehängter Montage.
	**SFlow H ZZT direkt 515/2000** 6921300	Anschlussleitung (Deckenanbauleuchte). Bei abgehängter Montage.
	**ZAR/01** 7002300	Deckenbaldachin, eckig, weiß.
	**ZAR/03** 7002400	Deckenbaldachin, eckig, silbergrau.
	**SFlow D/H ZKS-H 03** 7360100	Kopfstücke aus PMMA. Für LED-Anbau und Hängeleuchten Solvan Flow D/H... CDP-I. Farbe silbergrau.
	**SFlow D-L B-H L560 03** 7360400	Blindabdeckung für Anbau-Lichtbandanwendungen. Gehäusemaße (L x B x H) 560 mm, 100 mm, 82,5 mm.
	**SFlow D-L B L560 03** 7360900	Blindabdeckung für Anbau-Lichtbandanwendungen. Gehäusemaße (L x B x H) 560 mm, 84 mm, 57,5 mm.
	**ZAE/05 515** 7853800	Deckenbaldachin zum Anschluss der 5-poligen Netzzuleitung bei Deckenauslässen. Eckig, schwarz.

Ausschreibungstext

LED-Anbauleuchte für Einzel- oder Lichtbandanwendungen. Anbauleuchte für die Deckenmontage. Mit separat zu bestellendem Einbau-Zubehör auch für die Verwendung in Paneeldecken geeignet (SFlow ZBP L2). Für Paneeldecken im Modul 100. Mit separat zu bestellendem Zubehör auch für die abgehängte Montage geeignet (ZS1P 2000). Mit hocheffizienter Mikroprismatik CDP. Die mikrostrukturierte PMMA-Prismen-Oberfläche des optischen Systems wirkt entblendend, ist vergilbungsfrei und trübt nicht ein. Prismenstruktur innen liegend, Oberfläche der Abdeckung raumseitig glatt. Mit symmetrisch begrenzt breit strahlender Lichtstärkeverteilung. Blendungsbewertung nach UGR-Einstufung (EN 12464-1) < 19. Bildschirmgerecht gemäß EN 12464-1 durch begrenzte Leuchtdichten L ≤ 1500 cd/m ^{2} für Ausstrahlungswinkel oberhalb 65° rundum. Mit Tunable White Technologie zur Steuerung der Lichtfarbe mittels separatem Steuersystem (DT8). LED-Paneele bestückt mit LED der Lichtfarbe warmweiß und tageslichtweiß. Bemessungslichtstrom 4400 lm, Bemessungsleistung 32 W, maximale Leuchten-Lichtausbeute 138 lm/W. Lichtfarbe Tunable White (warmweiß - tageslichtweiß), ähnlichste Farbtemperatur (CCT) Tunable White (2700 K - 6500 K), allgemeiner Farbwiedergabeindex (CRI) R_a > 80. Farborttoleranz (initial MacAdam) ≤ 3 SDCM. Mittlere Bemessungslebensdauer L80 (t_q 25 °C) = 50.000 h. Die Lichtquelle ist entsprechend der Ökodesign-Anforderungen (VO (EU) 2019/2020) austauschbar. Flimmern: Pst LM ≤ 1,0 bei Volllast. Stroboskop-Effekt: SVM ≤ 0,4 bei Volllast. Leuchtenkörper aus Stahlblech. Oberfläche silbergrau beschichtet (ähnlich RAL 9006). Maße (L x B): 1413 mm x 100 mm, Leuchtenhöhe 70 mm. Schutzklasse (EN 61140): I, Schutzart (DIN EN 60529): IP20, Stoßfestigkeitsgrad nach IEC 62262: IK03, Prüftemperatur Glühdrahttest gemäß IEC 60695-2-11: 650 °C. Zulässige Umgebungstemperatur (ta): -20 °C bis 25 °C. Gewicht: 4,6 kg. Mit elektronischem Betriebsgerät zum schalten, dimmen und steuern der Lichtfarbe mittels DALI Device Type 8 fähigem Steuergerät. Betriebsgerät gemäß DALI-2-Standard (EN 62386). Das Betriebsgerät ist entsprechend der Ökodesign-Anforderungen (VO (EU) 2019/2020) austauschbar. Das Produkt erfüllt die grundlegenden Anforderungen der anwendbaren EU-Richtlinien und des Produktsicherheitsgesetzes und trägt die CE-Kennzeichnung. Zusätzlich ist die Leuchte durch eine unabhängige Prüfstelle ENEC-zertifiziert. Leuchte 10 Jahre, Ersatzteile (LED-Modul, Betriebsgerät, optisches System) 15 Jahre nach Rechnungsdatum unter Vorbehalt vertretbarer Änderungen, die dem Fortschritt dienen, verfügbar.

Zusatzinformation

Anwendungshinweis :
Anschlussleitungen, Kopfstücke, Lichtband-Kupplungen, Seilabhängungen sowie Deckenbaldachin sind gesondert zu bestellen.
Demontageanleitung (PDF) zum Produkt verfügbar unter: https://www.trilux.com/EcoDesign

EPREL - Europäische Produktdatenbank für die Energieverbrauchskennzeichnung

Dieses Produkt enthält (eine) Lichtquelle(n) der Energieeffizienzklasse(n):

Energieeffizienzklasse	Modellkennung
E	85401471-00
E	85401472-00

Alle technischen Daten sowie Gewichts- und Maßangaben sind sorgfältig erstellt. Irrtum vorbehalten. Produktabbildungen sind beispielhaft und können vom Original abweichen. Änderungen, die dem Fortschritt dienen, behalten wir uns vor.