A01DSXOE/1500 078 03

TOC: 8485600

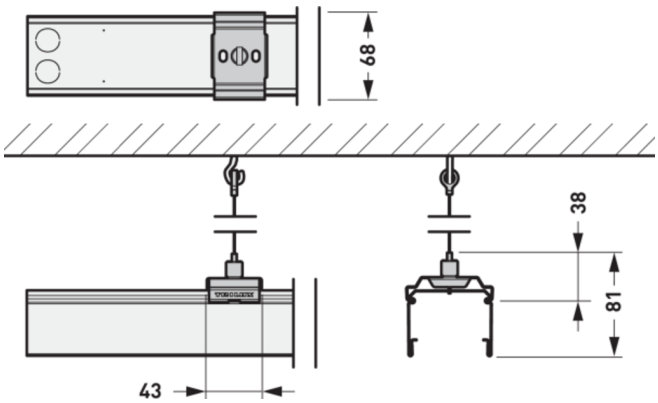



Produktmerkmale und Kenndaten

Leuchtenfarbe	RAL9006 Weißaluminium
Länge-Netto	140 mm
Breite-Netto	120 mm
Höhe-Netto	25 mm
Gewicht	0,1 kg

Ausschreibungstext

Dekor-Seilabhängung mit Abhängeklammer aus Edelstahl, verzinktem Stahlseil (Ø 1,5 mm) und Öse. 1500 mm. In Kombination mit Tragprofilen E-Line Pro 078... anzuwenden. Für Abhängelängen bis Oberfläche der Aufhängeklammer beschichtet, Farbe silbergrau (ähnlich RAL 9006).

Alle technischen Daten sowie Gewichts- und Maßangaben sind sorgfältig erstellt. Irrtum vorbehalten. Produktabbildungen sind beispielhaft und können vom Original abweichen. Änderungen, die dem Fortschritt dienen, behalten wir uns vor.