Rail H-S 940 DALI 3PH STUHS29/BG6-O-2 05

TOC: 8905300

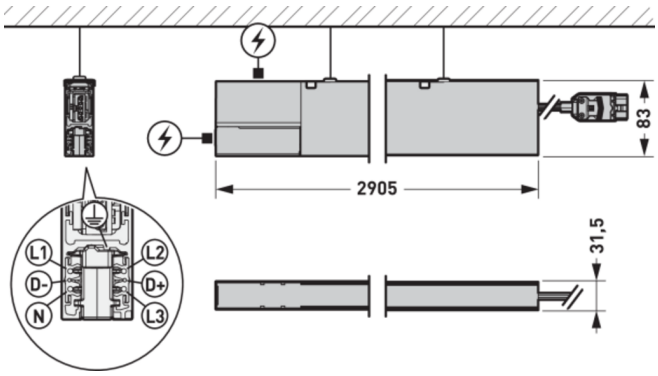



Produktmerkmale und Kenndaten

Montageart	Abhängen
Lichtverteilungskurve	Lambertian (L)
Light Engine	Normalprodukt
Farbtemperatur	4000 K
Bemessungslichtstrom	5199 lm
Anschlussleistung	69,20 W
Lichtausbeute	75 lm/W
Farbwiedergabeindex	90
Farbtoleranz	3 SDCM
Leuchtenfarbe	RAL9005 Tiefschwarz
DALI-2-Standard EN 62386	Ja
Anschlussart	3-Phasen-Track-Adapter
Dimmbereich	1 - 100 %
Bemessungsspannung	220 - 240 V
Schutzart	IP20
Schutzklasse	I
Länge-Netto	2.905 mm
Breite-Netto	31 mm
Höhe-Netto	83 mm
Gewicht	5,3 kg

Lichtverteilungskurven

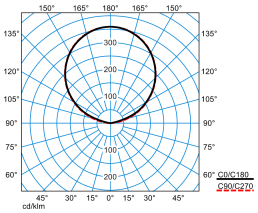

Rail H-S 940 DALI 3PH ST HS29/BG6-O-2 05

DIN 5040: E03
UTE: 0.00 J + 1.00 T
DLOR: 0 %
ULOR: 100 %
CEN Flux Code: 0 0 0 0 100 48 80 97 100

Lieferbares Zubehör

Material	Bezeichnung
Rail Endk H 3PH STU9004/B-H 05 8880800	Endkappe für stirnseitige Abdeckung der 3-Phasen Hänge-Stromschiene. Farbe schwarz (ähnlich RAL 9005).
Rail Haken 3PH STU S-9000/H-B 05 8881000	Universalhaken zur abgehangenen Deckenbefestigung. Farbe schwarz (ähnlich RAL 9005).

Alle technischen Daten sowie Gewichts- und Maßangaben sind sorgfältig erstellt. Irrtum vorbehalten. Produktabbildungen sind beispielhaft und können vom Original abweichen. Änderungen, die dem Fortschritt dienen, behalten wir uns vor.

	**Rail Blind D/C/H 3PH STU S-9000/GP-B 05** 8881200	Blindabdeckung für das 3-Phasen-Stromschienensystem. Baureihe: Rail. Farbe schwarz (ähnlich RAL 9005). Maße (L x B x H): 1000 mm x 11 mm x 26 mm.
	**Rail Verschlussk 3PH STU S-9000/TP-G 03** 8881500	Verschlusskappe zur Abdeckung von Schienennuten. Farbe silbergrau (ähnlich RAL 9006).
	**Rail I-Verb H 3PH STU9010/B-H 05** 8884600	I-Verbinder zur mechanischen und elektrischen Verbindung von zwei 3-Phasen-Stromschienensegmenten mit DALI-Ausstattung. Farbe schwarz (ähnlich RAL 9005).
	**Rail L-Ver-L H 3PH ST9011-5/B-H 05** 8884800	L-Verbinder für zwei 3-Phasen-Stromschienensegmente mit DALI-Ausstattung. Farbe schwarz (ähnlich RAL 9005).
	**Rail L-Ver-R H 3PH ST9012-5/B-H 05** 8885000	L-Verbinder für zwei 3-Phasen-Stromschienensegmente mit DALI-Ausstattung. Farbe schwarz (ähnlich RAL 9005).
	**Rail T-Ver-L H 3PH ST9013-5/B-H 05** 8885200	T-Verbinder für drei 3-Phasen-Stromschienensegmente mit DALI-Ausstattung. Farbe schwarz (ähnlich RAL 9005).
	**Rail T-Ver-L H 3PH ST9015-5/B-H 05** 8885400	T-Verbinder für drei 3-Phasen-Stromschienensegmente mit DALI-Ausstattung. Farbe schwarz (ähnlich RAL 9005).
	**Rail T-Ver-R H 3PH ST9014-5/B-H 05** 8885600	T-Verbinder für drei 3-Phasen-Stromschienensegmente mit DALI-Ausstattung. Farbe schwarz (ähnlich RAL 9005).
	**Rail T-Ver-R H 3PH ST9016-5/B-H 05** 8885800	T-Verbinder für drei 3-Phasen-Stromschienensegmente mit DALI-Ausstattung. Farbe schwarz (ähnlich RAL 9005).
	**Rail X-Ver H 3PH ST9017-5/B-H 05** 8886000	X-Verbinder für vier 3-Phasen-Stromschienensegmente mit DALI-Ausstattung. Farbe schwarz (ähnlich RAL 9005).
	**Rail AbdEinspHfZ STU9001/H-C3-B-93-P 05** 8898400	Abdeckplatte für eine Einspeisung zur Hängemontage des 3-Phasen-Stromschienensystems mit DALI-Ausstattung. Farbe schwarz (ähnlich RAL 9005). Maße (L x B x H): 92 mm x 28 mm x 10 mm.
	**Rail AbdEinspH 3PH STU9001/H-C3-B-93 05** 8898600	Abdeckplatte für eine Einspeisung zur Hängemontage des 3-Phasen-Stromschienensystems mit DALI-Ausstattung. Farbe schwarz (ähnlich RAL 9005). Maße (L x B x H): 92 mm x 28 mm x 10 mm.
	**Rail ZS H/15 3PH STU9000-Kit25-1,5-B 05** 8899000	Seilabhängung für Abhängelängen bis: 1500 mm. Farbe schwarz (ähnlich RAL 9005).
	**Rail ZS H/30 3PH STU9000-Kit25-3-B 05** 8899200	Seilabhängung für Abhängelängen bis: 3000 mm. Farbe schwarz (ähnlich RAL 9005).
	**Rail ZS-C H/15 3PH STU9000-Kit29-1,5-B05** 8899400	Seilabhängungs-Set bestehend aus einem verzinktem Stahlseil Ø 1,5 mm, Befestigungsklammer und Dekorhülse aus Edelstahl. Farbe schwarz (ähnlich RAL 9005).
	**Rail ZS-C H/30 3PH ST9000-Kit29-3-B 05** 8899600	Seilabhängungs-Set bestehend aus einem verzinktem Stahlseil Ø 1,5 mm, Befestigungsklammer und Dekorhülse aus Edelstahl. Farbe schwarz (ähnlich RAL 9005).
	**Rail Längsver H/15 STU9000-Kit30-1,5-B05** 8900200	Verbindungs-Set bestehend aus einem Verbindungsbügel und einer leitenden Kupplung ohne Einspeisungsvorrichtung zur integrierten mechanischen und elektrischen Verbindung. Seilabhängungs-Set bestehend aus einem verzinktem Stahlseil Ø 1,5 mm, Befestigungsklammer und Dekorhülse aus Edelstahl. Farbe schwarz (ähnlich RAL 9005).
	**Rail Längsver H/30 STU9000-Kit30-3-B 05** 8900400	Verbindungs-Set bestehend aus einem Verbindungsbügel und einer leitenden Kupplung ohne Einspeisungsvorrichtung zur integrierten mechanischen und elektrischen Verbindung. Seilabhängungs-Set bestehend aus einem verzinktem Stahlseil Ø 1,5 mm, Befestigungsklammer und Dekorhülse aus Edelstahl. Farbe schwarz (ähnlich RAL 9005).
	**Rail Längsver H STU9000-Kit36-B 05** 8900600	Verbindungs-Set bestehend aus einem Verbindungsbügel und einer leitenden Kupplung ohne Einspeisungsvorrichtung zur integrierten mechanischen und elektrischen Verbindung. Farbe schwarz (ähnlich RAL 9005).

Alle technischen Daten sowie Gewichts- und Maßangaben sind sorgfältig erstellt. Irrtum vorbehalten. Produktabbildungen sind beispielhaft und können vom Original abweichen. Änderungen, die dem Fortschritt dienen, behalten wir uns vor.

	**Rail Adapter ZZT/515/1800STU9999/B 05/05** 6000659251	Stromschienenadapter mit Textilleitung für das Abhängen von Leuchten am 3-Phasen-Stromschienensystem (DALI) Rail. Länge der Zuleitung: 1800 mm. Maximaler Lastwert: 5 kg. Bei einem Lastwert > 5 kg ist eine zusätzliche Seilabhängung der Stromschiene zwingend erforderlich. Farbe des Stromschienenadapters schwarz (ähnlich RAL 9005). Farbe der Textilleitung schwarz (ähnlich RAL 9005).
	**Rail Adapter ZZT/515/2000STU9999/B 05/I1** 6000659451	Stromschienenadapter mit transparenter Zuleitung für das Abhängen von Leuchten am 3-Phasen-Stromschienensystem (DALI) Rail. Länge der Zuleitung: 2000 mm. Maximaler Lastwert: 5 kg. Bei einem Lastwert > 5 kg ist eine zusätzliche Seilabhängung der Stromschiene zwingend erforderlich. Farbe des Stromschienenadapters schwarz (ähnlich RAL 9005).
	**ZAE/05 515** 7853800	Deckenbaldachin zum Anschluss der 5-poligen Netzzuleitung bei Deckenauslässen. Eckig, schwarz.
	**ZAA/05** 7797800	Deckenbaldachin, rund. Farbe schwarz.
	**ZAR/05** 7853900	Deckenbaldachin, eckig, schwarz.
	**ZAR+LLWC 05** 7854000	Deckenbaldachin, eckig, schwarz. Mit integriertem Lichtmanagement Baustein LiveLink WLAN-Controller.

Ausschreibungstext

3-Phasen Hänge-Stromschiene mit DALI-Ausstattung (6 Leiter). Mit integriertem indirekt strahlendem LED-Einsatz mit opaler Abdeckung. Leuchtenlichtstrom und Lichtfarbe fest eingestellt. System Rail (Stucchi). Stromschienensegment für den Lichtbandanfang mit Einspeisungsvorrichtung und Zuleitung. Bemessungslichtstrom 5199 lm, Bemessungsleistung 69,2 W, maximale Leuchten-Lichtausbeute 75 lm/W. Lichtfarbe neutralweiß, ähnlichste Farbtemperatur (CCT) 4000 K, allgemeiner Farbwiedergabeindex (CRI) R_a > 90. Farborttoleranz (initial MacAdam) ≤ 3 SDCM. Mittlere Bemessungslebensdauer L80(t_q 25°C) = 50.000 h. Aus Aluminium, pulverbeschichtet. Mit feiner Oberflächenstruktur. Farbe schwarz (ähnlich RAL 9005). Maße (L x B x H): 2905 mm x 31 mm x 83 mm.

Zusatzinformation

In Kombination mit Stromschienen-Verbindern sind individuelle, dekorative Linienführungen für die architekturinszenierende Beleuchtung umsetzbar. Bei der Planung ist die Polarität des Nullleiters zu beachten.

Alle technischen Daten sowie Gewichts- und Maßangaben sind sorgfältig erstellt. Irrtum vorbehalten. Produktabbildungen sind beispielhaft und können vom Original abweichen. Änderungen, die dem Fortschritt dienen, behalten wir uns vor.