TaroMini 3PTD RF-MF 40-EW C41 ETDD 01

TOC: 9912551

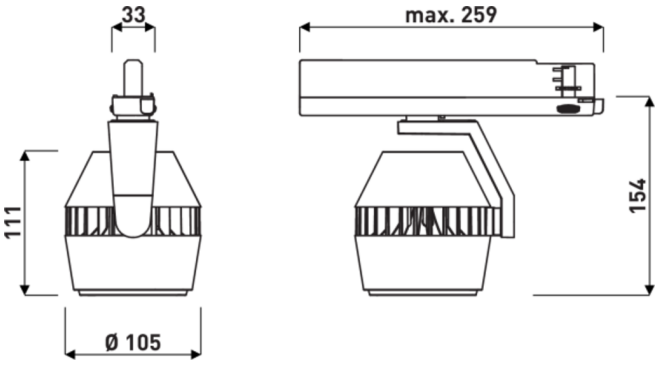

Produktmerkmale und Kenndaten

Leuchtentyp	Stromschienenstrahler mit außergewöhnlichem Design, ein Hingucker in allen Anwendungen.
Leuchtenoptik	Optisches System mit 3D Facettenreflektor.
Lichtverteilungskurve	Medium Flood (MF)
FWHM	28 °
Light Engine	Normalprodukt
Farbtemperatur	3200 K
Bemessungslichtstrom	3550 lm
Anschlussleistung	29,00 W
Lichtausbeute	122 lm/W
Bemessungslebensdauer	L80 (25 °C) = 50.000 h
Farbwiedergabeindex	90
Farbtoleranz	2 SDCM
Photobiologische Klasse	Gruppe 1 - geringes Risiko
Leuchtenfarbe	RAL9016 Verkehrsweiß
Leuchtenkörper	Leuchtenkörper aus Aluminium-Druckguss.
Elektrische Ausführung	Mit elektronischem Betriebsgerät, digital dimmbar (DALI).
DALI-2-Standard EN 62386	Ja
Anschlussart	3-Ph-Track-Adapter (NO)
Anzahl Dali Adressen	1
Dimmbereich	1 - 100 %
Bemessungsspannung	220 - 240 V
Bemessungsfrequenz	50/60 Hz
Klirrfaktor (THD) < %	14 %
Schutzart	IP20
Schutzart Raumseitig	IP20
Schutzart Lampenraum	IP20
Schutzklasse	II
Schlagfestigkeit IK	IK00
Umgebungstemperatur	25 °C
Länge-Netto	253 mm
Breite-Netto	105 mm
Höhe-Netto	153 mm
Außendurchmesser	105 mm
Gewicht	0,8 kg

Alle technischen Daten sowie Gewichts- und Maßangaben sind sorgfältig erstellt. Irrtum vorbehalten. Produktabbildungen sind beispielhaft und können vom Original abweichen. Änderungen, die dem Fortschritt dienen, behalten wir uns vor.

Lichtverteilungskurven

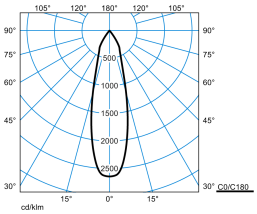

TaroMini 3PTD RF-MF 40-EW M48 ETDD 01

UGR I = 19,6
UGR q = 19,6
DIN 5040: A80
UTE: 0.87 A
DLOR: 100 %
ULOR: 0 %
CEN Flux Code: 100 100 100 100 87

Ausschreibungstext

Stromschienenstrahler mit außergewöhnlichem Design, ein Hingucker in allen Anwendungen. Befestigung an 3-Phasen-Stromschiene gemäß DIN EN 60570 mittels integriertem 3-Phasen-Stromschienenadapter. Zur Integration in Nordic-Global Stromschienen. Optisches System mit 3D Facettenreflektor. Ausstrahlcharakteristik Medium-Flood. Ausstrahlungswinkel 28°. Leuchtenlichtstrom und Lichtfarbe fest eingestellt. Bemessungslichtstrom 3550 lm, Bemessungsleistung 29 W, Lichtfarbe warmweiß, ähnlichste Farbtemperatur (CCT) 3200 K Efficient White, allgemeiner Farbwiedergabeindex (CRI) R_a > 90. Mittlere Bemessungslebensdauer L80 (t_q 25 °C) = 50.000 h. Leuchtenkörper aus Aluminium-Druckguss. Leuchtenmaße (L x B x H): 253 mm x 105 mm x 153 mm. Schutzklasse (EN 61140): II, Schutzart (DIN EN 60529): IP20. Zulässige Umgebungstemperatur (ta): 25 °C Gewicht: 0,8 kg. Der Treiber ist im Stromschienenadapter integriert. Die Nennbetriebspannung der Leuchte beträgt 230 V, 50/60 Hz. Mit elektronischem Betriebsgerät, digital dimmbar (DALI). Betriebsgerät gemäß DALI-2-Standard (EN 62386). Das Produkt erfüllt die grundlegenden Anforderungen der anwendbaren EU-Richtlinien und des Produktsicherheitsgesetzes und trägt die CE-Kennzeichnung.

EPREL - Europäische Produktdatenbank für die Energieverbrauchskennzeichnung

Energieeffizienzklasse	Modellkennung
E	1695328

Alle technischen Daten sowie Gewichts- und Maßangaben sind sorgfältig erstellt. Irrtum vorbehalten. Produktabbildungen sind beispielhaft und können vom Original abweichen. Änderungen, die dem Fortschritt dienen, behalten wir uns vor.