# Solegra G2 WD1 OTA 30/13-830 ET 01

TOC: 6000961940

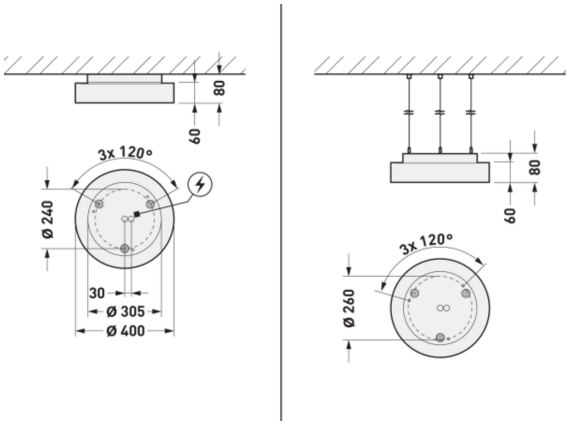




## Produktmerkmale und Kenndaten

| | |
|---|---|
| **Anwendungsbereich** | Eingangsbereiche\|Flure\|Treppenhäuser\|Aufenthaltsräume\|Hotels und Gaststätten\|Wohnbereiche |
| **Leuchtentyp** | Runde Wand- und Deckenleuchte. |
| **Montageart** | Anbau |
| **Leuchtenoptik** | Flächenbündig eingesetzte Abschlussscheibe, opal. |
| **Lichtverteilungskurve** | Lambertian (L) |
| **FWHM** | 114,20 ° |
| **Light Engine** | Normalprodukt |
| **Farbtemperatur** | 3000 K |
| **Bemessungslichtstrom** | 4050 lm |
| **Anschlussleistung** | 32,00 W |
| **Lichtausbeute** | 127 lm/W |
| **Bemessungslebensdauer** | L80 (25 °C) = 100.000 h |
| **Farbwiedergabeindex** | 80 |
| **Farbtoleranz** | 3 SDCM |
| **Photobiologische Klasse** | Gruppe 0 - kein Risiko |
| **Leuchtenfarbe** | RAL9016 Verkehrsweiß |
| **Leuchtenkörper** | Montagekörper aus Stahlblech. Leuchtenkörper aus Aluminiumprofil. Abschlussscheibe aus PMMA. |
| **Elektrische Ausführung** | Mit elektronischem Betriebsgerät, schaltbar. |
| **Anschlussart** | Steckklemme |
| **Bemessungsspannung** | 220 - 240 V |
| **Bemessungsfrequenz** | 50/60 Hz |
| **Klirrfaktor (THD) < %** | 14 % |
| **Schutzart** | IP20 |
| **Schutzklasse** | I |
| **Schlagfestigkeit IK** | IK02 |
| **Glühdrahtbeständigkeit** | 850 °C |
| **Umgebungstemperatur** | 25 °C |
| **Max. Leuchten an B10** | 17 |
| **Max. Leuchten an B16** | 27 |
| **Max. Leuchten an C10** | 28 |
| **Max. Leuchten an C16** | 45 |
| **Höhe-Netto** | 85 mm |
| **Außendurchmesser** | 400 mm |
| **Gewicht** | 2,9 kg |



Alle technischen Daten sowie Gewichts- und Maßangaben sind sorgfältig erstellt. Irrtum vorbehalten. Produktabbildungen sind beispielhaft und können vom Original abweichen. Änderungen, die dem Fortschritt dienen, behalten wir uns vor.

## Lichtverteilungskurven

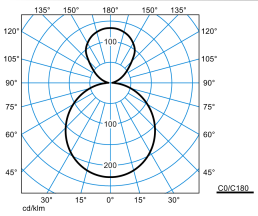


**Solegra G2 WD1 OTA 30/13-830 ET 01**

UGR I = 21,7
UGR q = 21,7
DIN 5040: B43
UTE: 0.68 E + 0.32 T
DLOR: 68 %
ULOR: 32 %
CEN Flux Code: 45 76 94 68 100 55 84 96 32

## Lieferbares Zubehör

| Material | Bezeichnung |
|---|---|
|  **ZAA/01** 4601700 | Deckenbaldachin, rund. Farbe weiß. |
|  **Solegra ZS A 3075/1500** 7130700 | 3-Punkt Seilabhängung mit transparenter Netzzuleitung (3 x 0,75 mm $^2$ ). Für Abhängelängen bis 1500 mm. Bestehend aus einer transparenten Netzzuleitung sowie einer 3-Punkt Seilabhängung mit Befestigungsstücken. |
|  **Solegra ZS A 3075/3000** 7130900 | 3-Punkt Seilabhängung mit transparenter Netzzuleitung (3 x 0,75 mm $^2$ ). Für Abhängelängen bis 3000 mm. Bestehend aus einer transparenten Netzzuleitung sowie einer 3-Punkt Seilabhängung mit Befestigungsstücken. |
|  **Solegra ZS A 3075/6000** 7131100 | 3-Punkt Seilabhängung mit transparenter Netzzuleitung (3 x 0,75 mm $^2$ ). Für Abhängelängen bis 6000 mm. Bestehend aus einer transparenten Netzzuleitung sowie einer 3-Punkt Seilabhängung mit Befestigungsstücken. |
|  **Solegra ZS DB 3075/1500** 7131300 | Pendelset für abgehängte Montage (3 x 0,75 mm $^2$ ). Für Abhängelängen bis 1500 mm. Bestehend aus einem weißen Deckenbaldachin, einer transparenten Netzzuleitung sowie einer 3-Punkt Seilabhängung mit Befestigungsstücken, |
|  **Solegra ZS DB 3075/3000** 7131500 | Pendelset für abgehängte Montage (3 x 0,75 mm $^2$ ). Für Abhängelängen bis 3000 mm. Bestehend aus einem weißen Deckenbaldachin, einer transparenten Netzzuleitung sowie einer 3-Punkt Seilabhängung mit Befestigungsstücken, |
|  **Solegra ZS DB 3075/6000** 7131700 | Pendelset für abgehängte Montage (3 x 0,75 mm $^2$ ). Für Abhängelängen bis 6000 mm. Bestehend aus einem weißen Deckenbaldachin, einer transparenten Netzzuleitung sowie einer 3-Punkt Seilabhängung mit Befestigungsstücken, |

## Ausschreibungstext

Runde Wand- und Deckenleuchte. Zur Decken- oder Wandmontage. Mit separat zu bestellendem Zubehör auch für die abgehängte Montage geeignet. Die Befestigung der Abdeckung mit dem Leuchtenkörper erfolgt mittels einfach zu bedienender Bajonettverschlusstechnik mit Verdrehsicherung. Flächenbündig eingesetzte Abschlussscheibe, opal. Mit lambertscher Lichtstärkeverteilung. Direkt/indirekt strahlende Lichtverteilung. Leuchtenlichtstrom und Lichtfarbe fest eingestellt. Bemessungslichtstrom 4050 lm, Bemessungsleistung 32 W, maximale Leuchten-Lichtausbeute 127 lm/W. Lichtfarbe warmweiß, ähnlichste Farbtemperatur (CCT) 3000 K, Aufteilung des Leuchten-Lichtstroms Indirekt-/Direktanteil 30% / 70 %. allgemeiner Farbwiedergabeindex (CRI) $R_a$ > 80. Farborttoleranz (initial MacAdam) ≤ 3 SDCM. Mittlere Bemessungslebensdauer L80 ($t_q$ 25 °C) = 100.000 h. Die Lichtquelle ist entsprechend der Ökodesign-Anforderungen (VO (EU) 2019/2020) austauschbar. Flimmern: Pst LM ≤ 1,0 bei Volllast. Stroboskop-Effekt: SVM ≤ 0,4 bei Volllast. Montagekörper aus Stahlblech. Leuchtenkörper aus Aluminiumprofil. Abschlussscheibe aus PMMA. Oberfläche weiß beschichtet (ähnlich RAL 9016). Maße: Ø 400 mm x 85 mm. Schutzklasse (EN 61140): I, Schutzart (DIN EN 60529): IP20, Stoßfestigkeitsgrad nach IEC 62262: IK02, Prüftemperatur Glühdrahttest gemäß IEC 60695-2-11: 850 °C. Zulässige Umgebungstemperatur (ta): 25 °C Gewicht: 2,9 kg. Mit elektronischem Betriebsgerät, schaltbar. Das Betriebsgerät ist entsprechend der Ökodesign-Anforderungen (VO (EU) 2019/2020) austauschbar. Das Produkt erfüllt die grundlegenden Anforderungen der anwendbaren EU-Richtlinien und des Produktsicherheitsgesetzes und trägt die CE-Kennzeichnung. Zusätzlich ist die Leuchte durch eine unabhängige Prüfstelle ENEC-zertifiziert. Leuchte 10 Jahre, Ersatzteile (LED-Modul, Betriebsgerät, optisches System) 15 Jahre nach Rechnungsdatum unter Vorbehalt vertretbarer Änderungen, die dem Fortschritt dienen, verfügbar.

## Zusatzinformation

Demontageanleitung (PDF) zum Produkt verfügbar unter: https://www.trilux.com/EcoDesign

## EPREL - Europäische Produktdatenbank für die Energieverbrauchskennzeichnung

Dieses Produkt enthält (eine) Lichtquelle(n) der Energieeffizienzklasse(n):

| Energieeffizienzklasse | Modellkennung |
|---|---|
| C | 86006388 |



Alle technischen Daten sowie Gewichts- und Maßangaben sind sorgfältig erstellt. Irrtum vorbehalten. Produktabbildungen sind beispielhaft und können vom Original abweichen. Änderungen, die dem Fortschritt dienen, behalten wir uns vor.