Rail Längsver D/C ST9000-KIT35-B 05

TOC: 8913100

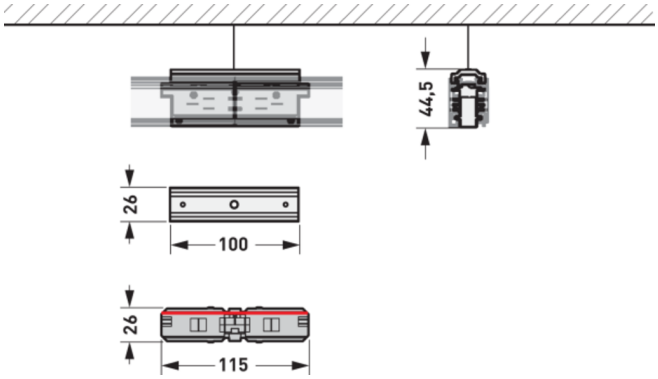

Produktmerkmale und Kenndaten

Leuchtenfarbe	RAL9005 Tiefschwarz
Länge-Netto	115 mm
Breite-Netto	30 mm
Höhe-Netto	33 mm
Gewicht	0,2 kg

Ausschreibungstext

Verbindungs-Set bestehend aus einem Verbindungsbügel und einer leitenden Kupplung ohne Einspeisungsvorrichtung zur integrierten mechanischen und elektrischen Verbindung. Geeignet für Einbau- und Anbau-Stromschienen. Farbe schwarz (ähnlich RAL 9005). Maße (L x B x H): 115 mm x 30 mm x 33 mm. Lage der Polarität, siehe rote Markierung in der Maßskizze.

Alle technischen Daten sowie Gewichts- und Maßangaben sind sorgfältig erstellt. Irrtum vorbehalten. Produktabbildungen sind beispielhaft und können vom Original abweichen. Änderungen, die dem Fortschritt dienen, behalten wir uns vor.