BV G2 3PTD RF-FL 40-EW C41 ET 01

TOC: 8632040

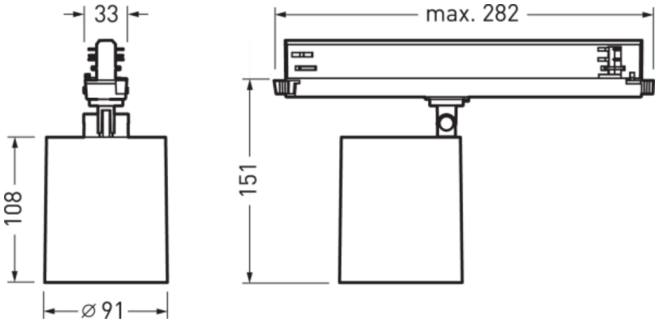

Produktmerkmale und Kenndaten

Leuchtentyp	Stromschienenstrahler mit dezent reduziertem Leuchtendesign in kleiner Bauform.
Leuchtenoptik	Optisches System mit 3D Facettenreflektor.
Lichtverteilungskurve	Flood (FL)
FWHM	37 °
Light Engine	Normalprodukt
Farbtemperatur	3200 K
Bemessungslichtstrom	3695 lm
Anschlussleistung	29,00 W
Lichtausbeute	127 lm/W
Bemessungslebensdauer	L80 (25 °C) = 50.000 h
Farbwiedergabeindex	90
Farbtoleranz	2 SDCM
Photobiologische Klasse	Gruppe 1 - geringes Risiko
Leuchtenfarbe	RAL9016 Verkehrsweiß
Leuchtenkörper	Leuchtenkörper aus Aluminium-Druckguss.
Elektrische Ausführung	Mit elektronischem Betriebsgerät, schaltbar.
Anschlussart	3-Ph-Track-Adapter (NO)
Bemessungsspannung	220 - 240 V
Bemessungsfrequenz	50/60 Hz
Klirrfaktor (THD) < %	20 %
Schutzart	IP20
Schutzart Raumseitig	IP20
Schutzart Lampenraum	IP20
Schutzklasse	II
Schlagfestigkeit IK	IK00
Glühdrahtbeständigkeit	960 °C
Umgebungstemperatur	25 °C
Max. Leuchten an B10	31
Max. Leuchten an B16	50
Max. Leuchten an C10	52
Max. Leuchten an C16	85
Länge-Netto	255 mm
Breite-Netto	91 mm
Höhe-Netto	151 mm
Gewicht	0,8 kg

Alle technischen Daten sowie Gewichts- und Maßangaben sind sorgfältig erstellt. Irrtum vorbehalten. Produktabbildungen sind beispielhaft und können vom Original abweichen. Änderungen, die dem Fortschritt dienen, behalten wir uns vor.

Lichtverteilungskurven

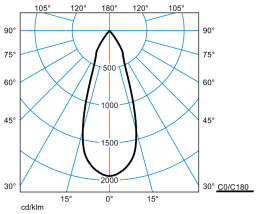

BV G2 3PTD RF-FL 40-EW M48 ET 01

UGR I = 19,7
UGR q = 19,7
DIN 5040: A80
UTE: 0.90 A
DLOR: 90 %
ULOR: 0 %
CEN Flux Code: 100 100 100 100 90

Lieferbares Zubehör

	Material	Bezeichnung
	Refl-Einh 85 RF-SP-WRA 05 9685300	3D-Aluminium-Austauschreflektor mit Wabenraster.
	Refl-Einh 85 RF-FL-WRA 05 9685400	3D-Aluminium-Austauschreflektor mit Wabenraster.
	Refl-Einh 85 RF-WFL-WRA 05 9685500	3D-Aluminium-Austauschreflektor mit Wabenraster.
	Refl-Einh 85 RF-VFL-WRA 05 9685600	3D-Aluminium-Austauschreflektor mit Wabenraster.
	Refl-Einh 85 RF-MF-WRA 05 9685700	3D-Aluminium-Austauschreflektor mit Wabenraster.

Ausschreibungstext

Stromschienenstrahler mit dezent reduziertem Leuchtendesign in kleiner Bauform. Um 90° schwenkbar und 355° drehbar. Befestigung an 3-Phasen-Stromschiene gemäß DIN EN 60570 mittels integriertem 3-Phasen-Stromschienenadapter. Zur Integration in Nordic-Global Stromschienen. Optisches System mit 3D Facettenreflektor. Ausstrahlcharakteristik Flood. Ausstrahlungswinkel 37°. Leuchtenlichtstrom und Lichtfarbe fest eingestellt. Bemessungslichtstrom 3695 lm, Bemessungsleistung 29 W, Lichtfarbe warmweiß, ähnlichste Farbtemperatur (CCT) 3200 K Efficient White, allgemeiner Farbwiedergabeindex (CRI) R_a > 90. Farborttoleranz (initial MacAdam) ≤ 2 SDCM. Mittlere Bemessungslebensdauer L80 (t_q 25 °C) = 50.000 h. Flimmern: Pst LM ≤ 1,0 bei Volllast. Stroboskop-Effekt: SVM ≤ 0,4 bei Volllast. Leuchtenkörper aus Aluminium-Druckguss. Oberfläche weiß beschichtet (ähnlich RAL 9016). Leuchtenmaße (L x B x H): 255 mm x 91 mm x 151 mm. Schutzklasse (EN 61140): II, Schutzart (DIN EN 60529): IP20. Zulässige Umgebungstemperatur (ta): 25 °C Gewicht: 0,8 kg. Der Treiber ist im Stromschienenadapter integriert. Die Nennbetriebspannung der Leuchte beträgt 230 V, 50/60 Hz. Mit elektronischem Betriebsgerät, schaltbar. Das Produkt erfüllt die grundlegenden Anforderungen der anwendbaren EU-Richtlinien und des Produktsicherheitsgesetzes und trägt die CE-Kennzeichnung.

EPREL - Europäische Produktdatenbank für die Energieverbrauchskennzeichnung

Energieeffizienzklasse	Modellkennung
	2479077

Alle technischen Daten sowie Gewichts- und Maßangaben sind sorgfältig erstellt. Irrtum vorbehalten. Produktabbildungen sind beispielhaft und können vom Original abweichen. Änderungen, die dem Fortschritt dienen, behalten wir uns vor.