LnPlus 70-AM19L-SLR3/42000-740 36G1 ET

TOC: 6000648740

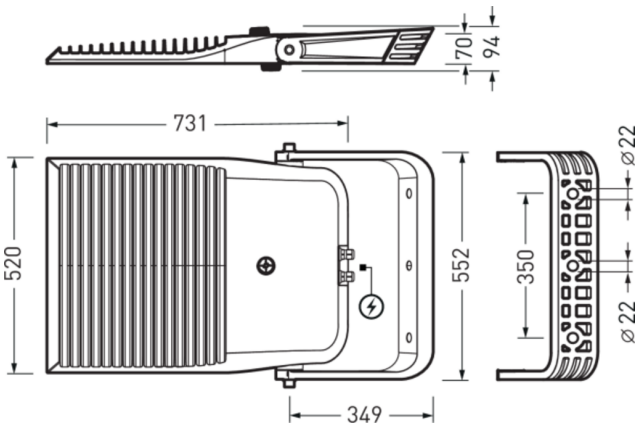



Produktmerkmale und Kenndaten

Anwendungsbereich	Akzentbeleuchtung|Baustellen|Containerplätze|Lagerplätze|Parkanlagen|Sportplätze|Tennisplätze	
Leuchtentyp	LED-Flutlichtstrahler für Flächenbeleuchtung.	
Montageart	Mastaufsatz|Richtmontage|Anbau	
Leuchtenoptik	In MLT-Ausführung (Multi-Lens-Technologie), bestehend aus hocheffizienten, UV- und temperaturbeständigen Linsensystemen in Vierfachanordnung.	
Lichtverteilungskurve	asym. mittelbreitstr. (AM19L)	
FWHM	31,20 °	
Light Engine	CLO-Anfangswert	CLO-Endwert
Farbtemperatur	4000 K	4000 K
Bemessungslichtstrom	42000 lm	42000 lm
Anschlussleistung	264,00 W	277,00 W
Lichtausbeute	159 lm/W	152 lm/W
Bemessungslebensdauer	LCLO (25 °C) = 100.000 h	
Farbwiedergabeindex	70	
Farbtoleranz	5 SDCM	
Photobiologische Klasse	Gruppe 2 - mittleres Risiko	
Abstand bis Risk Gruppe 1	430 mm	
Leuchtenfarbe	DB703 / RAL9006	
Leuchtenkörper	Leuchtenkörper und Abschlussscheibenträger aus Aluminiumdruckguss. Abschlussscheibe aus planem Einscheibensicherheitsglas im Trägerrahmen befestigt.	
Elektrische Ausführung	Mit elektronischem Betriebsgerät, schaltbar.	
Stoßspannungsfestigkeit (Differential Mode)	6 kV	
Stoßspannungsfestigkeit (Common Mode)	10 kV	
Anschlussart	Steckklemme	
Dimmbereich	20 - 100 %	
Monitoring Ready	Ja	
Bemessungsspannung	220 - 240 V	
Bemessungsfrequenz	50/60 Hz	
Klirrfaktor (THD) < %	10 %	
Schutzart	IP66	
Schutzklasse	I	
Schlagfestigkeit IK	IK09	
Glühdrahtbeständigkeit	650 °C	
Umgebungstemperatur	-40 - 25 °C	
Max. Leuchten an B10	6	
Max. Leuchten an B16	9	
Max. Leuchten an C10	6	
Max. Leuchten an C16	10	
Länge-Netto	808 mm	
Breite-Netto	590 mm	
Höhe-Netto	333,40 mm	

Alle technischen Daten sowie Gewichts- und Maßangaben sind sorgfältig erstellt. Irrtum vorbehalten. Produktabbildungen sind beispielhaft und können vom Original abweichen. Änderungen, die dem Fortschritt dienen, behalten wir uns vor.

Gewicht	23,0 kg

Light Engine Daten

Light Engine	Farbtemperatur	Bemessungslichtstrom	Anschlussleistung	Lichtausbeute
CLO-Anfangswert	4000 K	42000 lm	264,00 W	159 lm/W
CLO-Endwert	4000 K	42000 lm	277,00 W	152 lm/W

Lichtverteilungskurven

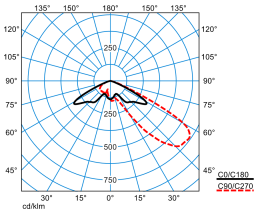

LnPlus 70-AM19L-SLR3/42000-740 36G1 ET (CLO initial value)

DIN 5040: A30
UTE: 1.00 J
DLOR: 100 %
ULOR: 0 %
CEN Flux Code: 26 78 99 100 100

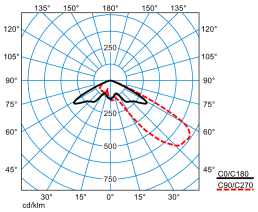

LnPlus 70-AM19L-SLR3/42000-740 36G1 ET (CLO end value)

DIN 5040: A30
UTE: 1.00 J
DLOR: 100 %
ULOR: 0 %
CEN Flux Code: 26 78 99 100 100

Lieferbares Zubehör

Material	Bezeichnung
 **MLT ZAH p4** 6818500	Rückseitige Abschirmung für MLT IQ Linsensysteme.
0805 Traverse S2 2/89 2x LnPlus 60/70 8289200	Traverse zur Befestigung von zwei LED-Scheinwerfern Mastaufsatzmontage für Maste mit Mastzopfdurchmesser Ø 89 mm.
0805 Traverse S2 2/108 2x LnPlus 60/70 8289300	Traverse zur Befestigung von zwei LED-Scheinwerfern. Mastaufsatzmontage für Maste mit Mastzopfdurchmesser Ø 108 mm.
0805 Traverse S1 1/76 1x LnPlus 70 8289600	Traverse zur Befestigung von einem LED-Scheinwerfer LnPlus 70. Mastaufsatzmontage für Maste mit Mastzopfdurchmesser Ø 76 mm.
0805 Traverse S1 1/89 1x LnPlus 70 8289700	Traverse zur Befestigung von einem LED-Scheinwerfer LnPlus 70. Mastaufsatzmontage für Maste mit Mastzopfdurchmesser Ø 89 mm.
 **MLT ZAH MF sw p4** 8508900	Rückseitige Abschirmung für MLT IQ Linsensysteme.

Ausschreibungstext

LED-Flutlichtstrahler für Flächenbeleuchtung. Mit SLR-Ausstattung (Smart Lighting Ready) zur nachträglichen Integration von Komponenten für Lichtmanagementsysteme. Der standardisierte Sockel nach Zhaga ist an der unteren Abdeckung angebracht. Die Leuchte ist für den D4I-Standard ausgelegt und Zhaga / D4I zertifiziert. Die Leuchte erfüllt die Anforderungen der EN 60598 und ist ausgelegt für Einwirkungen durch Wind nach EN 1991(Eurocode) mit einer Basiswindgeschwindigkeit von bis zu 30m/s (entspricht Windzone 4 in Deutschland) in der Geländekategorie 1. Montagebügel aus Aluminiumdruckguss. Der stabile Montagebügel mit 3 Bohrungen ermöglicht neben einer 2-Punkt-Befestigung auch eine zentrale 1-Punkt-Befestigung. Scheinwerferkopf durch Einpunktmontage am Montagebügel schwenkbar. Sicherung der Schwenkposition durch verzahnte Arretierungen. Scheinwerferkopf und Montagebügel sind bei Auslieferung fertig montiert. Mastmontage für Einzel- und Mehrfachanwendung mittels Zubehör möglich. In MLT-Ausführung (Multi-Lens- Technologie), bestehend aus hocheffizienten, UV- und temperaturbeständigen Linsensystemen in Vierfachanordnung. Mit asymmetrisch mittelbreit strahlender Lichtstärkeverteilung. Zur flexiblen Anpassung an kundenspezifische Beleuchtungsaufgaben stehen weitere Abstrahlcharakteristiken zur Verfügung. Leuchtenlichtstrom und Lichtfarbe fest eingestellt, mit Lichtstromkonstanthaltung am Ende der Lebensdauer (CLO). Bemessungslichtstrom 42000 lm, Bemessungsleistung 264 W, maximale Leuchten-Lichtausbeute 159 lm/W. Lichtfarbe neutralweiß, ähnlichste Farbtemperatur (CCT) 4000 K, Auf Anfrage auch in Tunable White Ausführung (2200 K - 4000 K)

Alle technischen Daten sowie Gewichts- und Maßangaben sind sorgfältig erstellt. Irrtum vorbehalten. Produktabbildungen sind beispielhaft und können vom Original abweichen. Änderungen, die dem Fortschritt dienen, behalten wir uns vor.

erhältlich. allgemeiner Farbwiedergabeindex (CRI) R_a > 70. Farborttoleranz (initial MacAdam) ≤ 5 SDCM. Mittlere Bemessungslebensdauer LCLO (t_q 25 °C) = 100.000 h. Die Lichtquelle ist entsprechend der Ökodesign-Anforderungen (VO (EU) 2019/2020) austauschbar. Flimmern: Pst LM ≤ 1,0 bei Volllast. Leuchtenkörper und Abschlussscheibenträger aus Aluminiumdruckguss. Abschlussscheibe aus planem Einscheibensicherheitsglas im Trägerrahmen befestigt. Leuchtenkörper (Primärfarbe) und Haltebügel (Zusatzfarbe) farblich abgesetzt. Primärfarbe anthrazit (ähnlich DB 703), Zusatzfarbe silbergrau (ähnlich RAL 9006). Leuchtengehäuse hochwetterfest pulverbeschichtet. Weitere Farbvarianten nach RAL oder DB Farbcode möglich. Maße (L x B): 808 mm x 590 mm, Höhe 333,4 mm. Ballwurfsicher gemäß DIN 18032-3. Schutzklasse (EN 61140): I, Schutzart (DIN EN 60529): IP66, Stoßfestigkeitsgrad nach IEC 62262: IK09. Zulässige Umgebungstemperatur (ta): -40 °C bis 25 °C. Gewicht: 23,0 kg. Mit elektronischem Betriebsgerät, schaltbar. Das Betriebsgerät ist entsprechend der Ökodesign-Anforderungen (VO (EU) 2019/2020) austauschbar. Stoßspannungsfestigkeit Differential Mode / Common Mode: 6 kV / 10 kV. Das Produkt erfüllt die grundlegenden Anforderungen der anwendbaren EU-Richtlinien und des Produktsicherheitsgesetzes und trägt die CE-Kennzeichnung. Zusätzlich ist die Leuchte durch eine unabhängige Prüfstelle ENEC-zertifiziert. Leuchte 10 Jahre, Ersatzteile (LED-Modul, Betriebsgerät, optisches System) 15 Jahre nach Rechnungsdatum unter Vorbehalt vertretbarer Änderungen, die dem Fortschritt dienen, verfügbar.

Zusatzinformation

Demontageanleitung (PDF) zum Produkt verfügbar unter: https://www.trilux.com/EcoDesign

EPREL - Europäische Produktdatenbank für die Energieverbrauchskennzeichnung

Dieses Produkt enthält (eine) Lichtquelle(n) der Energieeffizienzklasse(n):

Energieeffizienzklasse	Modellkennung
D	85401578-00
D	131789/740EV
D	85401580-00
D	131790/740EV

Alle technischen Daten sowie Gewichts- und Maßangaben sind sorgfältig erstellt. Irrtum vorbehalten. Produktabbildungen sind beispielhaft und können vom Original abweichen. Änderungen, die dem Fortschritt dienen, behalten wir uns vor.