Rail Endk H 3PH ST 9004/W-H 01

TOC: 8880900

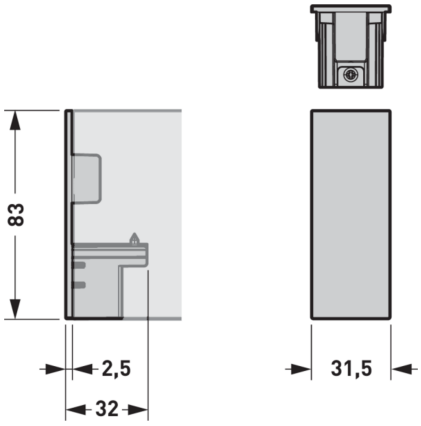

Produktmerkmale und Kenndaten

Leuchtenfarbe	RAL9016 Verkehrsweiß
Länge-Netto	83 mm
Breite-Netto	32 mm
Höhe-Netto	38 mm
Gewicht	0,1 kg

Ausschreibungstext

Endkappe für stirnseitige Abdeckung der 3-Phasen Hänge-Stromschiene. Farbe weiß (ähnlich RAL 9016). Maße (L x B x H): 83 mm x 32 mm x 38 mm

Alle technischen Daten sowie Gewichts- und Maßangaben sind sorgfältig erstellt. Irrtum vorbehalten. Produktabbildungen sind beispielhaft und können vom Original abweichen. Änderungen, die dem Fortschritt dienen, behalten wir uns vor.