ArimoFit Sky M73-TS ZER

TOC: 8190200

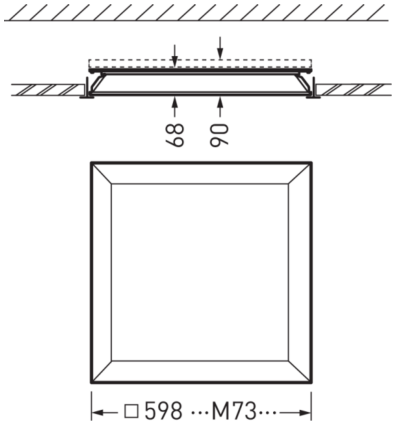

Produktmerkmale und Kenndaten

Leuchtenfarbe	RAL9016 Verkehrsweiß
Länge-Netto	597 mm
Breite-Netto	597 mm
Höhe-Netto	72 mm
Gewicht	1,7 kg

Ausschreibungstext

Sky-Rahmen für raumatmosphärisch wirkenden Tiefeneffekt in der klassischen, flachen Moduldecke. Durch den Skyrahmen wird die 3-dimensionale Kontur eines Oberlichts nachgebildet. Zur Verwendung in Kombination mit einer Leuchte der Baureihe: ArimoFit M73.. . Aus Stahlblech, weiß pulverbeschichtet (ähnlich RAL 9016). Maße (L x B): 597 mm x 597 mm, H = 72 mm.

Alle technischen Daten sowie Gewichts- und Maßangaben sind sorgfältig erstellt. Irrtum vorbehalten. Produktabbildungen sind beispielhaft und können vom Original abweichen. Änderungen, die dem Fortschritt dienen, behalten wir uns vor.