Fn7 D14 DL 35-840 ET 01

TOC: 9002178723

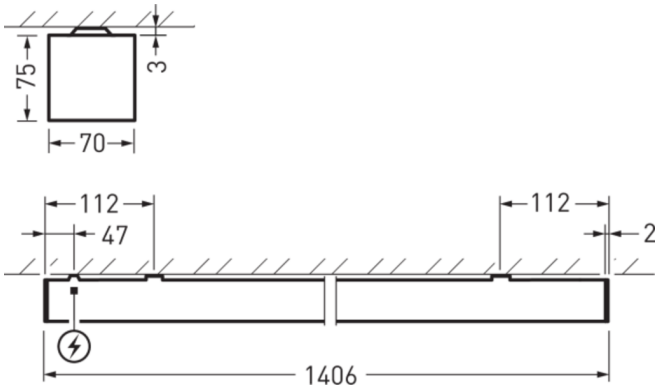

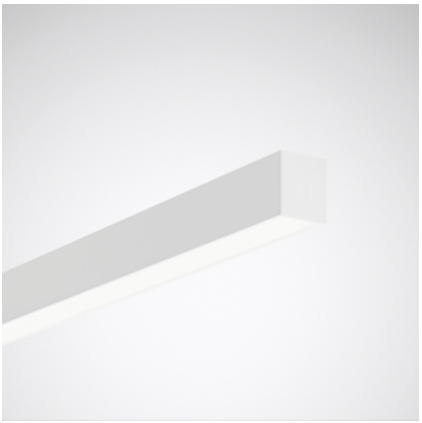

Produktmerkmale und Kenndaten

Leuchtentyp	Einzelleuchte des Deckenanbau-Lichtkanalsystems für die architekturinszenierende Beleuchtung.
Montageart	Anbau
Lichtverteilungskurve	Lambertian (L)
Light Engine	Normalprodukt
Farbtemperatur	4000 K
Bemessungslichtstrom	3454 lm
Anschlussleistung	32,00 W
Lichtausbeute	108 lm/W
Bemessungslebensdauer	L80 (25 °C) = 100.000 h L90 (25 °C) = 50.000 h
Farbwiedergabeindex	80
Farbtoleranz	3 SDCM
Photobiologische Klasse	Gruppe 0 - kein Risiko
Leuchtenfarbe	RAL9016 Verkehrsweiß
Leuchtenkörper	Kanalelemente aus Aluminiumstrangpressprofil, Kopfstücke aus Kunststoff (PMMA).
Elektrische Ausführung	Mit elektronischem Betriebsgerät, schaltbar.
Anschlussart	Steckklemme
Bemessungsspannung	220 - 240 V
Bemessungsfrequenz	50/60 Hz
Klirrfaktor (THD) < %	14 %
Schutzart	IP20
Schutzart Raumseitig	IP20
Schutzklasse	I
Schlagfestigkeit IK	IK03
Glühdrahtbeständigkeit	650 °C
Umgebungstemperatur	25 °C
Länge-Netto	1.406 mm
Breite-Netto	70 mm
Höhe-Netto	75 mm
Gewicht	2,9 kg

Alle technischen Daten sowie Gewichts- und Maßangaben sind sorgfältig erstellt. Irrtum vorbehalten. Produktabbildungen sind beispielhaft und können vom Original abweichen. Änderungen, die dem Fortschritt dienen, behalten wir uns vor.

Lichtverteilungskurven

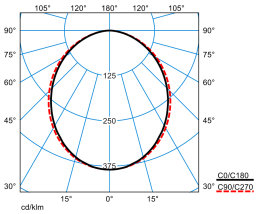

Fn7 D14 DIL 35-840 ET 01

UGR I = 24,8
UGR q = 24,5
DIN 5040: A40
UTE: 1.00 E
DLOR: 100 %
ULOR: 0 %
CEN Flux Code: 49 80 96 100 100

Ausschreibungstext

Einzelleuchte des Deckenanbau-Lichtkanalsystems für die architekturinszenierende Beleuchtung. Die Leuchte ist Bestandteil eines Sortiments von Einbau-, Anbau- und Hängeleuchten, die im Erscheinungsbild aufeinander abgestimmt sind. Systemrelevante Zubehöre wie Installations- und Deckenbefestigungsclips, sowie Kopfstücke sind im Lieferumfang enthalten. Für die Deckenmontage in Innenräumen. Mit lambertscher Lichtstärkeverteilung. Leuchtenlichtstrom und Lichtfarbe fest eingestellt. Bemessungslichtstrom 3454 lm, Bemessungsleistung 32 W, maximale Leuchten-Lichtausbeute 108 lm/W. Lichtfarbe neutralweiß, ähnlichste Farbtemperatur (CCT) 4000 K, allgemeiner Farbwiedergabeindex (CRI) R_a > 80. Farborttoleranz (initial MacAdam) ≤ 3 SDCM. Mittlere Bemessungslebensdauer L90 (t_q 25 °C) = 50.000 h., Mittlere Bemessungslebensdauer L80 (t_q 25 °C) = 100.000 h. Die Lichtquelle ist entsprechend der Ökodesign-Anforderungen (VO (EU) 2019/2020) austauschbar. Kanalelemente aus Aluminiumstrangpressprofil, Kopfstücke aus Kunststoff (PMMA). Oberfläche weiß beschichtet (ähnlich RAL 9016). Maße (L x B): 1406 mm x 70 mm, Leuchtenhöhe 75 mm. Schutzklasse (EN 61140): I, Schutzart (DIN EN 60529): IP20, Stoßfestigkeitsgrad nach IEC 62262: IK03, Prüftemperatur Glühdrahttest gemäß IEC 60695-2-11: 650 °C. Zulässige Umgebungstemperatur (ta): 25 °C . Gewicht: 2,9 kg. Der netzseitige Anschluss erfolgt mittels 5-poliger Anschlussklemme bis 1,5 mm^2 . Mit elektronischem Betriebsgerät, schaltbar. Das Betriebsgerät ist entsprechend der Ökodesign-Anforderungen (VO (EU) 2019/2020) austauschbar. Das Produkt erfüllt die grundlegenden Anforderungen der anwendbaren EU-Richtlinien und des Produktsicherheitsgesetzes und trägt die CE-Kennzeichnung. Leuchte 10 Jahre, Ersatzteile (LED-Modul, Betriebsgerät, optisches System) 15 Jahre nach Rechnungsdatum unter Vorbehalt vertretbarer Änderungen, die dem Fortschritt dienen, verfügbar.

Zusatzinformation

Demontageanleitung (PDF) zum Produkt verfügbar unter: https://www.trilux.com/EcoDesign

EPREL - Europäische Produktdatenbank für die Energieverbrauchskennzeichnung

Energieeffizienzklasse	Modellkennung
C	9CIL00808840L1
C	9CIL00804840L1

Alle technischen Daten sowie Gewichts- und Maßangaben sind sorgfältig erstellt. Irrtum vorbehalten. Produktabbildungen sind beispielhaft und können vom Original abweichen. Änderungen, die dem Fortschritt dienen, behalten wir uns vor.