A01SKX/1500 078

TOC: 8425500

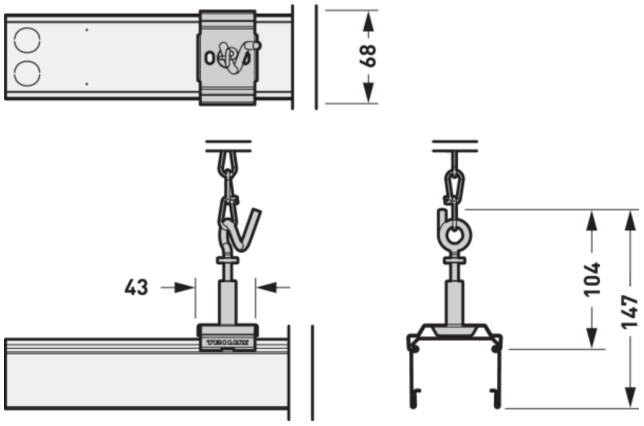

Produktmerkmale und Kenndaten

Leuchtenfarbe	Edelstahl
Länge-Netto	180 mm
Breite-Netto	70 mm
Höhe-Netto	50 mm
Gewicht	0,3 kg

Ausschreibungstext

Kettenabhängung bestehend aus Knotenkette, glanzverzinkt, 1500 mm lang, mit Spannschloß und Aufhängeklammer E03KX. Für Abhängelängen bis 1500 mm. In Kombination mit Tragprofilen E-Line Pro 078... anzuwenden.

Alle technischen Daten sowie Gewichts- und Maßangaben sind sorgfältig erstellt. Irrtum vorbehalten. Produktabbildungen sind beispielhaft und können vom Original abweichen. Änderungen, die dem Fortschritt dienen, behalten wir uns vor.