LIQ 50N-AB2L-LR/2400-727 4G1 ET

TOC: 7813240

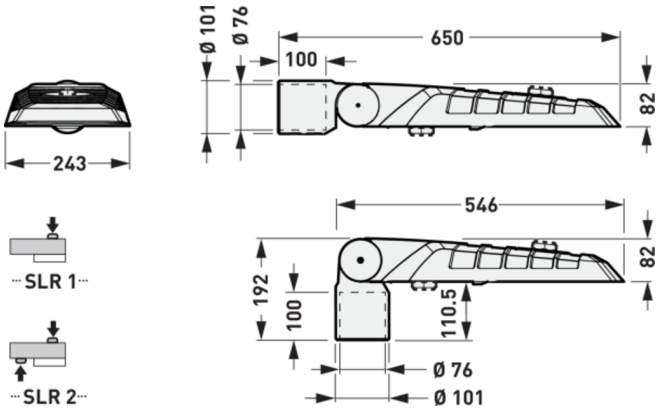

Produktmerkmale und Kenndaten

Leuchtentyp	LED-Aufsatz- und Ansatzleuchte mit klarer Linienführung und attraktiver Silhouette.	
Leuchtmittel	LED-System bestehend aus 4 MLT-LED-Modulen mit jeweils 4 LED.	
Montageart	Mastansatz|Mastaufsatz	
Leuchtenoptik	In MLT-Ausführung (Multi-Lens-Technologie), bestehend aus hocheffizienten, UV- und temperaturbeständigen Linsensystemen in Vierfachanordnung.	
Lichtverteilungskurve	asym. breitstrahlend (AB2L)	
FWHM	155 °	
Light Engine	CLO-Anfangswert	CLO-Endwert
Farbtemperatur	2700 K	2700 K
Bemessungslichtstrom	2400 lm	2400 lm
Anschlussleistung	17,00 W	18,00 W
Lichtausbeute	141 lm/W	133 lm/W
Bemessungslebensdauer	LCLO (25 °C) = 100.000 h	
Farbwiedergabeindex	70	
Farbtoleranz	5 SDCM	
Photobiologische Klasse	Gruppe 2 - mittleres Risiko	
Abstand bis Risk Gruppe 1	540 mm	
Leuchtenfarbe	DB703 / RAL9006	
Leuchtenkörper	Leuchtenkörper aus Aluminium-Druckguss. Drehpunkt aus UV- und witterungsbeständigem ASA.	
Elektrische Ausführung	Mit elektronischem Betriebsgerät, schaltbar.	
DALI-2-Standard EN 62386	Ja	
Stoßspannungsfestigkeit (Differential Mode)	6 kV	
Stoßspannungsfestigkeit (Common Mode)	10 kV	
Leitungsquerschnitt	1,50 mm²	
Anschlussart	Anschlussleitung	
Bemessungsspannung	220 - 240 V	
Bemessungsfrequenz	50/60 Hz	
Klirrfaktor (THD) < %	10 %	
Schutzart	IP66	
Schutzklasse	II	
Schlagfestigkeit IK	IK08	
Glühdrahtbeständigkeit	960 °C	
Umgebungstemperatur	-40 - 25 °C	
Max. Leuchten an B10	17	
Max. Leuchten an B16	28	
Max. Leuchten an C10	29	
Max. Leuchten an C16	48	
Länge-Netto	705 mm	
Breite-Netto	260 mm	
Höhe-Netto	123 mm	
Gewicht	6,9 kg	

Alle technischen Daten sowie Gewichts- und Maßangaben sind sorgfältig erstellt. Irrtum vorbehalten. Produktabbildungen sind beispielhaft und können vom Original abweichen. Änderungen, die dem Fortschritt dienen, behalten wir uns vor.

Light Engine Daten

Light Engine	Farbtemperatur	Bemessungslichtstrom	Anschlussleistung	Lichtausbeute
CLO-Anfangswert	2700 K	2400 lm	17,00 W	141 lm/W
CLO-Endwert	2700 K	2400 lm	18,00 W	133 lm/W

Lichtverteilungskurven

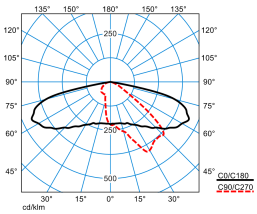

LIQ 50N-AB2L-LR/2400-727 4G1 ET (CLO initial value)

DIN 5040: A30
UTE: 1.00 G
DLOR: 100 %
ULOR: 0 %
CEN Flux Code: 34 71 96 100 100 0 0 0 0

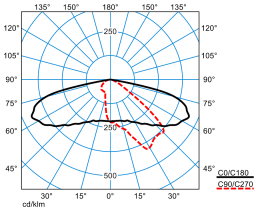

LIQ 50N-AB2L-LR/2400-727 4G1 ET (CLO end value)

DIN 5040: A30
UTE: 1.00 G
DLOR: 100 %
ULOR: 0 %
CEN Flux Code: 34 71 96 100 100 0 0 0 0

Lieferbares Zubehör

	Material	Bezeichnung
	0970/42 Reduzierstück 2223200	Reduzierstück aus Edelstahl. Mastzopf Ø 42 mm.
	0970/48 Reduzierstück 2223300	Reduzierstück aus Edelstahl. Mastzopf Ø 48 mm.
	0970/60 Reduzierstück 2223400	Reduzierstück aus Edelstahl. Mastzopf Ø 60 mm.
	0802KÜ/2 Kabelübergangskasten 2218100	Kabelübergangskasten.
	0802KÜ/3 2218200	Kabelübergangskasten.
	MLT ZAH p4 6818500	Rückseitige Abschirmung für MLT IQ Linsensysteme.
	0803/2/60-200-60/180° N5° 6824400	Mastaufsatz aus geschweißtem, feuerverzinktem Stahlrohr zur Montage von 2 Ansatzleuchten. Für Maste mit Mastzopf Ø 60 mm.
	0803/2/76-200-60/180° N5° 6824500	Mastaufsatz aus geschweißtem, feuerverzinktem Stahlrohr zur Montage von 2 Ansatzleuchten. Für Maste mit Mastzopf Ø 76 mm.
	0803/2/76-500-60/180° N5° 6824600	Mastaufsatz aus geschweißtem, feuerverzinktem Stahlrohr zur Montage von 2 Ansatzleuchten. Für Maste mit Mastzopf Ø 76 mm.
	0803/3/76-350-60/120° N5° 6824900	Mastaufsatz aus geschweißtem, feuerverzinktem Stahlrohr zur Montage von 3 Ansatzleuchten. Für Maste mit Mastzopf Ø 76 mm.

Alle technischen Daten sowie Gewichts- und Maßangaben sind sorgfältig erstellt. Irrtum vorbehalten. Produktabbildungen sind beispielhaft und können vom Original abweichen. Änderungen, die dem Fortschritt dienen, behalten wir uns vor.

0803WB-R/100-76 26 7353100	Dekorative Wandbefestigung aus Aluminiumguss. Geeignet für Leuchten der Baureihen Lumega IQ und Cuvia ohne Einsatz zusätzlicher Reduzierstücke.
Scheibe LIQ 50N Ersatz vp 7845800	Ersatzscheibe für Leuchten der Baureihe: Lumega IQ 50N
MLT ZAS G4 p4 7851000	Seitliche Abschirmung für MLT IQ Linsensysteme. Zubehör zum nachträglichem Einbau in technische und dekorative Außenleuchten mit Linsenoptiken ABxL, AMxL, SB3L, RBxL.
0803EMB/100-42 Eck-Mastbefg kpl 26 7022700	Auslegerbefestigungen aus Aluminium-Druckguss zur Montage an Wänden bzw. Gebäudeecken. Farbe anthrazit, mit Metalleffekt, pulverbeschichtet, hochwetterfest.
MLT ZAH MF sw p4 8508900	Rückseitige Abschirmung für MLT IQ Linsensysteme.

Ausschreibungstext

LED-Aufsatz- und Ansatzleuchte mit klarer Linienführung und attraktiver Silhouette. Mit intelligentem Label zum schnellen Aufrufen von Leuchten-Informationen mittels QR-Code. Mit Leistungsreduzierung über Steuerphase. Das Abschalten einer Steuerphase bewirkt eine Einstellung des Leuchtenlichtstroms auf 50 %. Aufsatz- und Ansatzmontage auf bzw. an Mastzopf Ø 76 mm. Neigungswinkel 0°...90°, in 5°-Schritten einstellbar, skaliert. Einfach und schnell von Aufsatz- zur Ansatzleuchte mittels einer von außen zugänglichen Schraube einstellbar. Die Montage an Wänden ist über ein separat zu bestellendes Zubehör möglich. Die Mastbefestigung erfolgt mit zwei Befestigungsschrauben nach EN 60598-2-3 aus Edelstahl. Mittels separat zu bestellender Reduzierstücke auch zur Montage an Masten mit Zopf Ø 42, 48 und 60 mm geeignet. Passender Mast auf Anfrage. Lichtpunkthöhe max. 8000 mm. In MLT-Ausführung (Multi-Lens-Technologie), bestehend aus hocheffizienten, UV- und temperaturbeständigen Linsensystemen in Vierfachanordnung. Mit asymmetrisch breit strahlender Lichtstärkeverteilung. Zur flexiblen Anpassung an kundenspezifische Beleuchtungsaufgaben stehen weitere Abstrahlcharakteristiken zur Verfügung. Der nachträgliche Einbau einer rückseitigen / seitlichen Abschirmung ist als separat zu bestellendes Zubehör möglich. Leuchtenlichtstrom und Lichtfarbe fest eingestellt, mit Lichtstromkonstanthaltung am Ende der Lebensdauer (CLO). LED-System bestehend aus 4 MLT-LED-Modulen mit jeweils 4 LED. Bemessungslichtstrom 2400 lm, Bemessungsleistung 17 W, maximale Leuchten-Lichtausbeute 141 lm/W. Lichtfarbe warmweiß, ähnlichste Farbtemperatur (CCT) 2700 K, Auf Anfrage auch in Tunable White Ausführung (2200 K - 4000 K) erhältlich. allgemeiner Farbwiedergabeindex (CRI) R_a > 70. Farborttoleranz (initial MacAdam) ≤ 5 SDCM. Mittlere Bemessungslebensdauer LCLO (t_q 25 °C) = 100.000 h. Die Lichtquelle ist entsprechend der Ökodesign-Anforderungen (VO (EU) 2019/2020) austauschbar. Der Bemessungslichtstrom der Leuchte kann mittels App und NFC (Near Field Communication) um 50% reduziert werden. Im Auslieferungszustand sind 100% des Bemessungslichtstroms eingestellt. Flimmern: Pst LM ≤ 1,0 bei Volllast. Leuchtenkörper aus Aluminium-Druckguss. Drehpunkt aus UV- und witterungsbeständigem ASA. Leuchtenkörper (Primärfarbe) und Drehpunkt (Zusatzfarbe) farblich abgesetzt. Primärfarbe anthrazit (ähnlich DB 703), Zusatzfarbe silbergrau (ähnlich RAL 9006). Mit Metalleffekt, hochwetterfest. Die Befestigungselemente sind in Gehäusefarbe beschichtet. Werkzeuglos, mittels Kniehebelverschluss zu öffnende VG-Raum-Abdeckung aus Aluminium-Druckguss. Der E-Block kann werkzeuglos entnommen werden. Die austauschbare Abdeckscheibe aus wärmebehandeltem Einscheiben-Sicherheitsglas ist mit vier Befestigungselementen aus Edelstahl sicher am Leuchtengehäuse befestigt. Die Abdeckung ist mit einer langlebigen, UV-beständigen Polyurethan-Dichtung ausgestattet. Seewetter geeignete Beschichtung auf Anfrage. Mast auf Anfrage erhältlich. Schutzklasse (EN 61140): II, Schutzart (DIN EN 60529): IP66, Stoßfestigkeitsgrad nach IEC 62262: IK08. Zulässige Umgebungstemperatur (ta): -40 °C bis 25 °C. Windangriffsfläche F_w = 0,110 m^2. Gewicht: 6,9 kg. Werkseitig angeschlossene Anschlussleitung. Länge der Anschlussleitung: 8,0 m. Mit elektronischem Betriebsgerät, schaltbar. Betriebsgerät gemäß DALI-2-Standard (EN 62386). Das Betriebsgerät ist entsprechend der Ökodesign-Anforderungen (VO (EU) 2019/2020) austauschbar. Leuchte mit einstellbarem Leuchtenlichtstrom, Reduzierung bis zu 50%, mittels App und NFC (Near Field Communication). Stoßspannungsfestigkeit Differential Mode / Common Mode: 6 kV / 10 kV. Das Produkt erfüllt die grundlegenden Anforderungen der anwendbaren EU-Richtlinien und des Produktsicherheitsgesetzes und trägt die CE-Kennzeichnung. Zusätzlich ist die Leuchte durch eine unabhängige Prüfstelle ENEC-zertifiziert. Leuchte 10 Jahre, Ersatzteile (LED-Modul, Betriebsgerät, optisches System) 15 Jahre nach Rechnungsdatum unter Vorbehalt vertretbarer Änderungen, die dem Fortschritt dienen, verfügbar.

Zusatzinformation

Montagehinweis:
Bei Montage auf oder an elektrisch isolierenden Befestigungssystemen (z.B. Kunststoff-, Holz- oder Betonmasten, isolierte eingebaute Metallmaste, Seilabhängungen, Wandbefestigung) sind LED-Leuchtengehäuse bauseits aus Funktionsgründen elektrisch leitend an einen Funktionserdanschluss anzuschließen. Wir weisen darauf hin, dass für die Leiterverbindung zwischen Mastanschlusskasten und Leuchte kein Leiter mit gelb/grüner Leiterisolierung verwendet werden darf.

Hinweis zum Zubehör Abschirmung MLT ZAH vp/4St (TOC 6818500) / MLT ZAS G4 p4 (TOC 7851000) :
Anzahl der benötigten Abschirmungen / Anzahl der Verpackungseinheiten mit je 4 Stück: 4 / 1.
Hinweis zur Planung:
Die Leuchte erfüllt die Anforderungen der EN 60598 und ist ausgelegt für Einwirkungen durch Wind nach EN 1991(Eurocode) mit einer Basiswindgeschwindigkeit von bis zu 30m/s (entspricht Windzone 4 in Deutschland) in der Geländekategorie 1. Berücksichtigt sind dabei eine Schneelast (bis zu 1kN/m^2) und Vereisung (bis zu 2 cm) bei einer Lichtpunkthöhe gemäß Montageanleitung. Nicht berücksichtigt sind exponierte Standorte (z.B. Brücken, Montage auf Gebäuden oder direkt neben Bahngleisen). Anpralllasten sind nicht berücksichtigt.
Demontageanleitung (PDF) zum Produkt verfügbar unter: https://www.trilux.com/EcoDesign

EPREL - Europäische Produktdatenbank für die Energieverbrauchskennzeichnung

Energieeffizienzklasse	Modellkennung
D	86005015-00
D	SL-B7W1N60L3EU

Alle technischen Daten sowie Gewichts- und Maßangaben sind sorgfältig erstellt. Irrtum vorbehalten. Produktabbildungen sind beispielhaft und können vom Original abweichen. Änderungen, die dem Fortschritt dienen, behalten wir uns vor.