E03SKX 078 05

TOC: 8487700

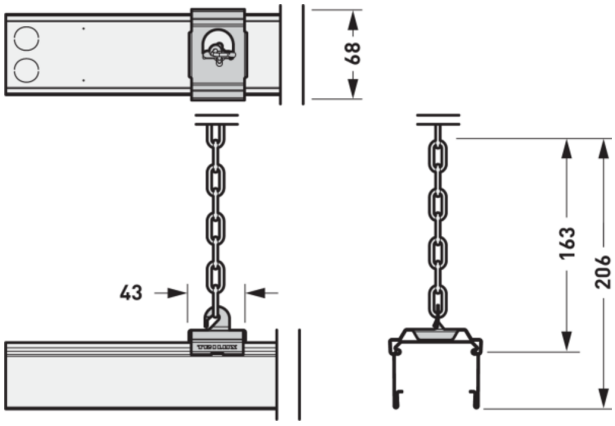

Produktmerkmale und Kenndaten

Leuchtenfarbe	RAL9005 Tiefschwarz
Länge-Netto	100 mm
Breite-Netto	45 mm
Höhe-Netto	35 mm
Gewicht	0,1 kg

Ausschreibungstext

Aufhängeklammer für Kettenmontage. Höhenverstellbare, flexible Ausführung. Aus Edelstahl, rostfrei. In Kombination mit Tragprofilen E-Line Pro 078... anzuwenden. Oberfläche beschichtet, Farbe schwarz (ähnlich RAL 9005).

Alle technischen Daten sowie Gewichts- und Maßangaben sind sorgfältig erstellt. Irrtum vorbehalten. Produktabbildungen sind beispielhaft und können vom Original abweichen. Änderungen, die dem Fortschritt dienen, behalten wir uns vor.