Solegra G2 WD1 CDP 18-830 ET J7

TOC: 6000973540

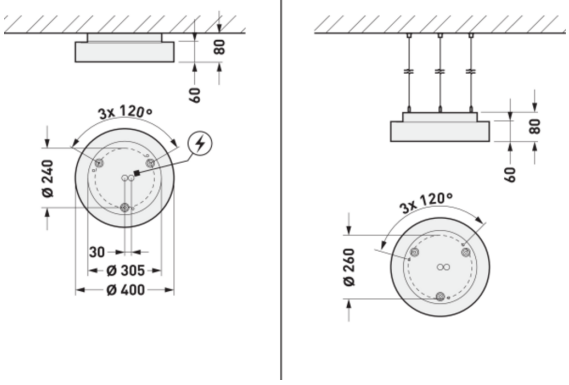



Produktmerkmale und Kenndaten

Anwendungsbereich	Eingangsbereiche|Flure|Treppenhäuser|Aufenthaltsräume|Hotels und Gaststätten|Wohnbereiche
Leuchtentyp	Runde Wand- und Deckenleuchte.
Montageart	Anbau
Leuchtenoptik	Flächenbündig eingesetzte Abschlussscheibe. Mit CDP-Feinprismatik.
Lichtverteilungskurve	Wide reduced glare UGR19 (W19)
FWHM	91,40 °
Light Engine	Normalprodukt
Farbtemperatur	3000 K
Bemessungslichtstrom	1700 lm
Anschlussleistung	13,30 W
Lichtausbeute	128 lm/W
Bemessungslebensdauer	L80 (25 °C) = 100.000 h
Farbwiedergabeindex	80
Farbtoleranz	3 SDCM
Photobiologische Klasse	Gruppe 0 - kein Risiko
Leuchtenfarbe	RAL6020 Chromoxidgrün
Leuchtenkörper	Montagekörper aus Stahlblech. Leuchtenkörper aus Aluminiumprofil. Abschlussscheibe aus PMMA.
Elektrische Ausführung	Mit elektronischem Betriebsgerät, schaltbar.
Anschlussart	Steckklemme
Bemessungsspannung	220 - 240 V
Bemessungsfrequenz	50/60 Hz
Klirrfaktor (THD) < %	14 %
Schutzart	IP20
Schutzklasse	I
Schlagfestigkeit IK	IK02
Glühdrahtbeständigkeit	850 °C
Umgebungstemperatur	25 °C
Max. Leuchten an B10	17
Max. Leuchten an B16	27
Max. Leuchten an C10	28
Max. Leuchten an C16	45
Höhe-Netto	85 mm
Außendurchmesser	400 mm
Gewicht	2,9 kg

Alle technischen Daten sowie Gewichts- und Maßangaben sind sorgfältig erstellt. Irrtum vorbehalten. Produktabbildungen sind beispielhaft und können vom Original abweichen. Änderungen, die dem Fortschritt dienen, behalten wir uns vor.

Lichtverteilungskurven

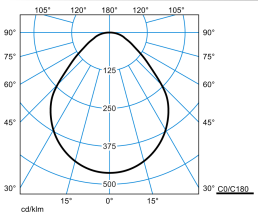

Solegra G2 WD1 CDP 18-830 ET J7

UGR I = 19,2
UGR q = 19,2
DIN 5040: A50
UTE: 1.00 D
DLOR: 100 %
ULOR: 0 %
CEN Flux Code: 59 87 97 100 100

Lieferbares Zubehör

	Material	Bezeichnung
	**ZAA/01** 4601700	Deckenbaldachin, rund. Farbe weiß.
	**Solegra ZS A 3075/1500** 7130700	3-Punkt Seilabhängung mit transparenter Netzzuleitung (3 x 0,75 mm ^{2}). Für Abhängelängen bis 1500 mm. Bestehend aus einer transparenten Netzzuleitung sowie einer 3-Punkt Seilabhängung mit Befestigungsstücken.
	**Solegra ZS A 3075/3000** 7130900	3-Punkt Seilabhängung mit transparenter Netzzuleitung (3 x 0,75 mm ^{2}). Für Abhängelängen bis 3000 mm. Bestehend aus einer transparenten Netzzuleitung sowie einer 3-Punkt Seilabhängung mit Befestigungsstücken.
	**Solegra ZS A 3075/6000** 7131100	3-Punkt Seilabhängung mit transparenter Netzzuleitung (3 x 0,75 mm ^{2}). Für Abhängelängen bis 6000 mm. Bestehend aus einer transparenten Netzzuleitung sowie einer 3-Punkt Seilabhängung mit Befestigungsstücken.
	**Solegra ZS DB 3075/1500** 7131300	Pendelset für abgehängte Montage (3 x 0,75 mm ^{2}). Für Abhängelängen bis 1500 mm. Bestehend aus einem weißen Deckenbaldachin, einer transparenten Netzzuleitung sowie einer 3-Punkt Seilabhängung mit Befestigungsstücken,
	**Solegra ZS DB 3075/3000** 7131500	Pendelset für abgehängte Montage (3 x 0,75 mm ^{2}). Für Abhängelängen bis 3000 mm. Bestehend aus einem weißen Deckenbaldachin, einer transparenten Netzzuleitung sowie einer 3-Punkt Seilabhängung mit Befestigungsstücken,
	**Solegra ZS DB 3075/6000** 7131700	Pendelset für abgehängte Montage (3 x 0,75 mm ^{2}). Für Abhängelängen bis 6000 mm. Bestehend aus einem weißen Deckenbaldachin, einer transparenten Netzzuleitung sowie einer 3-Punkt Seilabhängung mit Befestigungsstücken,

Ausschreibungstext

Runde Wand- und Deckenleuchte. Zur Decken- oder Wandmontage. Mit separat zu bestellendem Zubehör auch für die abgehängte Montage geeignet. Die Befestigung der Abdeckung mit dem Leuchtenkörper erfolgt mittels einfach zu bedienender Bajonettverschlusstechnik mit Verdrehsicherung. Flächenbündig eingesetzte Abschlussscheibe. Mit CDP-Feinprismatik. Mit symmetrisch begrenzt breit strahlender Lichtstärkeverteilung. Blendungsbewertung nach UGR-Einstufung (EN 12464-1) < 19. Leuchtenlichtstrom und Lichtfarbe fest eingestellt. Bemessungslichtstrom 1700 lm, Bemessungsleistung 13,3 W, maximale Leuchten-Lichtausbeute 128 lm/W. Lichtfarbe warmweiß, ähnlichste Farbtemperatur (CCT) 3000 K, Aufteilung des Leuchten-Lichtstroms Indirekt-/Direktanteil 30% / 70 %. allgemeiner Farbwiedergabeindex (CRI) R_a > 80. Farborttoleranz (initial MacAdam) ≤ 3 SDCM. Mittlere Bemessungslebensdauer L80 (t_q 25 °C) = 100.000 h. Die Lichtquelle ist entsprechend der Ökodesign-Anforderungen (VO (EU) 2019/2020) austauschbar. Flimmern: Pst LM ≤ 1,0 bei Volllast. Stroboskop-Effekt: SVM ≤ 0,4 bei Volllast. Montagekörper aus Stahlblech. Leuchtenkörper aus Aluminiumprofil. Abschlussscheibe aus PMMA. Oberfläche chromoxidgrün beschichtet (ähnlich RAL 6020). Maße: Ø 400 mm x 85 mm. Schutzklasse (EN 61140): I, Schutzart (DIN EN 60529): IP20, Stoßfestigkeitsgrad nach IEC 62262: IK02, Prüftemperatur Glühdrahttest gemäß IEC 60695-2-11: 850 °C. Zulässige Umgebungstemperatur (ta): 25 °C Gewicht: 2,9 kg. Mit elektronischem Betriebsgerät, schaltbar. Das Betriebsgerät ist entsprechend der Ökodesign-Anforderungen (VO (EU) 2019/2020) austauschbar. Das Produkt erfüllt die grundlegenden Anforderungen der anwendbaren EU-Richtlinien und des Produktsicherheitsgesetzes und trägt die CE-Kennzeichnung. Zusätzlich ist die Leuchte durch eine unabhängige Prüfstelle ENEC-zertifiziert. Leuchte 10 Jahre, Ersatzteile (LED-Modul, Betriebsgerät, optisches System) 15 Jahre nach Rechnungsdatum unter Vorbehalt vertretbarer Änderungen, die dem Fortschritt dienen, verfügbar.

Zusatzinformation

Demontageanleitung (PDF) zum Produkt verfügbar unter: https://www.trilux.com/EcoDesign

EPREL - Europäische Produktdatenbank für die Energieverbrauchskennzeichnung

Dieses Produkt enthält (eine) Lichtquelle(n) der Energieeffizienzklasse(n):

Energieeffizienzklasse	Modellkennung
B	86007167

Alle technischen Daten sowie Gewichts- und Maßangaben sind sorgfältig erstellt. Irrtum vorbehalten. Produktabbildungen sind beispielhaft und können vom Original abweichen. Änderungen, die dem Fortschritt dienen, behalten wir uns vor.