Inveria C 150 RB20R/2200-830 1G1P ETDD

TOC: 8358351

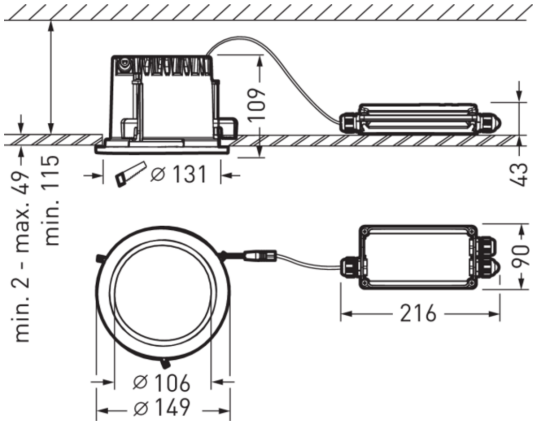

Produktmerkmale und Kenndaten

Leuchtentyp	Rundes LED-Downlight für überdachte Außenbereiche.
Montageart	Einbau
Leuchtenoptik	Mit Reflektor aus anodisiertem Aluminium.
Lichtverteilungskurve	rota.sym. breitstrahlend (RB)
FWHM	62,40 °
Light Engine	Normalprodukt
Farbtemperatur	3000 K
Bemessungslichtstrom	2200 lm
Anschlussleistung	24,00 W
Lichtausbeute	92 lm/W
Bemessungslebensdauer	L80 (25 °C) = 60.000 h
Farbwiedergabeindex	80
Farbtoleranz	2 SDCM
Photobiologische Klasse	Gruppe 1 - geringes Risiko
Leuchtenfarbe	RAL9005 Tiefschwarz
Leuchtenkörper	Leuchtenkörper aus Aluminium-Druckguss.
Elektrische Ausführung	Mit elektronischem Betriebsgerät, digital dimmbar (DALI).
DALI-2-Standard EN 62386	Ja
Stoßspannungsfestigkeit (Differential Mode)	1 kV
Stoßspannungsfestigkeit (Common Mode)	2 kV
Anschlussart	Steckklemme
Anzahl Dali Adressen	1
Dimmbereich	1 - 100 %
Bemessungsspannung	220 - 240 V
Bemessungsfrequenz	0/50/60 Hz
Klirrfaktor (THD) < %	10 %
IFS-Kennzeichen	Ja
Schutzart	IP65
Schutzklasse	II
Schlagfestigkeit IK	IK07
Glühdrahtbeständigkeit	960 °C
Umgebungstemperatur	-20 - 25 °C
Max. Leuchten an B10	40
Max. Leuchten an B16	64
Max. Leuchten an C10	66
Max. Leuchten an C16	108
Höhe-Netto	109 mm
Außendurchmesser	149 mm
Einbauhöhe	115 mm
Gewicht	0,9 kg

Alle technischen Daten sowie Gewichts- und Maßangaben sind sorgfältig erstellt. Irrtum vorbehalten. Produktabbildungen sind beispielhaft und können vom Original abweichen. Änderungen, die dem Fortschritt dienen, behalten wir uns vor.

Einbaudurchmesser	131 mm

Lichtverteilungskurven

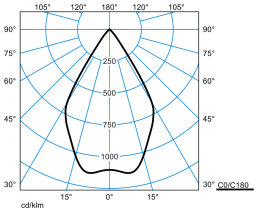

Inveria C 150 RB20R/2200-830 1G1P ETDD

DIN 5040: A70
UTE: 1.00 A
DLOR: 100 %
ULOR: 0 %
CEN Flux Code: 96 99 100 100 100

Lieferbares Zubehör

	Material	Bezeichnung
	VE Box IP66 600mA ET 7770340	Betriebsgerät als Ersatzteil. Für Leuchten der Baureihe Invera C 150 / C210... .
	VE Box IP66 600mA ETDD 7770551	Betriebsgerät als Ersatzteil. Für Leuchten der Baureihe Invera C 150 / C210... .
	Inveria C 150 BE 8362100	Beton-Eingießgehäuse aus Kunststoff. Für Leuchten der Baureihe Inveria C 150... .
	Inveria Z Fangseil 8362300	Absturzsicherungsseil zur Befestigung an Leuchte und Decke.
	VE Box IP66 300mA ETBLE +CAS 8363363	Betriebsgerät als Ersatzteil. Für Leuchten der Baureihe Invera C 110... .
	VE Box IP66 1050mA ET 8443940	Betriebsgerät als Ersatzteil. Für Leuchten der Baureihe Invera C 150 / C210... .
	VE Box IP66 1050mA ETDD 8444051	Betriebsgerät als Ersatzteil. Für Leuchten der Baureihe Invera C 150 / C210... .
	VE Box IP66 600mA ETBLE +CAS 8444163	Betriebsgerät als Ersatzteil. Für Leuchten der Baureihe Invera C 150 / C210... .
	VE Box IP66 1050mA ETBLE +CAS 8444263	Betriebsgerät als Ersatzteil. Für Leuchten der Baureihe Invera C 150 / C210... .

Ausschreibungstext

Rundes LED-Downlight für überdachte Außenbereiche. Geeignet zur Anwendung in HACCP, IFS und/oder BRC Global Standard Food zertifizierten Unternehmen. Einbau-Downlight mit Rand für gesägte Deckenöffnungen. Deckenausschnitt Ø 131 mm, Einbautiefe 115 mm. Einbau in gegossene Betondecken mittels Zubehör Invera C 150 BE. Mit Reflektor aus anodisiertem Aluminium. Mit rotationssymmetrisch breit strahlender Lichtstärkeverteilung. Leuchtenlichtstrom und Lichtfarbe fest eingestellt. Bemessungslichtstrom 2200 lm, Bemessungsleistung 24 W, maximale Leuchten-Lichtausbeute 92 lm/W. Lichtfarbe warmweiß, ähnlichste Farbtemperatur (CCT) 3000 K, allgemeiner Farbwiedergabeindex (CRI) R_a > 80. Farborttoleranz (initial MacAdam) ≤ 2 SDCM.. Mittlere Bemessungslebensdauer L80 (t_q 25 °C) = 60.000 h. Die Lichtquelle ist entsprechend der Ökodesign-Anforderungen (VO (EU) 2019/2020) austauschbar. Flimmern: Pst LM ≤ 1,0 bei Volllast. Leuchtenkörper aus Aluminium-Druckguss. Oberfläche schwarz beschichtet (ähnlich RAL 9005). Hohe Beständigkeit gegen UV-Strahlen und widerstandsfähig gegen Korrosion durch Salznebel. Außenmaße Deckenring Ø 149 mm, Leuchtenhöhe 109 mm. Schutzklasse (EN 61140): II, Schutzart (DIN EN 60529): IP65, Stoßfestigkeitsgrad nach IEC 62262: IK07. Zulässige Umgebungstemperatur (ta): -20 °C bis 25 °C. Gewicht: 0,9 kg. Die Leuchte ist für den Betrieb an einem 230V Gleichspannungsnetz (DC) geeignet. Mit elektronischem Betriebsgerät, digital dimmbar (DALI). Betriebsgerät gemäß DALI-2-Standard (EN 62386). Das Betriebsgerät ist entsprechend der Ökodesign-Anforderungen (VO (EU) 2019/2020) austauschbar. Stoßspannungsfestigkeit Differential Mode / Common Mode: 1 kV / 2 kV. Das Produkt erfüllt die grundlegenden Anforderungen der anwendbaren EU-Richtlinien und des Produktsicherheitsgesetzes und trägt die CE-Kennzeichnung.

Zusatzinformation

Demontageanleitung (PDF) zum Produkt verfügbar unter: https://www.trilux.com/EcoDesign

EPREL - Europäische Produktdatenbank für die Energieverbrauchskennzeichnung

Energieeffizienzklasse	Modellkennung

Alle technischen Daten sowie Gewichts- und Maßangaben sind sorgfältig erstellt. Irrtum vorbehalten. Produktabbildungen sind beispielhaft und können vom Original abweichen. Änderungen, die dem Fortschritt dienen, behalten wir uns vor.

C	1127976

Alle technischen Daten sowie Gewichts- und Maßangaben sind sorgfältig erstellt. Irrtum vorbehalten. Produktabbildungen sind beispielhaft und können vom Original abweichen. Änderungen, die dem Fortschritt dienen, behalten wir uns vor.