Tugra Ks 58 01 Set Ersatz

TOC: 8089200

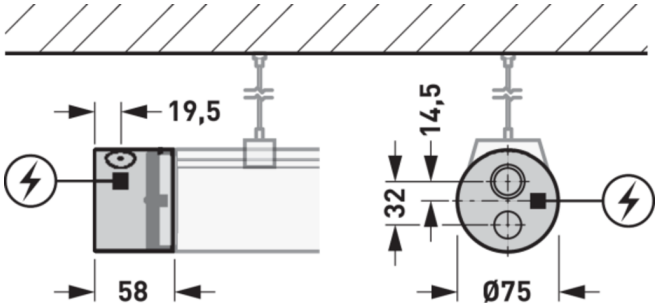

Produktmerkmale und Kenndaten

Leuchtenfarbe	RAL9016 Verkehrsweiß
Länge-Netto	75 mm
Breite-Netto	75 mm
Höhe-Netto	60 mm
Außendurchmesser	75 mm
Gewicht	0,1 kg

Lieferbares Zubehör

	Material	Bezeichnung
	ZAA/01 4601700	Deckenbaldachin, rund. Farbe weiß.
	ZAA/03 4601800	Deckenbaldachin, rund. Farbe silbergrau.
	ZAE/01 515 4691700	Deckenbaldachin zum Anschluss der 5-poligen Netzzuleitung bei Deckenauslässen. Eckig, weiß.
	ZAE/03 515 4691800	Deckenbaldachin zum Anschluss der 5-poligen Netzzuleitung bei Deckenauslässen. Eckig, silbergrau.
	ZAR/01 7002300	Deckenbaldachin, eckig, weiß.
	ZAR/03 7002400	Deckenbaldachin, eckig, silbergrau.

Ausschreibungstext

Endkappe aus thermoplastisch miteinander verschmolzenem ASA / TPE mit hochwertiger, matter Oberflächenstruktur und Oberflächengüte nach VDI30. Zur schutzartgerechten Einspeisung (IP66) ist die Endkappe mit 3 selbstdichtenden Membranen für Leitungsquerschnitte 7 mm - 13 mm sowie 3 vorgeprägten Einspeisungspunkten für PG-Verschraubungen (M20/M25) ausgestattet. Zum Ersatz oder Austausch. Verpackungseinheit 2 Stück. Lieferumfang bestehend aus einem Kopfstück mit stirnseitiger Einspeiseöffnung, mit Würgenippel und einem Kopfstück ohne Einspeiseöffnung. Farbe weiß. Modullänge 75 mm.

Alle technischen Daten sowie Gewichts- und Maßangaben sind sorgfältig erstellt. Irrtum vorbehalten. Produktabbildungen sind beispielhaft und können vom Original abweichen. Änderungen, die dem Fortschritt dienen, behalten wir uns vor.