LentyP 3PTD L-SP 40-EW C41 ETDD 01

TOC: 9835551

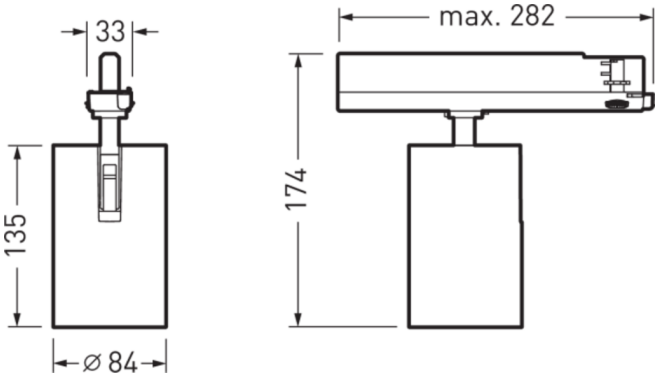

Produktmerkmale und Kenndaten

Leuchtentyp	Eleganter Stromschienenstrahler mit Linse zur punktgenauen Lichtlenkung.
Leuchtenoptik	Optik in ConVision® Technologie mit LED-Linsen und Abblendkuben.
Lichtverteilungskurve	Spot (SP)
FWHM	22 °
Light Engine	Normalprodukt
Farbtemperatur	3200 K
Bemessungslichtstrom	3400 lm
Anschlussleistung	29,00 W
Lichtausbeute	117 lm/W
Bemessungslebensdauer	L80 (25 °C) = 50.000 h
Farbwiedergabeindex	90
Farbtoleranz	2 SDCM
Photobiologische Klasse	Gruppe 1 - geringes Risiko
Leuchtenfarbe	RAL9016 Verkehrsweiß
Leuchtenkörper	Leuchtenkörper aus Aluminium-Druckguss.
Elektrische Ausführung	Mit elektronischem Betriebsgerät, digital dimmbar (DALI).
DALI-2-Standard EN 62386	Ja
Anschlussart	3-Ph-Track-Adapter (NO)
Anzahl Dali Adressen	1
Dimmbereich	1 - 100 %
Bemessungsspannung	220 - 240 V
Bemessungsfrequenz	50/60 Hz
Klirrfaktor (THD) < %	20 %
Schutzart	IP20
Schutzart Raumseitig	IP20
Schutzart Lampenraum	IP20
Schutzklasse	II
Schlagfestigkeit IK	IK00
Umgebungstemperatur	25 °C
Länge-Netto	84 mm
Breite-Netto	84 mm
Höhe-Netto	135 mm
Außendurchmesser	84 mm
Gewicht	1,0 kg

Alle technischen Daten sowie Gewichts- und Maßangaben sind sorgfältig erstellt. Irrtum vorbehalten. Produktabbildungen sind beispielhaft und können vom Original abweichen. Änderungen, die dem Fortschritt dienen, behalten wir uns vor.

Lichtverteilungskurven

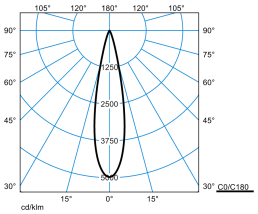

LentyP 3PTD L-SP 40-EW M48 ETDD 01

UGR I = 11,1
UGR q = 11,1
DIN 5040: A80
UTE: 0.83 A
DLOR: 83 %
ULOR: 0 %
CEN Flux Code: 99 100 100 100 83

Ausschreibungstext

Eleganter Stromschienenstrahler mit Linse zur punktgenauen Lichtlenkung. Um 200° schwenkbar und 355° drehbar. Befestigung an 3-Phasen-Stromschiene gemäß DIN EN 60570 mittels integriertem 3-Phasen-Stromschienenadapter. Zur Integration in Nordic-Global Stromschienen. Optik in ConVision® Technologie mit LED-Linsen und Abblendkuben. Ausstrahlcharakteristik Spot. Ausstrahlungswinkel 22°. Leuchtenlichtstrom und Lichtfarbe fest eingestellt. Bemessungslichtstrom 3400 lm, Bemessungsleistung 29 W, Lichtfarbe warmweiß, ähnlichste Farbtemperatur (CCT) 3200 K Efficient White, allgemeiner Farbwiedergabeindex (CRI) R_a > 90. Farborttoleranz (initial MacAdam) ≤ 2 SDCM. Mittlere Bemessungslebensdauer L80 (t_q 25 °C) = 50.000 h. Leuchtenkörper aus Aluminium-Druckguss. Oberfläche weiß beschichtet (ähnlich RAL 9016). Leuchtenmaße (L x B x H): 84 mm x 84 mm x 135 mm. Schutzklasse (EN 61140): II, Schutzart (DIN EN 60529): IP20. Zulässige Umgebungstemperatur (ta): 25 °C Gewicht: 1,0 kg. Der Treiber ist im Stromschienenadapter integriert. Die Nennbetriebspannung der Leuchte beträgt 230 V, 50/60 Hz. Mit elektronischem Betriebsgerät, digital dimmbar (DALI). Betriebsgerät gemäß DALI-2-Standard (EN 62386). Das Produkt erfüllt die grundlegenden Anforderungen der anwendbaren EU-Richtlinien und des Produktsicherheitsgesetzes und trägt die CE-Kennzeichnung.

EPREL - Europäische Produktdatenbank für die Energieverbrauchskennzeichnung

Energieeffizienzklasse	Modellkennung
E	1695328

Alle technischen Daten sowie Gewichts- und Maßangaben sind sorgfältig erstellt. Irrtum vorbehalten. Produktabbildungen sind beispielhaft und können vom Original abweichen. Änderungen, die dem Fortschritt dienen, behalten wir uns vor.