Rail T-Verb-R D/C 3PH ST 9016/B 05

TOC: 8883600

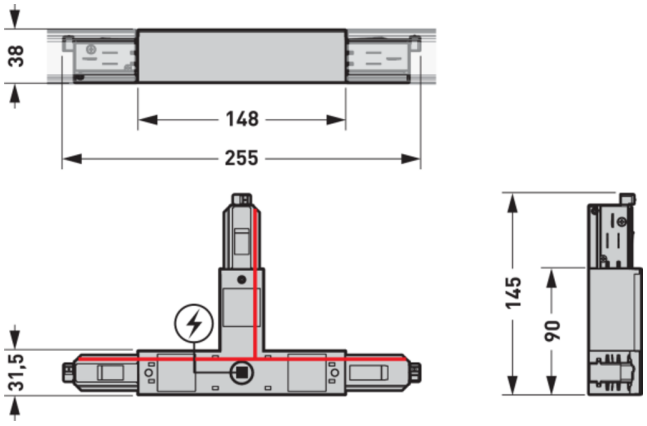

Produktmerkmale und Kenndaten

Leuchtenfarbe	RAL9005 Tiefschwarz
Polzahl	5LV
Länge-Netto	255 mm
Breite-Netto	145 mm
Höhe-Netto	38 mm
Gewicht	0,3 kg

Lieferbares Zubehör

	Material	Bezeichnung
	Rail Abd T-Verb C 3PH ST S-9013-R/6-B 05 8887000	Abdeckplatte für einen T-Verbinder des 3-Phasen-Stromschienensystems mit DALI-Ausstattung. Farbe schwarz (ähnlich RAL 9005). Maße (L x B x H): 147 mm x 100 mm x 34 mm.

Ausschreibungstext

T-Verbinder für drei 3-Phasen-Stromschienensegmente mit DALI-Ausstattung. Mit rückseitiger Einspeisemöglichkeit. Geeignet für Einbau- und Anbau-Stromschienen. Farbe schwarz (ähnlich RAL 9005). Maße (L x B x H): 255 mm x 145 mm x 38 mm. Lage der Polarität, siehe rote Markierung in der Maßskizze. Abdeckung als separat zu bestellendes Zubehör erhältlich.

Alle technischen Daten sowie Gewichts- und Maßangaben sind sorgfältig erstellt. Irrtum vorbehalten. Produktabbildungen sind beispielhaft und können vom Original abweichen. Änderungen, die dem Fortschritt dienen, behalten wir uns vor.