SNS RC05 SP drm 205 01

TOC: 7190500

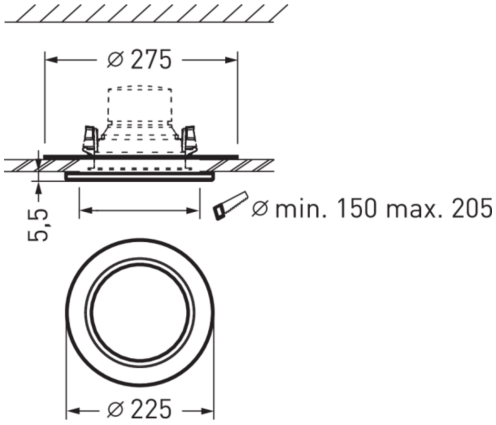

Produktmerkmale und Kenndaten

Leuchtenfarbe	RAL9016 Verkehrsweiß
Höhe-Netto	5,20 mm
Außendurchmesser	225 mm
Gewicht	0,7 kg

Ausschreibungstext

Sanierungsplatte, zur Abdeckung bereits vorhandener Deckenausschnitte in der Sanierungsanwendung. Für runde Downlights der Baureihe Sonnos in Baugröße C05. Für Deckenausschnitte Ø 155 -205 mm. Farbe weiß.

Alle technischen Daten sowie Gewichts- und Maßangaben sind sorgfältig erstellt. Irrtum vorbehalten. Produktabbildungen sind beispielhaft und können vom Original abweichen. Änderungen, die dem Fortschritt dienen, behalten wir uns vor.