LyM 3PTD L-SP 05 10-840 M85 ETBLE 05

TOC: 9715063

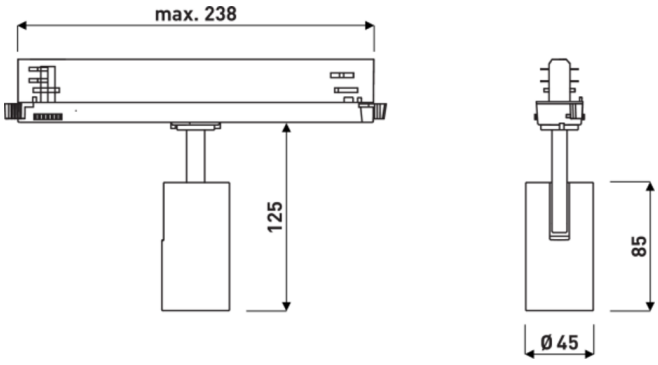

Produktmerkmale und Kenndaten

Leuchtentyp	Ultrakompakter Linsenstrahler zur Akzentuierung von Waren.
Leuchtenoptik	Optik in ConVision® Technologie mit LED-Linsen und Abblendkuben.
Lichtverteilungskurve	Spot (SP)
Light Engine	Normalprodukt
Farbtemperatur	4000 K
Bemessungslichtstrom	1015 lm
Anschlussleistung	13,00 W
Lichtausbeute	78 lm/W
Bemessungslebensdauer	L80 (25 °C) = 50.000 h
Farbwiedergabeindex	80
Farbtoleranz	3 SDCM
Leuchtenfarbe	RAL9005 Tiefschwarz
Leuchtenkörper	Leuchtenkörper aus Aluminium-Druckguss.
Elektrische Ausführung	Mit Bluetooth Low Energy Betriebsgerät (BLE).
Anschlussart	3-Ph-Track-Adapter (NO)
Bemessungsspannung	220 - 240 V
Bemessungsfrequenz	50/60 Hz
Klirrfaktor (THD) < %	14 %
Schutzart	IP20
Schutzart Raumseitig	IP20
Schutzart Lampenraum	IP20
Schutzklasse	II
Schlagfestigkeit IK	IK00
Umgebungstemperatur	25 °C
Max. Leuchten an B10	31
Max. Leuchten an B16	50
Max. Leuchten an C10	52
Max. Leuchten an C16	85
Länge-Netto	138 mm
Breite-Netto	62 mm
Höhe-Netto	125 mm
Gewicht	0,5 kg

Alle technischen Daten sowie Gewichts- und Maßangaben sind sorgfältig erstellt. Irrtum vorbehalten. Produktabbildungen sind beispielhaft und können vom Original abweichen. Änderungen, die dem Fortschritt dienen, behalten wir uns vor.

Lichtverteilungskurven

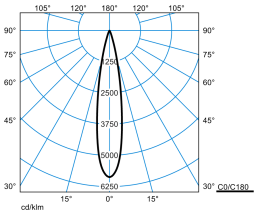

LyM 3PTD L-SP05 10-840 M85 ETBLE 05

UGR I = 8,1
UGR q = 8,1
DIN 5040: A80
UTE: 0.79 A
DLOR: 79 %
ULOR: 0 %
CEN Flux Code: 99 100 100 100 79

Ausschreibungstext

Ultrakompakter Linsenstrahler zur Akzentuierung von Waren. Um 320° drehbar und 90° schwenkbar. Mit CASAMBI-Modul zur Integration in ein leitungslos zu steuerndes Mesh-Netzwerk aus bis zu 250 Teilnehmer. Die Inbetriebnahme des Systems erfolgt mit der Casambi App (iOS und Android). Funkreichweite des Funkmoduls bei idealen Bedingungen: 7,0 m. Die Funkreichweite kann je nach Einflussfaktoren der Umgebung (z. B. Wände, Decken, Böden, Maschinen, Stahlträger, stromführende Leitungen) variieren. Durch ein zusätzliches Funkmodul, das als Repeater eingesetzt wird, kann die Funkreichweite erhöht werden. Befestigung an 3-Phasen-Stromschiene gemäß DIN EN 60570 mittels integriertem 3-Phasen-Stromschienenadapter. Zur Integration in Nordic-Global Stromschienen. Optik in ConVision® Technologie mit LED-Linsen und Abblendkuben. Abblendkuben schwarz. Ausstrahlcharakteristik Spot. Ausstrahlungswinkel °. Leuchtenlichtstrom und Lichtfarbe fest eingestellt. Bemessungslichtstrom 1015 lm, Bemessungsleistung 13 W, Lichtfarbe neutralweiß, ähnlichste Farbtemperatur (CCT) 4000 K, allgemeiner Farbwiedergabeindex (CRI) R_a > 80. Farborttoleranz (initial MacAdam) ≤ 3 SDCM Mittlere Bemessungslebensdauer L80 (t_q 25 °C) = 50.000 h. Leuchtenkörper aus Aluminium-Druckguss. Oberfläche schwarz beschichtet (ähnlich RAL 9005). Leuchtenmaße (L x B x H): 138 mm x 62 mm x 125 mm. Schutzklasse (EN 61140): II, Schutzart (DIN EN 60529): IP20. Zulässige Umgebungstemperatur (ta): 25 °C Gewicht: 0,5 kg. Betriebsgerät im Trackadapter integriert. Die Nennbetriebspannung der Leuchte beträgt 230 V, 50/60 Hz. Mit Bluetooth Low Energy Betriebsgerät (BLE). Das Produkt erfüllt die grundlegenden Anforderungen der anwendbaren EU-Richtlinien und des Produktsicherheitsgesetzes und trägt die CE-Kennzeichnung.

Alle technischen Daten sowie Gewichts- und Maßangaben sind sorgfältig erstellt. Irrtum vorbehalten. Produktabbildungen sind beispielhaft und können vom Original abweichen. Änderungen, die dem Fortschritt dienen, behalten wir uns vor.